Fichas técnicas

ECO II



Datos técnicos		
Potencia térmica nominal	[kW]	8
Potencia térmica nominal	[kW]	4
Necesidad de aire fresco	[m³/h]	21
Capacidad de calentamiento (dependiendo del aislamiento de la casa)	[m³]	90-210
Consumo de combustible	[kg/h]	1,1-2,2
Eficiencia	[%]	83,4
Clase la eficiencia energética		A+
Índice de eficiencia energética		111
Requerimiento mínimo de tiro	[Pa]	12

Características



Independencia del aire de la habitación



Sistema RLS



Clase la eficiencia energética

RIKA®

Conexión de estufa de leña

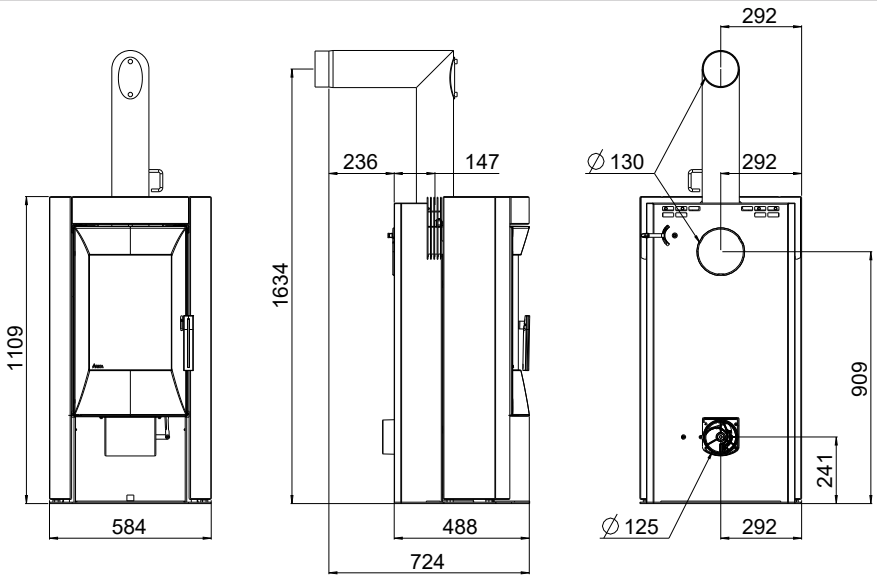

Dimensiones			
H	Alto	[mm]	1109
L	Ancho	[mm]	584
W	Profundidad cuerpo	[mm]	488
	Cámara de cocción [AxAxP]	[mm]	340x320x290
Peso			
m1	Massa del camino senza rivestimento in piedra	[kg]	140
m2	Massa del camino con rivestimento in piedra	[kg]	280
m3	Masa de almacenaje de calor	[kg]	150
m_{chim}	Carico massimo attraverso il camino	[kg]	-
Conexión salida de humos			
d_{out}	Diámetro del tubo de escape	[mm]	130
	Conexión superior Altura de conexión	[mm]	1634
	Profundidad desde la parte trasera del horno hasta el centro del tubo de humos	[mm]	147
	Distancia lateral	[mm]	292
	Altura conexión trasera	[mm]	909
	Distancia lateral conexión trasera	[mm]	292
	Conexión lateral Altura de conexión	[mm]	-
	Profundidad con conexión al lado	[mm]	-
Conexión aire de combustión			
	Diámetro	[mm]	125
	Altura conexión	[mm]	241
	Distancia lateral	[mm]	292

Distancias mínimas a materiales combustibles

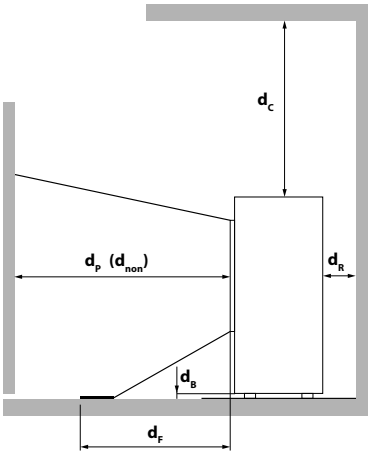

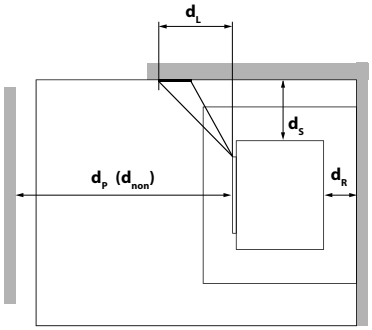

d_R	[mm]	150
d_S	[mm]	150
d_C	[mm]	500
d_P	[mm]	800
d_F	[mm]	0
d_L	[mm]	0
d_B	[mm]	0
d_{non}	[mm]	400 [1]

[1] a materiales incombustibles

En caso de duda, así como falta de contenido o incorrectas traducciones, la versión alemana es la única válida. Reservado el derecho a realizar modificaciones técnicas y visuales, así como a cometer errores sintácticos y de imprenta

© 2026 | RIKA Innovative Ofentechnik GmbH