ECO II
ECO II RIKATRONIC3

Manual de instalación y funcionamiento



RIKA®

ÍNDICE

Explicación símbolos ... 3

1. INFORMACIÓN IMPORTANTE 5
Embalaje ... 5
Advertencias e instrucciones generales de seguridad ... 5
Conexión eléctrica (RIKAair) ... 5
Primer encendido ... 5
Conexión correcta de la chimenea ... 6
Ocupación múltiple y mixta ... 6
Funcionamiento independiente del aire ambiente ... 6
Funcionamiento dependiente del aire ambiente ... 6

2. INSTALACIÓN DE LA ESTUFA 7
Conexión a la chimenea ... 7
Conexión a una chimenea de acero inoxidable ... 7
Aire de combustión ... 7
Alimentación de aire de combustión externo ... 7

3. PROTECCIÓN CONTRA INCENDIOS 8
Distancias mínimas ... 8
Alcance de la radiación ... 9
Protección del suelo ... 9

4. BREVE INFORMACIÓN SOBRE EL COMBUSTIBLE: LEÑA 10
Combustibles adecuados y cantidades de combustible ... 10
Tipos de madera ... 10
Regulación de potencia ... 10
Combustión limpia ... 10
Chimenea de tiempo (INT) ... 10
Cantidad de combustible ... 10

5. REGULACIÓN MANUAL 11
Accionamiento rejilla de cribado ... 11
Regulación del suministro de aire ... 11
Correcto encendido ... 11
Recargar ... 12
Pastillas de encendido RIKA ... 12

6. FUNCIONAMIENTO RIKATRONIC3 13
Accionamiento rejilla de cribado ... 13
Pastillas de encendido RIKA ... 13
Instrucciones de calefacción ... 13
Correcto encendido ... 13
Recargar ... 14
Modo ECO ... 14
Cierre completo de los reguladores de aire ... 14
Fallo eléctrico ... 14
Regulación manual ... 14
Pantallas de estado ... 15
Advertencias y mensajes de error ... 16

7. LIMPIEZA Y MANTENIMIENTO 17
Información básica ... 17
Vaciado del cenicero ... 17
Limpiar el vidrio ... 17
Limpieza de las superficies pintadas ... 17
Limpieza del sensor de temperatura de llama ... 17

Aberturas de aire de convección 17
Aire de combustión colector de aspiración 17
Limpieza de los tubos de salida de humos 17
Inspección de la junta de la puerta 17

8. MONTAJE/DESMONTAJE DE PIEDRA Y ELEMENTOS OPCIONALES 18
Conversión en la conexión para la salida de humos de la parte trasera 18
Desmontaje de piedra 18

9. PROBLEMAS - POSIBLES SOLUCIONES 19
Problema 1 19
Problema 2 19
Problema 3 19

10. DATOS TÉCNICOS 20
Dimensiones, peso y conexión 28
Datos técnicos 29
Listado piezas de repuesto, despiece 30
Descripción general piezas de repuesto con números de referencia 32

11. CONDICIONES DE GARANTÍA 34

12. CONDICIONES DE LA GARANTÍA LEGAL 34

13. INFORMACIÓN SOBRE EL RECICLADO 35
Información sobre cada uno de los componentes de la unidad 35
Extracto del código de residuos del Reglamento de la Lista Europea de Residuos 35
Eliminación y reciclaje de componentes electrónicos 35

14. RESPETO DE LA NORMATIVA DE LA UE 35

Explicación símbolos


...Nota importante


...Consejo útil


...Manual


...Ranura en cruz



... Hex #8


...no tirar a la basura doméstica


...cumple la la normativa de la UE


...Lea y siga el manual de instrucciones







UNO ESTUFA, ES SIEMPRE ALGO MÁS QUE UNA „SIMPLE“ FUENTE DE CALOR.

Estimado cliente,

Nos gustaría agradecerle la compra de nuestra estufa de alta calidad. Con este producto de calidad no sólo queremos aportar calidez a su hogar, sino también crear comodidad y confort.

Estamos orgullosos de poder ofrecerle un producto que no sólo es funcional, sino también construido con un atractivo diseño. Damos gran importancia a la calidad y la sostenibilidad y estamos convencidos de que disfrutará de su nueva estufa durante mucho tiempo.

Para garantizar el rendimiento y la eficiencia de su estufa a largo plazo, es importante realizar trabajos regulares de limpieza y mantenimiento. A continuación le enumeramos algunos puntos importantes a tener en cuenta:

1. **Limpiar periódicamente el interior de su estufa para eliminar depósitos y suciedad. Encontrará información detallada al respecto en el capítulo de „LIMPIEZA Y MANTENIMIENTO“.**

2. **Haga que un especialista revise periódicamente su estufa para garantizar que todos los componentes funcionen correctamente y no muestren signos de desgaste.**

3. **Observe también las medidas de seguridad recomendadas para evitar accidentes y daños.**

Llevando a cabo, periódicamente, estas sencillas medidas de cuidado y mantenimiento, podrá asegurarse de que su estufa funcione de forma óptima y pueda disfrutar de ella durante mucho tiempo.

Le deseamos una agradable „momento estufa“ y le agradecemos su confianza y apoyo.

Atentamente,

Karl Stefan Riener

Karl Philipp Riener

Stefan Riener

1. INFORMACIÓN IMPORTANTE

Embalaje

Nos importa su primera impresión!!!

El embalaje de su nueva estufa de leña ofrece una protección extraordinaria frente a daños. No obstante, durante el transporte pueden producirse daños en la estufa o sus accesorios.

Nota
Examine su estufa después de recibirla para detectar posibles daños y su integridad. Notifique cualquier desperfecto de inmediato a su distribuidor. Al extraerla de su embalaje, procure que los revestimientos de piedra permanezcan intactos. Pueden producirse ligeros arañazos en el material. Los revestimientos de piedra están excluidos de la garantía.

El embalaje de su nueva estufa es en gran medida inocuo para el medio ambiente.

Consejo
La superficie de madera del embalaje no está tratada y, por tanto, puede quemarse en su estufa (excepto si es una estufa de pellets) después de haber retirado los clavos o tornillos. Las cajas de cartón y láminas de PE pueden depositarse sin problemas en los puntos de recogida de residuos para su reciclaje.

Advertencias e instrucciones generales de seguridad

Asegúrese de observar las siguientes advertencias generales.

- Antes de instalar y poner en marcha la estufa, lea atentamente el manual completo.
- El propietario de la pequeña instalación de combustión o la persona autorizada para deshacerse de la pequeña instalación de combustión debe conservar la documentación técnica y presentarla a las autoridades o al deshollinador cuando éste lo solicite.
- Respete las normas nacionales y europeas y los reglamentos locales aplicables a la instalación y el funcionamiento de la chimenea.
- Las estufas RIKA sólo deben instalarse en estancias con humedad normal (áreas secas según VDE 0100 parte 200). Las superficies de la estufas no están protegidas contra salpicaduras y no se pueden instalar en zonas húmedas. El tamaño mínimo se basa en la capacidad de calefacción de la habitación o en el aislamiento de la casa.
- Para el transporte de su estufa solo debe utilizar elementos auxiliares de transporte con suficiente capacidad portante.
- Su estufa no es apta para su uso como escalera o andamio.
- La estufa no debe funcionar en ningún caso con juntas de puerta defectuosas. Las juntas deberán ser sustituidas por juntas originales de RIKA por una empresa especializada.
- La quema del combustible genera energía calorífica que provoca un fuerte calentamiento de la superficie de la estufa, puertas, asas de las puertas y de la manija de mando, cristales de las puertas, salidas de humos y, posiblemente también, de la pared frontal de la estufa. Está prohibido el contacto con estas partes sin la protección o medios auxiliares adecuados, como, p. ej., guantes de protección térmica o medios de accionamiento (asa).
- Advierta a los niños sobre este peligro particular y mantenga la estufa lejos de su alcance durante el funcionamiento de la calefacción.
- Utilice exclusivamente el material de combustión autorizado.
- La combustión o colocación de materiales fácilmente inflamables o explosivos (gasolina, aceites de petróleo para lámparas, parafina, encendedor de carbón para barbacoas, alcohol etílico o líquidos similares), como botes de spray o similares, en la cámara de combustión, así como el almacenaje cerca de su estufa están estrictamente prohibidos debido al peligro de explosión.
- Al realizar la recarga, el usuario no debe llevar ropa amplia ni fácilmente inflamable.
- Utilice guantes resistentes al calor (suministrados) para abrir las puertas de su estufa.
- Asegúrese de que no caen brasas fuera de la cámara de combustión sobre material inflamable.
- Está prohibido posar o colocar objetos no resistentes al calor sobre la estufa o junto a ella.
- No coloque ropa para secarla sobre la estufa.
- Los tendederos de ropa o similares deben encontrarse a una distancia suficiente de la estufa: ¡PELIGRO ELEVADO DE INCENDIO!
- Durante el funcionamiento de la estufa está prohibido procesar materiales fácilmente inflamables o explosivos en la misma habitación o en habitaciones contiguas.

Nota
¡Los residuos y líquidos no deben quemarse en la estufa!

Nota
¡Para prevenir sobrecalentamiento en los componentes internos de la estufa de leña, nunca tape la salida del aire de convección!

Nota
Su estufa de leña se expande y contrae durante las fases de calentamiento y enfriamiento. Esto a veces puede dar lugar a pequeños ruidos de estiramiento o crujidos. Esto es normal y no es motivo de queja.

Nota
No está permitido realizar modificaciones en la chimenea. Esto también invalidará la garantía.

Conexión eléctrica (RIKAair)

La estufa viene con un cable de alimentación de 2 m. de longitud con euroconector integrado. Este cable debe conectarse a una toma de 230 V/50 Hz. La potencia eléctrica media consumida es de aproximadamente 3 W durante el modo calefacción estándar. El cable de alimentación debe tenderse de forma que se evite cualquier contacto con superficies exteriores calientes o puntiagudas.

¡Peligro de muerte!
No está permitido el funcionamiento con un cable de conexión dañado. Si el cable de conexión está dañado, debe ser sustituido inmediatamente por una empresa especializada cualificada para evitar peligros mayores.

Nota
No se aceptará ninguna responsabilidad por daños en el aparato causados por una conexión y un uso inadecuados, y la garantía quedará anulada.

Primer encendido

El cuerpo de la estufa, al igual que diversas partes de acero, piezas de fundición y tubos de humos, están pintados con una pintura resistente al calor. Durante el primer encendido, la pintura se seca un poco más. Esto puede causar un ligero olor. Debe evitarse tocar o limpiar las superficies pintadas durante el curado de la pintura. El curado de la pintura culmina tras el funcionamiento a alta potencia.

Conexión correcta de la chimenea

Para seleccionar la conexión y garantizar una conexión correcta entre la estufa y la chimenea (tiro), lea la sección sobre la instalación de la estufa o consulte a su maestro deshollinador local.

- Los tubos de salida de humos son una fuente especial de peligro por la propia salida de gases y peligro de incendios. Para su colocación y montaje, consulte a un distribuidor autorizado.
- Tenga presente, al conectar su tubo de salida de humos a la chimenea, en la zona de las paredes revestidas de madera, las directrices de montaje.
- Tenga presente siempre la formación de gases de combustión y las condiciones de tiro con climatología adversa (condiciones climáticas de inversión).
- Si se alimenta una cantidad insuficiente de aire de combustión puede producirse una concentración de humo en su vivienda o una fuga del gas de combustión. Además, pueden formarse acumulaciones nocivas en la estufa de leña y la chimenea.
- Deje que se apague la combustión y compruebe que los tubos de salida de gases de combustión y la entrada de aire están libres y limpios. En caso de duda, avise siempre al profesional especializado en chimeneas, ya que una avería en el tiro también puede estar relacionada con su chimenea.
- Funcionamiento exclusivo con la puerta de la cámara de combustión cerrada.
- Adecuado para uso compartido (véase la normativa regulatoria del país).
- La puerta de la cámara de combustión solo se puede abrir para agregar combustible y luego debe cerrarse de nuevo, de lo contrario, otras instalaciones conectadas a la misma chimenea podrían estar en peligro.
- La puerta de la cámara de combustión se debe mantener cerrada cuando la estufa de leña no está en funcionamiento.
- El uso de combustible mojado y un funcionamiento demasiado acelerado pueden, para la deposición de sustancias altamente inflamables, como hollín y alquitrán, dar como resultado un incendio en la chimenea.
- Si esto ocurre, cierre el suministro de aire (corredera, reguladores, tapa, según el modelo). Llame a los bomberos y asegúrese de poner fuera de peligro a todos los residentes, incluido usted.

Ocupación múltiple y mixta

- Su estufa es apta para uso múltiple y mixto y sólo puede utilizarse con la puerta de la cámara de combustión cerrada.
- Se requiere un cálculo de chimenea de acuerdo con EN13384-2.
- Uso mixto sólo en combinación con el dispositivo de seguridad BROKO de acuerdo con la aprobación DIBt Z-43.13-485.
- Tenga en cuenta las diferentes normativas nacionales.

Funcionamiento independiente del aire ambiente

Su estufa corresponde al tipo CM y, por lo tanto, también puede funcionar como estufa de pellets independiente del aire ambiente.

Siempre que el aire de combustión necesario se suministre desde el exterior a través de tuberías estancas, la estufa también puede instalarse en unidades de utilización permanentemente estancas según el estado de la técnica, así como en unidades de utilización equipadas con sistemas mecánicos de ventilación o extracción. (Véase SUMINISTRO DE AIRE EXTERNO DE COMBUSTION).

La estufa no debe instalarse con sistemas de ventilación que tengan una presión negativa inferior a -15 Pa.

Nota
Tenga siempre en cuenta las normativas y reglamentos locales vigentes, consultando con su deshollinador local.

Funcionamiento dependiente del aire ambiente

Si la estufa se instala sin suministro de aire externo, se considera que depende del aire ambiente.

En este caso, todo el aire de combustión se toma del local de instalación a través de la conexión central de entrada de aire situada en la parte trasera de la estufa.

Por lo tanto, asegúrese de que siempre haya suficiente aire fresco para una combustión adecuada y de que ningún sistema de extracción de aire ambiente actúe sobre la estufa.

La cantidad de aire fresco necesaria puede consultarse en la lista de datos técnicos.

En combinación con sistemas de ventilación (por ejemplo, sistemas de ventilación controlada, extractores de aire, etc.), debe garantizarse que la estufa y el sistema de ventilación estén controlados y asegurados mutuamente (por ejemplo, mediante un controlador de presión diferencial, etc.). Debe garantizarse el suministro de aire de combustión necesario de aprox. 20 m^3/h.

2. INSTALACIÓN DE LA ESTUFA

Nota
El montaje solo puede ser realizado por una empresa especializada autorizada.

Nota
Por favor, cumpla las normas regionales vigentes de seguridad y construcción. Póngase en contacto el profesional especializado en chimeneas a este respecto.

Nota
Utilice únicamente materiales de sellado resistentes al calor, así como cintas de sellado apropiadas, silicona resistente al calor y lana mineral.

Nota
Asegúrese de que el tubo de humo no sobresalga en la sección transversal libre de la chimenea.

Nota
Si el funcionamiento de su estufa está previsto para aire independiente de la habitación, las conexiones de la chimenea para esta aplicación deben sellarse permanentemente. Use siliconas termorresistentes para la colocación del tubo de salida de la estufa del ventilador de los gases de combustión y para el tubo de la chimenea.

Nota
La estufa no debe colocarse nunca sobre un suelo desprotegido.

Consejo
Como elemento auxiliar de montaje y base, se recomienda utilizar cartón ondulado resistente, cajas de cartón o bien, por ejemplo, una alfombra desgastada. Esto le permitirá mover la estufa con cuidado.

Para una conexión profesional, recomendamos el uso de tubos originales de la gama de tubos de salida de humos de RIKA.

Conexión a la chimenea

- La estufa debe estar conectada a una chimenea testada para combustibles sólidos y resistente a la humedad. La chimenea debe estar diseñada para pellets de 100 mm de diámetro y dispositivos de leña de 130 mm a 150 mm por modelo de estufa.
- La clase de temperatura del sistema de gases de combustión (chimenea y conducto de humos) debe ser como mínimo de clase T200 resistente al fuego de hollín para las chimeneas de pellets de conformidad con la norma EN16510-2-6 y como mínimo de clase T400 resistente al fuego de hollín para todos los demás aparatos.
- Evite caminos de gas de combustión demasiado largos hacia la chimenea. La longitud de un tubo de gases de combustión en horizontal no debería ser superior a 1,5 metros.
- Evite muchos cambios de dirección del caudal de gases de combustión hasta la chimenea. Debería instalarse como máximo tres codos en el tubo de salida de gases de combustión.
- Utilice una unión con abertura de limpieza.
- Las conexiones deben ser de metal y deben cumplir con los requisitos de la norma (instalar conexiones herméticas).
- Antes de la instalación se debe hacerse un cálculo de la chimenea. La prueba debe realizarse tanto para uso individual con EN13384-1, como para uso múltiple EN13384-2.
- La presión de alimentación (tiro de la chimenea) no puede exceder de 15 Pa.
- La derivación de los gases de combustión, se debe garantizar incluso durante un apagón temporal.

Nota
Si la conexión a la chimenea es múltiple, se requieren, a seconda di normativa regulatoria del país, equipamientos adicionales de seguridad.

Nota
Debe excluirse la penetración de agua de condensación a través de la conexión de la chimenea. En el caso de las estufas combinadas, debe utilizarse un tubo de recogida de condensados para la conexión al techo o la conexión del conducto de humos en la parte superior. Los daños causados por la condensación están excluidos de la garantía.

Conexión a una chimenea de acero inoxidable

La conexión debe también ser calculada y verificada bajo las normas EN13384-1 y EN13384-2.
Use sólo tubos aislados de acero inoxidable aislados (doble pared) (no se permiten tubos flexibles de aluminio o acero).
Debe haber una tapa de inspección para la limpieza e inspección regulares.
La conexión del tubo de escape de la chimenea tiene que ser estanca.

Aire de combustión

Todo proceso de combustión precisa oxígeno del aire que nos rodea. Este llamado aire de combustión se extrae de la estancia en estufas individuales sin conexión de aire de combustión externa.

Este aire absorbido debe devolverse a la estancia. En viviendas modernas fluye una cantidad insuficiente de aire a través de las ventanas y puertas muy gruesas. La situación también es problemática debido a los puntos de evacuación de aire adicionales en la vivienda (p. ej., en la cocina o el cuarto de baño). Si usted no puede suministrar una vía de aire de combustión externa, ventile la habitación varias veces al día para evitar una presión negativa en la habitación o una mala combustión.

Alimentación de aire de combustión externo

Solo para equipos aptos para el funcionamiento independiente del aire de la habitación.

- Para un funcionamiento independiente del aire de la habitación, el equipo debe recibir alimentación del aire de combustión a través de una tubo estanco desde el exterior. Según la ley alemana de ahorro energético (EnEV), el tubo de aire de combustión debe poder cerrarse. La posición abierto/cerrado debe estar claramente visible.
- Conecte al colector de aspiración un tubo de Ø 125 mm para estufa de leña o combinada o bien, de Ø 50 mm o Ø 60 mm para estufa de pellets. Fíjela mediante una abrazadera para tubos (no incluida). Para aparatos de pellets con un tubo de conexión más largo, el diámetro debe aumentarse en unos 100 mm después de aproximadamente 1 metro.
- Para garantizar un suministro de aire adecuado, el tubo no debe superar los 4 metros y tener máx. 3 curvas.
- Si el tubo de conexión conduce al exterior, debe terminar con un paravientos.
- En caso de frío extremo, preste especial atención a la congelación de la abertura de suministro de aire (inspección).
- Además, existe la posibilidad de aspirar el aire de combustión directamente desde una habitación suficientemente ventilada (p.ej., el sótano).
- El tubo de suministro de aire de combustión debe ir conectado a la entrada de aire del aparato, de forma permanentemente estanca (pegamento o masilla).
- Si no utiliza la estufa durante periodos prolongados, cierre el tubo de aire de combustión para prevenir la entrada de humedad.

Nota
Tenga presente que en un suministro de aire de combustión desde una ranura de ventilación integrada en la chimenea puede ser problemático. El precalentamiento del aire de combustión provoca una dirección térmica que contrarresta la dirección del flujo. El crecimiento de la pérdida de presión reduce la presión negativa en la cámara de combustión. El fabricante de la estufa debe asegurar que, incluso en un estado de funcionamiento adverso de la chimenea, la resistencia para el aire de combustión sea de 2 Pa como máximo.

Si una o varias de estas condiciones NO se cumplen, generalmente se produciría una combustión incorrecta en la estufa, además de subpresión de aire en la vivienda en la que se ha instalado la estufa.

3. PROTECCIÓN CONTRA INCENDIOS

Distancias mínimas

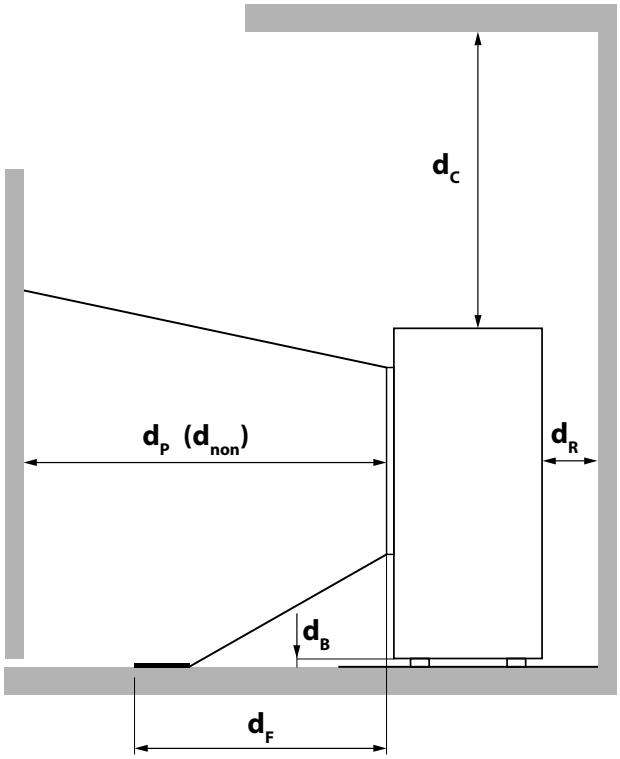

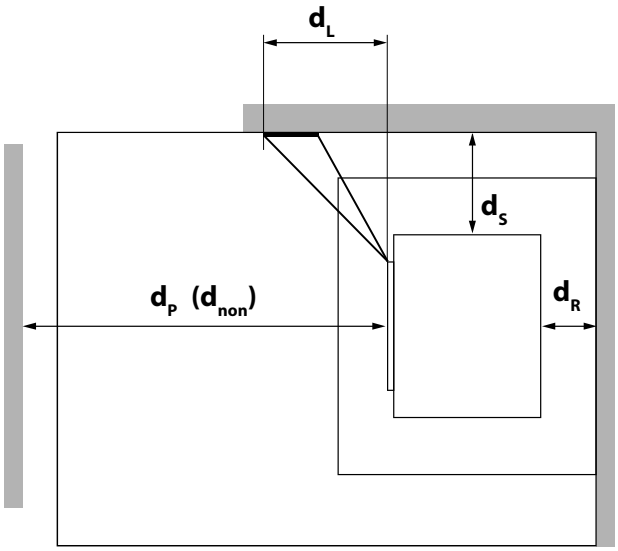

Distancia mínima...			
d_R	... de la espalda a los materiales combustibles	[mm]	150
d_S	... de los lados a materiales inflamables	[mm]	150
d_C	... de arriba a materiales inflamables en el techo	[mm]	500
d_P	... del frente a los materiales inflamables	[mm]	800
d_F	... de la parte frontal a materiales inflamables en la zona de radiación frontal inferior	[mm]	0
d_L	... del frente a materiales inflamables en la zona de radiación frontal lateral	[mm]	0
d_B	... por debajo del suelo (sin pies) a materiales combustibles	[mm]	0
d_{non}	... a paredes incombustibles	[mm]	400

Consejo
Para los trabajos de servicio y mantenimiento, le rogamos que mantenga una distancia mínima de 20 cm a los lados y detrás de la estufa.

Alcance de la radiación

A MATERIALES COMBUSTIBLES

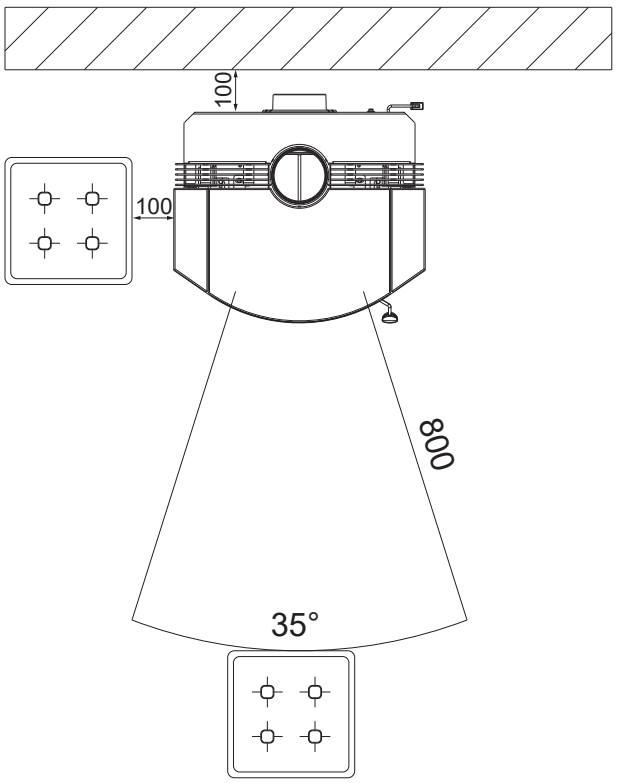

A MATERIALES INCOMBUSTIBLES

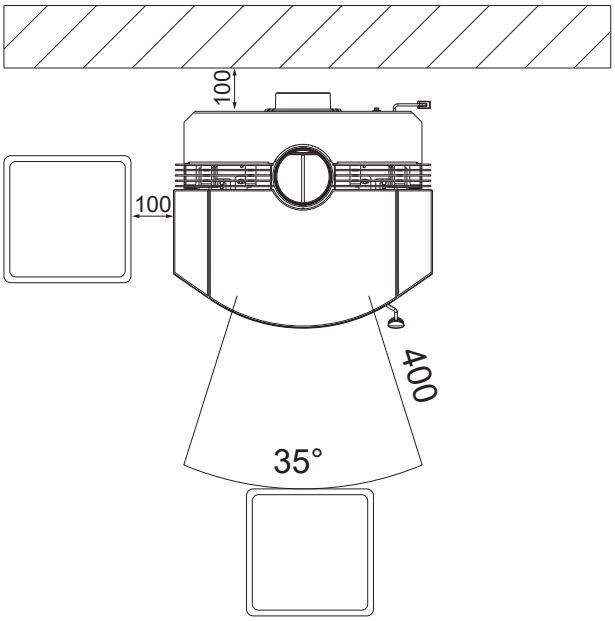

Protección del suelo

Los suelos combustibles (madera, moqueta, etc.) deben protegerse con un revestimiento de materiales de construcción incombustibles (vidrio, chapa de acero o cerámica). La forma de llevar a cabo esta protección del suelo varía de un país a otro.

La temperatura máxima en la parte inferior de su modelo de estufa no supera los 60 C° por encima de la temperatura ambiente. Esto significa que no puede haber un aumento excesivo de la temperatura en la zona inferior del horno y que no es absolutamente necesario colocar una placa ignífuga debajo. Por lo tanto, bastaría con una repisa.

Nota
¡Deben observarse las normativas y ordenanzas específicas de cada país!

Consejo
Si ninguna ley estatal trata este tema, se puede hacer referencia a la **ÖNORM B8311**:
Las chimeneas deben colocarse sobre un soporte de materiales incombustibles en el suelo. Éste debe sobresalir al menos 5 cm del lateral de la chimenea y al menos 30 cm en el lado de funcionamiento por delante de la abertura de la cámara de combustión.

4. BREVE INFORMACIÓN SOBRE EL COMBUSTIBLE: LEÑA

Combustibles adecuados y cantidades de combustible

Como norma general, su estufa de leña puede utilizar leña seca como combustible. También puede utilizar briquetas de madera como combustible.

Nota
Una estufa de leña no es un incinerador. La quema de materiales de desecho de cualquier tipo, especialmente plástico, madera tratada (p. ej.: placas de sujeción), carbón o textiles, daña la estufa de leña y la chimenea y está prohibida por la ley de protección contra emisiones. ¡PÉRDIDA DE GARANTÍA!

Nota
CANTIDADES DE COMBUSTIBLE
La estufa de leña está diseñada con un hogar de combustión plano. Esto quiere decir que solo debe colocarse una capa de combustible sobre la base de brasas existente. Tenga en cuenta que si alimenta una gran cantidad de combustible, su estufa de leña emite una gran cantidad de calor y genera sobrecalentamiento, mucho más de para lo que ha sido diseñada. Por tanto, la estufa de leña podría sufrir daños. Esto puede observarse en particular en el cristal de las puertas de la cámara de combustión que, en caso de sobrecalentamiento de la estufa, presenta una neblina gris que no puede ser eliminada.

Tipos de madera

La madera de distintos tipos de árbol presenta distintos poderes caloríficos. La madera dura o madera nativa es especialmente idónea. Este tipo de maderas queman con una llama suave y generan unas brasas duraderas. Las maderas de pino son ricas en resina y queman, al igual que el resto de las maderas blandas, más rápidamente y tienden a generar chispa.

Tipo de madera	Poder Calorífico kWh/m³	Poder Calorífico kWh/kg
Arce	1900	4,1
Abedul	1900	4,3
Haya	2100	4,2
Roble	2100	4,2
Aliso	1500	4,1
Fresno	2100	4,2
Abedul	1700	4,4
Alerce	1700	4,4
Álamo	1200	4,1
Acacia	2100	4,1
Abeto	1400	4,5
Olmo	1900	4,1
Sauce	1400	4,1

Regulación de potencia

La regulación de potencia de la estufa de leña se realiza de modo manual o mediante el sistema de control electrónico Rikatronic. Sin embargo, tenga presente que la potencia de su estufa de leña también depende del tiro de la chimenea y de la cantidad de combustible añadido.

Combustión limpia

1. La madera debe estar seca y sin tratar.

- Como valor orientativo, la humedad relativa de la madera debe rondar un valor de entre 14 % y 18 %.
- Madera con 2–3 años de secado y almacenada en un lugar bien ventilado.

2. La cantidad de leña y tamaño correctos

- Demasiada leña genera sobrecalentamiento. Conlleva el excesivo deterioro del material de la estufa y pobres valores del gas de combustión.
- Poca leña o troncos demasiado grandes significa que la estufa no alcanza la temperatura óptima de funcionamiento. Los valores de los gases de combustión también son pobres en este caso.
- Para una correcta cantidad de leña véase CANTIDAD DE COMBUSTIBLE

Cantidad de combustible

	Carga nominal	Carga parcial
Cantidad combustible 8 kW	~2,2 kg**	~1,1 kg**
Cantidad combustible 6 kW	~2,0 kg**	-

** Los valores en la práctica, pueden variar en función de la calidad del combustible.

Chimenea de tiempo (INT)

Su estufa corresponde al tipo INT y, por lo tanto, es una chimenea de combustión por tiempo. Está concebida para funcionar a intervalos cortos de tiempo mediante llenados sucesivos.

Nota
Si la estufa se calienta en funcionamiento continuo, se produce un mayor desgaste, especialmente de las piezas sometidas a esfuerzos térmicos. Los intervalos de limpieza pueden acortarse. Por lo tanto, ¡es imprescindible observar las instrucciones de limpieza y mantenimiento!

5. REGULACIÓN MANUAL

Nota
Todo proceso de combustión necesita oxígeno. Limpie la cámara de combustión regularmente antes de cada encendido y vacíe el cenicero. Las aberturas en la rejilla del piso deben estar libres para que pueda entrar suficiente aire.

Nota
La correcta cantidad de llenado para su estufa se indica en CANTIDAD DE COMBUSTIBLE.

Consejo
Con un correcto encendido de acuerdo con las instrucciones anteriores, se contrarresta el desarrollo excesivo de humo.

Accionamiento rejilla de cribado

(exclusivo para estufas equipadas con rejilla de cribado)

La ceniza cae de la cámara de combustión al cenicero empujando la manija de la rejilla de adelante hacia atrás. Esta acción, libera el paso para la toma de aire primaria, necesaria para el encendido.

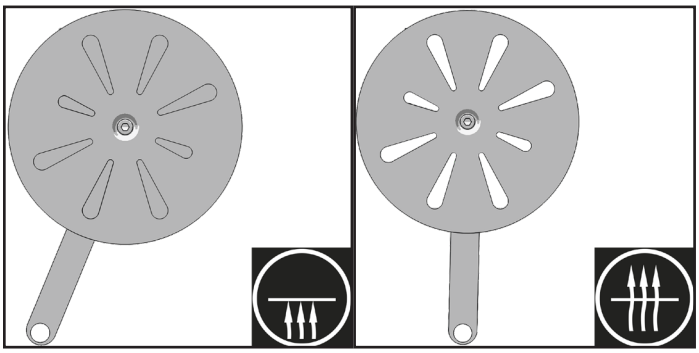

La rejilla de cribado siempre debe permanecer abierta durante el funcionamiento de calefacción. El aire de suministro se controla a través del mando de control en la pared trasera.

Regulación del suministro de aire

El mando de control para el funcionamiento manual se encuentra en la pared trasera.

El rendimiento de su estufa de leña también depende del tiro de la chimenea; por lo tanto, el mando de control debe ser utilizado de acuerdo con su propia experiencia.



La **posición de encendido** solo debe utilizarse para el propio encendido o para el momento de la recarga de leña.

Nota
La posición cero cierra el 100 %. ¡El cierre completo del regulador de aire (posición cero del mando de control) **durante el funcionamiento**, supone riesgo de deflagración y está terminantemente prohibido!

Si la estufa no se encuentra en uso, el aire caliente de la sala puede esfumarse por la chimenea. La posición cero del mando de control puede evitar esta situación.

Correcto encendido

1. Empuje el regulador de aire a la **posición de encendido** para el suministro de aire. Coloque longitudinalmente, a izquierda y derecha, dos pequeñas piezas de aglomerado en el piso de la cámara de combustión.

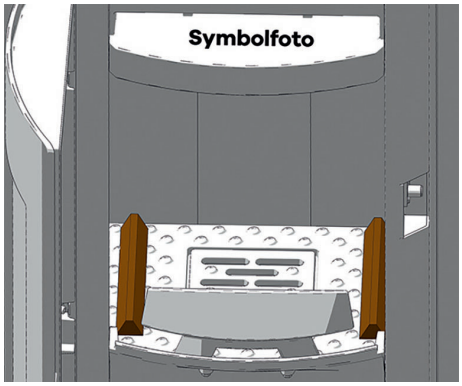

2. Coloque 2-3 haces de leña transversales sobre este aglomerado.

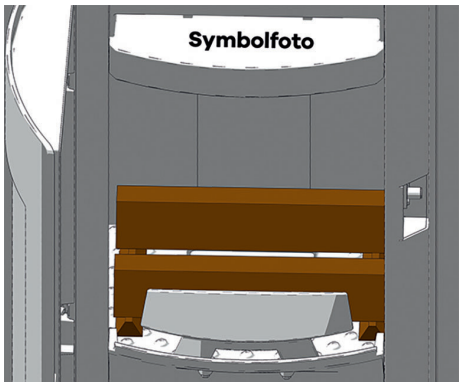

3. Ahora, coloque más piezas de aglomerado cruzadas sobre los haces de leña y sitúe una pastilla de encendido RIKA en la parte superior. En caso de carecer de pastillas de encendido RIKA, puede utilizar papel sin recubrimiento y colocarlo bajo la madera.

4. Encienda la pastilla RIKA (o el papel) y cierre la puerta de la cámara de combustión.

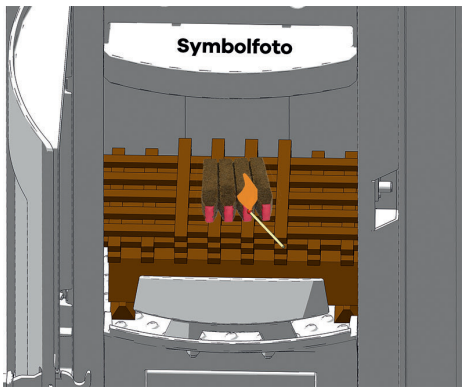

Una vez que la madera se haya quemado, coloque el mando de control en la posición media.

Si los troncos más grandes también se queman (dependiendo del tiro de la chimenea y la calidad o cantidad del combustible), el regulador de aire puede moverse aún más hacia la posición cero para estrangular el suministro de aire.

Recargar

Nota
Atención - ¡Peligro de quemaduras! Utilice el guante para estufa RIKA para abrir la puerta.

Tras la primera quema, agregue uno o dos troncos (véase CANTIDAD DE COMBUSTIBLE) al lecho de brasas. Tire del regulador de aire hacia la **posición de encendido** hasta que la madera esté bien quemada.

Para una combustión óptima, el regulador de aire debería encontrarse entre las posiciones media y cero en la posición ideal. Esto reduce las emisiones y aumenta el grado de efectividad.

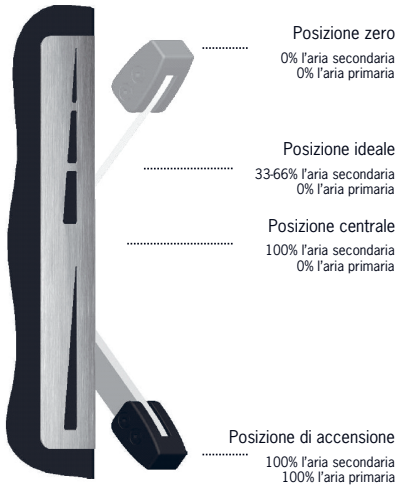

Por favor proceda de igual forma en las sucesivas recargas de leña.

Nota
A veces se desarrolla mucho humo cuando se coloca madera sobre lecho de brasas demasiado pequeño o cuando hay poco aire de combustión. Puede surgir una mezcla explosiva de gas/aire y causar una deflagración a veces violenta. Por razones de seguridad, se recomienda dejar la puerta de la cámara de combustión cerrada y ubicar el regulador de aire en la **posición de encendido**. Si el combustible no se enciende, inicie un nuevo procedimiento de encendido tras la desaparición del humo.

Pastillas de encendido RIKA

Encienda siempre las pastillas RIKA por la punta roja. Un bloque consta de 8 elementos que se pueden dividir al tamaño deseado. La cantidad necesaria de pastillas de encendido RIKA también depende del tamaño, la calidad y la humedad de su leña. Idealmente, un solo elemento es suficiente para encender el fuego.



Consejo
Puede solicitar encendedores con el número de artículo E17159 en su distribuidor RIKA.

6. FUNCIONAMIENTO RIKATRONIC3

Nota
Para dispositivos con RIKATRONIC3 (control electrónico del regulador de aire), cuando se usa un tubo de humos con válvula de mariposa debe estar siempre abierto en el funcionamiento. ¡Peligro de deflagración!

Accionamiento rejilla de cribado

(exclusivo para estufas equipadas con rejilla de cribado)

La ceniza cae de la cámara de combustión al cenicero empujando la manija de la rejilla de adelante hacia atrás. Esto libera la ruta para el suministro de aire primario (controlado a través de RIKATRONIC3) en la cámara de combustión, que se requiere para la fase de encendido.

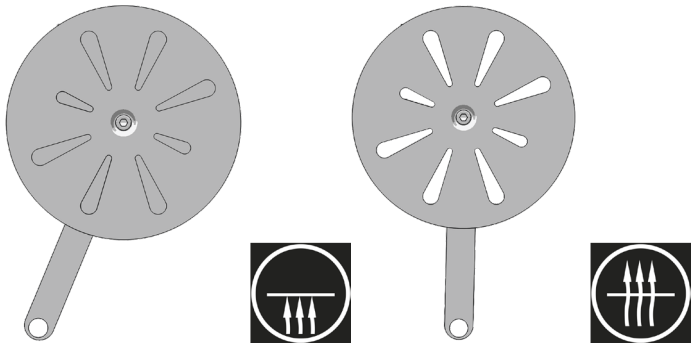

La rejilla de cribado siempre debe permanecer abierta durante el funcionamiento de calefacción.

Pastillas de encendido RIKA

Encienda siempre las pastillas RIKA por la punta roja. Un bloque consta de 8 elementos que se pueden dividir al tamaño deseado. La cantidad necesaria de pastillas de encendido RIKA también depende del tamaño, la calidad y la humedad de su leña. Idealmente, un solo elemento es suficiente para encender el fuego.



Consejo
Puede solicitar los encendedores con el número de artículo E17159 a su distribuidor RIKA.

Instrucciones de calefacción

Preparación

Conecte el enchufe y presione el interruptor principal en la parte posterior de la estufa. El interruptor principal **se ilumina** ahora en **verde**. El indicador en la parte frontal de la estufa también se **ilumina** en **verde** por aproximadamente 10 segundos y luego **parpadea de forma irregular** en**rojo**hasta que se completa el recorrido de referencia del motor del regulador de aire.

Correcto encendido

Una vez que se ha completado el recorrido de referencia y el indicador **se ilumina en rojo**, abra la puerta de la cámara de combustión y retire la ceniza. Abra la rejilla de cribado por completo (solo para dispositivo con rejilla de cribado) y coloque dos piezas pequeñas de cartón prensado a la izquierda y a la derecha en la dirección longitudinal en el piso de la cámara de combustión.

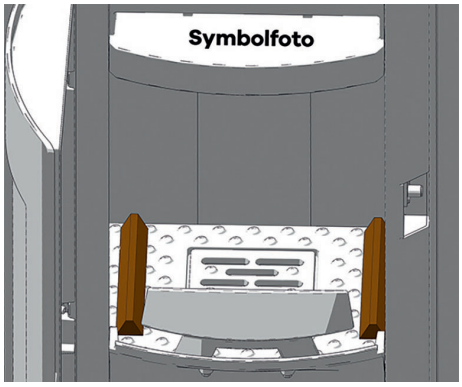

En este aglomerado ponga 2-3 haces de leña más pequeños (altamente inflamable) en la dirección transversal.

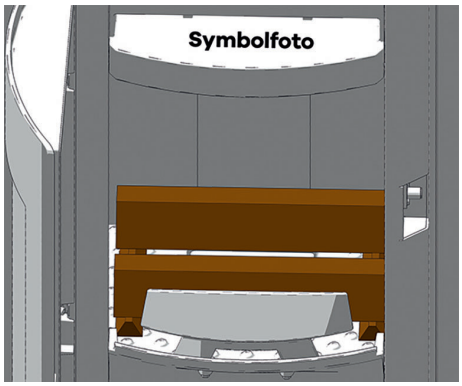

Ahora, coloque más piezas de aglomerado cruzadas sobre los haces de leña y sitúe 2-4 elementos de encendedores RIKA en el lado izquierdo sobre el aglomerado según sea necesario. También es posible colocar papel sin revestimiento debajo del aglomerado en lugar del encendedor.

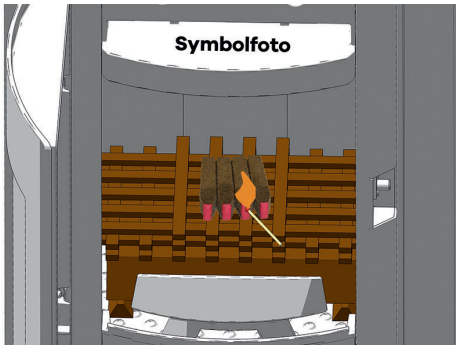

Encienda ahora la pastilla RIKA (o el papel sin recubrimiento) y cierre la puerta de la cámara de combustión. El encendido adecuado contrarresta principalmente el desarrollo excesivo de humo.

Encendido

Cantidad de llenado durante el encendido 2 - 3 troncos en total máx. 2,5 kg

Tan pronto como la temperatura de la cámara de combustión exceda 80 °C, el indicador cambia a **verde** (si la pantalla no cambia a **verde** antes de 10 minutos después de cerrar la puerta de la cámara de combustión, falló el proceso de encendido, es decir, no se excedió la temperatura requerida de cámara de 80 °C).

Después de que el indicador ha cambiado a **verde**, comienza el control de quemado del encendido. La fase de encendido dura aproximadamente 60 minutos dependiendo de la temperatura y la cantidad de llenado. Este tiempo es necesario para obtener un lecho de brasas correspondiente.

Si el indicador cambia de **verde** a **rojo intermitente**, ha llegado el momento adecuado para recargar.

Recargar

Cantidad de llenado al recargar, según sea necesario 2 troncos en total máx. 2,5 kg

La fase de **parpadeo rojo** varía entre 5 y 10 minutos, dependiendo de las condiciones ambientales. Cuando se abre la puerta de la cámara de combustión, el indicador cambiará a **parpadeo- verde.**

Cuando la temperatura ha subido lo suficiente (se ha agregado madera y se ha encendido), el indicador cambia a **verde continuo** (el RIKATRONIC3 comienza con el control de quemado).

Si no se detecta aumento de temperatura, el indicador cambia el estado antes de recargar, dependiendo de la temperatura de la cámara de combustión, **ya sea** a **parpadeo rojo** oa **rojo continuo.**

Apagado
Si no se recarga durante la fase de **parpadeo rojo**, el indicador cambia a **rojo continuo**. A partir de este punto, los haces de leña ya no deberían agregarse, ya que no se puede garantizar el encendido de la madera añadida. La estufa debe llevar a cabo un nuevo encendido.

Modo ECO

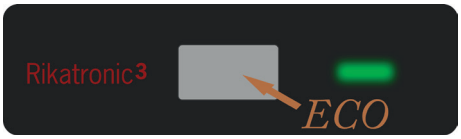

Si la habitación que se va a calentar o la estufa de leña ya están a temperatura, es posible una operación adicional con menor potencia o recubrimiento de leña.

Capacidad en modo ECO, 2 troncos que suman aproximadamente 1,5 kg

Si se presiona la **tecla Eco** durante el llenado (después de cerrar la puerta de la cámara de combustión), el indicador cambia a **parpadeo amarillo** y el funcionamiento Eco se activa.

Mediante este modo de funcionamiento de menor potencia el encendido también se controla de manera óptima.

Presionando la **tecla Eco** otra vez o abriendo la puerta de la cámara de combustión, el indicador vuelve a pasar de **amarillo** a **verde** y el **funcionamiento normal** vuelve a estar activo.

Cierre completo de los reguladores de aire

El RIKATRONIC3 tiene un dispositivo de seguridad que evita que los reguladores de aire se cierren completamente durante el funcionamiento (peligro de deflagración). Sin embargo, para evitar corrientes de aire cuando se apaga la estufa, los reguladores de aire se pueden cerrar por completo con una secuencia de «tecla Eco» y abrir o cerrar la puerta de la cámara de combustión.

- Asegúrese de que la estufa esté fría, apagada y que la puerta de la cámara de combustión esté cerrada
- Conecte el enchufe de red y accione el interruptor principal en la parte posterior de la estufa
- Espere hasta que se complete el recorrido de referencia y la luz indicadora esté en rojo de manera continua
- Ahora con la puerta de la cámara de combustión cerrada, presione la «tecla Eco» durante cinco segundos hasta que la pantalla cambie a amarillo intermitente
- Abra y cierre la puerta de la cámara de combustión, el indicador se iluminará ahora en amarillo
- A continuación, presione la «tecla Eco» nuevamente durante 5 segundos hasta que escuche un «clic» y cierre los reguladores de aire por completo

Una vez que los reguladores de aire han alcanzado su posición final, el indicador se apaga y la estufa se puede apagar o desenchufar.

Fallo eléctrico

En caso de un fallo eléctrico, la tapa del regulador de aire permanece sin cambios hasta que se apaga el fuego (sin indicador). Si vuelve a haber voltaje de red después de un corte de corriente de corta duración, el indicador se ilumina en **verde** durante 10 segundos y luego cambia a **parpadeo rojo** debido al nuevo recorrido de referencia del motor del regulador de aire.

Si la temperatura de la estufa aún es superior a 80 ° C, el indicador cambia y la regulación cambia al estado correspondiente. Si la estufa se enfría nuevamente durante un corte de corriente, el indicador cambia a **rojo continuo**

Regulación manual

Nota
El funcionamiento manual solo se puede llevar a cabo con el dispositivo apagado. Un procedimiento diferente a los enumerados a continuación puede ocasionar daños a los componentes e, inevitablemente, provocará la pérdida de la garantía.

- Apague la estufa presionando el interruptor principal y desconecte el enchufe de la red.
- Inserte lo suficiente la llave de vaso suministrada en el zócalo provisto como se muestra.

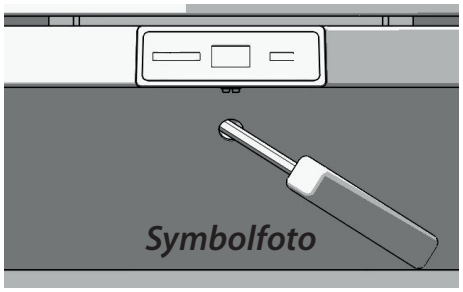

Los reguladores de aire se abren girando en el sentido de las agujas del reloj y se cierran en el sentido contrario a las agujas del reloj.

- Primero gire la llave de vaso a la posición de encendido (abrir hasta que sienta un tope).
- Para regular el suministro de aire y, por lo tanto, el quemado manual, gire gradualmente en sentido antihorario la llave de vaso después de una fase de encendido exitosa.

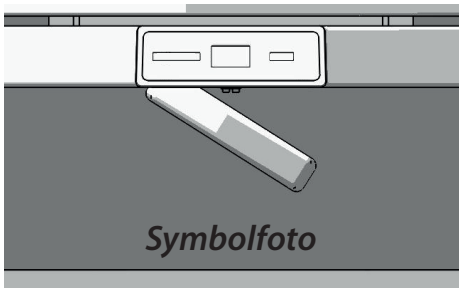

Nota
Asegúrese siempre de que la estufa reciba suficiente aire para la combustión, de lo contrario, esto puede provocar un aumento del humo.

Pantallas de estado

Pantalla LED	Significado	Medidas a tomar
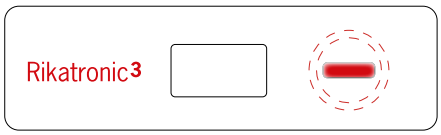 La luz indicadora **parpadeauniformemente** en ROJO	La estufa acaba de encenderse y los reguladores de aire comienzan su recorrido de referencia. Tras un breve fallo eléctrico la regulación comienza de nuevo un recorrido de referencia.	No encienda la estufa hasta que la luz indicadora deje de parpadear.
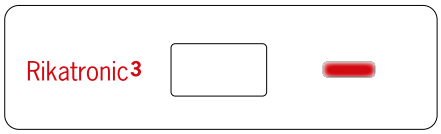 La luz indicadora es ROJA **continua**	La cámara de combustión está fría y la estufa está en estado de espera. La temperatura de la cámara de combustión se ha reducido por debajo de la temperatura de recarga predeterminada.	La estufa está lista para el encendido. Ya no es posible garantizar un proceso de regulación óptimo, la recarga está prohibida. La estufa de llevar a cabo un nuevo encendido.
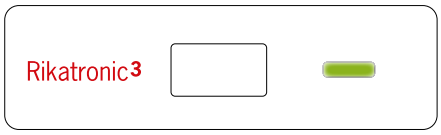 La luz indicadora es VERDE **continua**	La estufa se encuentra en el funcionamiento general.	
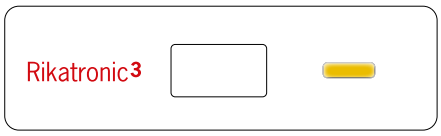 La luz indicadora es AMARILLA **continua**	La estufa se encuentra en el modo de control ECO.	
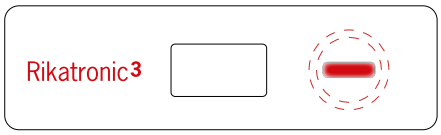 La luz indicadora **parpadeauniformemente** en ROJO	Se ha alcanzado la temperatura predeterminada de recarga.	Abra la puerta de la cámara de combustión y agregue leña, o deje que la estufa se apague.
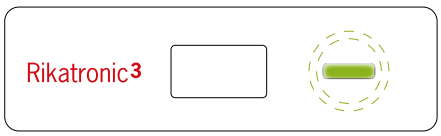 La luz indicadora **parpadea uniformemente** en VERDE	La estufa intenta recargar la madera después de abrir la puerta de la cámara de combustión.	¡Cualquier válvula de mariposa existente y la rejilla de cribado siempre deben permanecer abiertas durante el funcionamiento de calefacción!
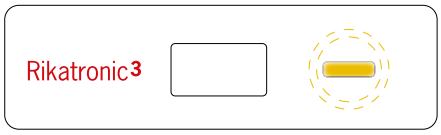 La luz indicadora **parpadea uniformemente** en AMARILLO	Después de recargar se presiona la tecla ECO. La secuencia del interruptor magnético ha sido iniciada.	véase «Medidas a tomar: parpadeo uniforme verde» ver «cierre completo de los reguladores de aire»

Advertencias y mensajes de error

Nota
El servicio técnico debe ser notificado de inmediato de los mensajes de error recurrentes.

Pantalla LED	Significado	Medidas a tomar
 La luz indicadora **parpadea** **1x ROJO** y **1x AMARILLO**	El sensor de temperatura da valores incorrectos. El sensor de temperatura es defectuoso.	Compruebe si el sensor de temperatura está muy sucio o con hollín y, si es necesario, limpiar cuidadosamente (véase limpieza y mantenimiento). Diríjase al servicio técnico de ventas de RIKA.
 La luz indicadora **parpadea** **2x ROJO** y **1x AMARILLO**	El interruptor magnético está defectuoso o atascado. Los reguladores de aire están atascados.	Compruebe si un objeto bloquea los reguladores de aire. Diríjase al servicio técnico de ventas de RIKA.
 La luz indicadora **parpadea** **3x ROJO** y **1x AMARILLO**	El motor de los reguladores de aire no puede acercarse a su posición.	Diríjase al servicio técnico de ventas de RIKA.
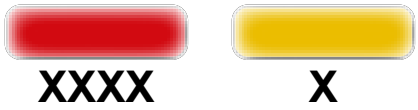 La luz indicadora **parpadea** **4x ROJO** y **1x AMARILLO**	No es posible el cierre completo de los reguladores de aire.	Diríjase al servicio técnico de ventas de RIKA.

7. LIMPIEZA Y MANTENIMIENTO

Información básica

Nota
Tenga cuidado de no succionar el conducto de aire de combustión durante las operaciones de limpieza (aspiración de polvo) alrededor de la estufa durante el funcionamiento de calefacción. Podría aspirar brasas: ¡RIESGO DE INCENDIO!

Nota
Su estufa debe estar fría antes de cualquier tarea de mantenimiento.

Modelo Rikatronic4: No manipule el aparato a menos que la estufa esté apagada y el enchufe de la estufa esté desconectado.

La frecuencia con la que la estufa de leña requiere limpieza y los intervalos de mantenimiento dependen del combustible que utilice. Alto contenido de humedad, cenizas, polvo y virutas pueden, más que duplicar el mantenimiento requerido. Nos gustaría señalar una vez más que use solo madera que se ha almacenado correctamente, seca y sin tratar.

Consejo
Madera como abono: como residuos de combustión, las partes minerales de la madera permanecen como cenizas en la cámara de combustión. Estas cenizas son un producto natural puro y un abono extraordinario para todas las plantas del jardín. Las cenizas deben almacenarse de antemano y «apagarse» con agua.

Nota
Las cenizas pueden contener brasas ocultas, ¡llene solo los contenedores de estaño!

Vaciado del cenicero

Vacíe el cenicero regularmente. Puede sacar el cenicero fácilmente con la puerta de la cámara de combustión abierta.

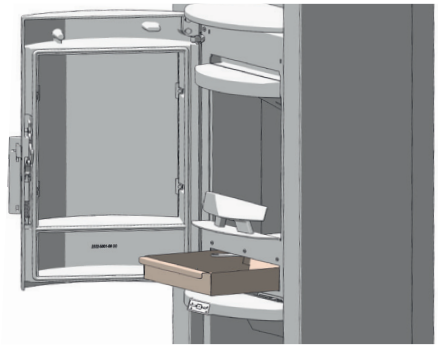

Limpiar el vidrio

El vidrio de la puerta de la cámara de combustión se limpia mejor con un paño húmedo. La suciedad rebelde se puede eliminar con un limpiador especial (sin ácidos corrosivos ni disolventes, ¡peligro para la superficie del cristal!) disponible en su distribuidor de estufas.

Nota
Para limpiar la manija de la puerta de madera, no use agentes de limpieza abrasivos o agresivos, ¡estos dañarán la madera!

Limpieza de las superficies pintadas

Limpie las superficies pintadas con un paño húmedo, no las frote. No utilice productos de limpieza que contengan disolventes.

Limpieza del sensor de temperatura de llama

(Solo en el modelo Rikatronic3)

Libere el sensor de temperatura de la llama a intervalos regulares de los depósitos de ceniza. Use un trapo limpio o papel de periódico.

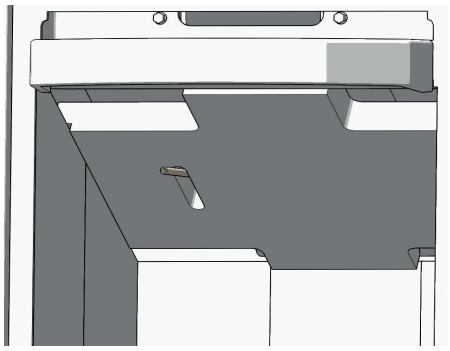

Aberturas de aire de convección

Aspire periódicamente las aberturas de aire de convección para eliminar cualquier acumulación de polvo.

La estufa debe limpiarse a fondo antes del inicio de la temporada de calefacción para evitar el exceso de olor.

Aire de combustión colector de aspiración

Si fuera necesario, limpie la entrada de aire con una aspiradora.

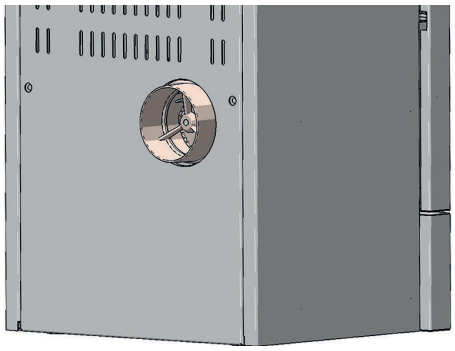

Nota
¡Solo con la estufa fría! De lo contrario, podría aspirar las brasas: ¡RIESGO DE INCENDIO!

Limpieza de los tubos de salida de humos

Anual

Retire los tubos de humos, a continuación compruebe y limpie la conexión de la chimenea. Los depósitos de hollín y polvo en la estufa y en los tubos de humos se pueden barrer y aspirar.

Nota
La acumulación de cenizas volantes puede perjudicar el rendimiento de la estufa y suponer un riesgo para la seguridad.

Inspección de la junta de la puerta

Anual

El estado de las juntas de las puertas de la cámara de combustión y el vidrio debe ser revisado por lo menos una vez al año. Reparar o sustituir las juntas dependiendo de su estado.

Nota
Sólo juntas intactas aseguran un funcionamiento perfecto de su estufa de leña.

8. MONTAJE/DESMONTAJE DE PIEDRA Y ELEMENTOS OPCIONALES

Nota
La manipulación del aparato sólo puede realizarse si el enchufe de la estufa se ha desconectado y la estufa se ha enfriado completamente.

Nota
Durante todas las tareas de manipulación, debe prestarse especial atención a los dedos y a todos los componentes de revestimiento de la estufa. Elija una superficie de base suave, para evitar arañazos en suelo y paredes de la habitación o en los revestimientos de la estufa.

Conversión en la conexión para la salida de humos de la parte trasera

Levante la cubierta de piedra

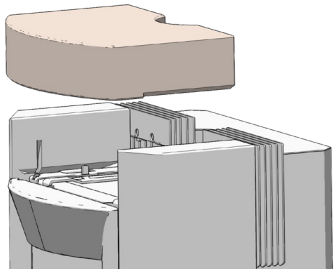

Retire la tapa de la cubierta de la cocina en el panel trasero (en el modelo Rikatonic3 debe cortar con una sierra para metales la tapa perforada).

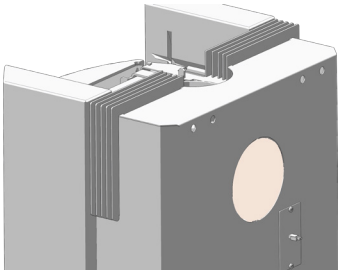

Afloje los cuatro tornillos del panel trasero para quitar las láminas.

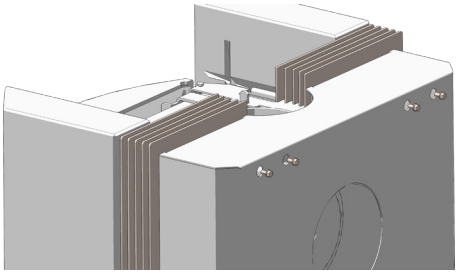

Intercambie el racor de humos y la cubierta de la cocina.

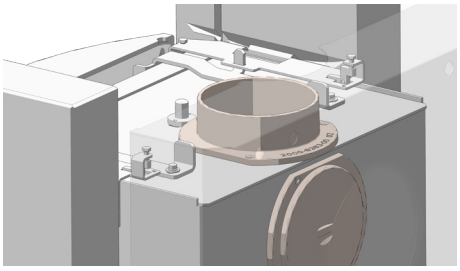

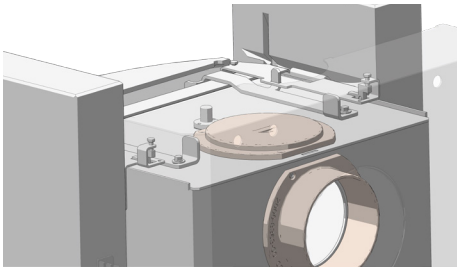

Vuelva a atornillar la nueva lámina (pedido opcional) a través del panel trasero.

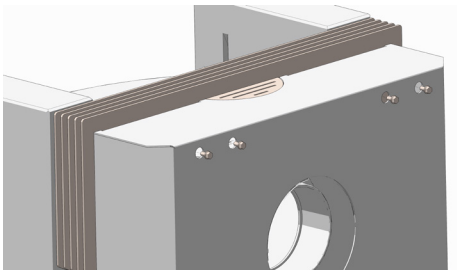

Vuelva a colocar la cubierta de piedra.

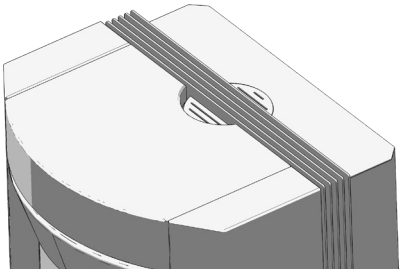

Desmontaje de piedra

Las dos piedras laterales se pueden quitar levantándolas con cuidado. Coloque las piedras sobre una superficie suave y limpia.

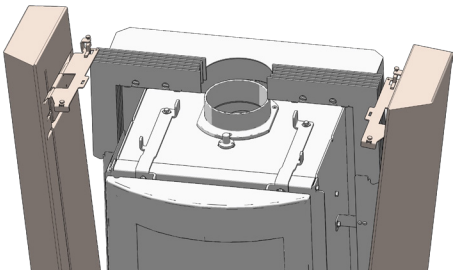

9. PROBLEMAS - POSIBLES SOLUCIONES

Problema 1

El fuego arde con una llama débil y anaranjada, el cristal está cubierto de hollín

Causa(s)

- Tiro de la chimenea pobre
- Madera húmeda
- Encendido incorrecto
- La estufa presenta suciedad interna

Posibles soluciones

- Compruebe si los canales del gas de combustión están obstruidos con ceniza (véase LIMPIEZA Y MANTENIMIENTO)
- Use madera seca y correctas cantidades de combustible (véase GUÍA RÁPIDA SOBRE LA COMBUSTIÓN DE LEÑA)
- Comprobar si el colector de aspiración o el canal de entrada de aire o salida de humos están bloqueados u obstruidos
- Revisar la junta de la puerta o de la tapa de limpieza para ver si presentan fugas (véase LIMPIEZA Y MANTENIMIENTO)
- Hacer que el servicio sea llevado a cabo por un especialista autorizado
- Todo cristal debe limpiarse con limpiacristales de vez en cuando según el uso.

Problema 2

La estufa emite un fuerte olor y sale de ella humo al exterior

Causa(s)

- Fase de combustión inicial (puesta en marcha)
- La estufa ha acumulado polvo y/o suciedad

Posibles soluciones

- Esperar a que transcurra la fase de combustión inicial y ventile suficientemente
- Aspire periódicamente las aberturas de aire de convección para eliminar cualquier acumulación de polvo.

Problema 3

Salida de humo al recargar troncos y durante la fase de calentamiento

Causa(s)

- Apertura de la puerta de la cámara de combustión demasiado rápida
- Demasiada ceniza en la cámara de combustión
- Recarga de leña demasiado enérgica
- tiro de la chimenea insuficiente
- Fugas en la conexión para la salida de humos
- Combustión de leña aún presente (llama visible)

Posibles soluciones

- apertura lenta de la puerta de la cámara de combustión
- Limpieza periódica de la cámara de combustión (aspiración)
- colocación cuidadosa de la leña
- Comprobar si hay obstrucciones en la chimenea
- Compruebe las conexiones y si fuera necesario cambie las juntas
- Añada troncos solo tras la desaparición de la llama
- Compruebe las juntas y cámbielas (puerta de la cámara de combustión,...)

10. DATOS TÉCNICOS

RIKA®

DOCUMENTACIÓN TÉCNICA

según el reglamento de la comisión
(UE) 2015/1185 y 2015/1186
Ecodesign

Datos de contacto del fabricante

Fabricante:	RIKA Innovative Ofentechnik GmbH
Contacto:	Andreas Bloderer
Dirección:	Müllerviertel 20 4563 Micheldorf Austria

Detalles del dispositivo

Identificador de modelo:	ECO II
Modelos equivalentes:	-
Laboratorio notificado:	Technische Universität Wien, Getreidemarkt 9/166, 1060 Wien, Austria
Laboratorio notificado #:	1746
Número de informe de prueba:	PL-25026-37-P
Aplicación de normas armonizadas:	EN 16510-2-1:2022
Otras normas/especificaciones técnicas aplicadas:	-
Función de calefacción indirecta:	No
Salida de calor directa:	8,0kW
Salida de calor indirecta:	-

Características de funcionamiento con combustible preferido

Eficiencia energética de calefacción estacional ηs :	73%
Eficiencia energética de calefacción estacional RIKATRONIC ηs :	-
Índice de eficiencia energética:	111
Índice de eficiencia energética RIKATRONIC:	-

Precauciones especiales de montaje, instalación o mantenimiento

Deben respetarse las distancias de protección contra incendios, de seguridad, así como las distancias a los materiales de construcción inflamables.

En todo momento debe garantizarse el suministro suficiente de aire de combustión para el aparato. Los sistemas de aspiración de aire, pueden interferir en el suministro de aire de combustión.

Para el dimensionamiento de la chimenea deben tenerse en cuenta los valores de los gases de combustión del aparato.

Características cuando se función, exclusivamente, con combustible preferido

Potencia calorífica			
Potencia calorífica nominal	P_{nom}	8,0	kW
Potencia calorífica mínima	P_{min}	4,0	kW
Eficiencia útil			
Rendimiento útil a la potencia calorífica nominal	$\eta_{th,nom}$	83,4	%
Rendimiento útil con la mínima potencia calorífica	$\eta_{th,min}$	83,6	%
Consumo de electricidad auxiliar			
Con la potencia calorífica nominal	el_{max}	-	kW
Con una potencia calorífica mínima	el_{min}	-	kW
En modo de espera	el_{SB}	-	kW
Necesidad de presencia de llama piloto permanente			
Necesidad de presencia de llama piloto	P_{pilot}	NPD	kW

Tipo de potencia calorífica/control de la temperatura ambiente	
potencia calorífica de una etapa, sin control de la temperatura ambiente	Si
dos o más etapas manuales, sin control de la temperatura ambiente (**)	No
con termostato mecánico de control de la temperatura ambiente (**)	No
con control electrónico de la temperatura ambiente (**)	No
con control electrónico de la temperatura ambiente y temporizador diario (**)	No
con control electrónico de la temperatura ambiente y temporizador semanal (**)	No
Control de la temperatura ambiente con detección de presencia (**)	No
Control de la temperatura ambiente con detección de ventanas abiertas (**)	No
con opciones de control remoto (**)	No

Detalles del combustible

Combustible	Combustible preferido:	Otros combustibles adecuados:	η_s [%]	Emisiones de la calefacción de espacios a la potencia calorífica nominal (*)				Emisiones de la calefacción de espacios con la mínima potencia calorífica (*)(**)			
				PM	OGC	CO	NO_x	PM	OGC	CO	NO_x
				mg/Nm^3 (13% O_2)				mg/Nm^3 (13% O_2)			
Troncos de madera, contenido de humedad ≤ 25 %	Si	No	73,0	28	40	786	124	22	65	1114	104
Troncos de madera RIKATRONIC, contenido de humedad ≤ 25 %	No	No	-	-	-	-	-	-	-	-	-
Madera comprimida, contenido de humedad < 12 %	No	No	-	-	-	-	-	-	-	-	-
Otra biomasa leñosa	No	No	-	-	-	-	-	-	-	-	-
Biomasa no leñosa	No	No	-	-	-	-	-	-	-	-	-
Antracita y carbón de vapor seco	No	No	-	-	-	-	-	-	-	-	-
Coca dura	No	No	-	-	-	-	-	-	-	-	-
Coca de baja temperatura	No	No	-	-	-	-	-	-	-	-	-
Carbón bituminoso	No	No	-	-	-	-	-	-	-	-	-
Briquetas de lignito	No	No	-	-	-	-	-	-	-	-	-
Briquetas de turba	No	No	-	-	-	-	-	-	-	-	-
Briquetas de combustibles fósiles mezclados	No	No	-	-	-	-	-	-	-	-	-
Otros combustibles fósiles	No	No	-	-	-	-	-	-	-	-	-
Mezcla de briquetas de biomasa y combustibles fósiles	No	No	-	-	-	-	-	-	-	-	-
Otra mezcla de biomasa y combustible sólido	No	No	-	-	-	-	-	-	-	-	-

(*) PM = polvo, OGC = compuestos orgánicos gaseosos, CO = monóxido de carbono, NOx = gases nitrosos

(**) Sólo se requiere cuando se aplican los factores de corrección F(2) o F(3)

Firmado por y en nombre del fabricante por:
Andreas Bloderer / gestión de productos

RIKA®
Innovative Ofentechnik GmbH
A-4563 Micheldorf, Müllerviertel 20
Tel.: +43 (0)7582/686-14, Fax DW: -43
www.rika.at

Micheldorf, 20.03.2026

válida. Reservado el derecho a realizar modificaciones técnicas y visuales, así como a cometer errores sintácticos y de imprenta.

DOCUMENTACIÓN TÉCNICA

según el reglamento de la comisión
(UE) 2015/1185 y 2015/1186
Ecodesign

Datos de contacto del fabricante

Fabricante:	RIKA Innovative Ofentechnik GmbH
Contacto:	Andreas Bloderer
Dirección:	Müllerviertel 20 4563 Micheldorf Austria

Detalles del dispositivo

Identificador de modelo:	ECO II 6 kW
Modelos equivalentes:	-
Laboratorio notificado:	Technische Universität Wien, Getreidemarkt 9/166, 1060 Wien, Austria
Laboratorio notificado #:	1746
Número de informe de prueba:	PL-25026-38-P
Aplicación de normas armonizadas:	EN 16510-2-1:2022
Otras normas/especificaciones técnicas aplicadas:	-
Función de calefacción indirecta:	No
Salida de calor directa:	6,0kW
Salida de calor indirecta:	-

Características de funcionamiento con combustible preferido

Eficiencia energética de calefacción estacional ηs :	66%
Eficiencia energética de calefacción estacional RIKATRONIC ηs :	-
Índice de eficiencia energética:	101
Índice de eficiencia energética RIKATRONIC:	-

Precauciones especiales de montaje, instalación o mantenimiento

Deben respetarse las distancias de protección contra incendios, de seguridad, así como las distancias a los materiales de construcción inflamables.

En todo momento debe garantizarse el suministro suficiente de aire de combustión para el aparato. Los sistemas de aspiración de aire, pueden interferir en el suministro de aire de combustión.

Para el dimensionamiento de la chimenea deben tenerse en cuenta los valores de los gases de combustión del aparato.

Características cuando se función, exclusivamente, con combustible preferido

Potencia calorífica			
Potencia calorífica nominal	P_{nom}	6,0	kW
Potencia calorífica mínima	P_{min}	-	kW
Eficiencia útil			
Rendimiento útil a la potencia calorífica nominal	$\eta_{th,nom}$	76,6	%
Rendimiento útil con la mínima potencia calorífica	$\eta_{th,min}$	-	%
Consumo de electricidad auxiliar			
Con la potencia calorífica nominal	el_{max}	-	kW
Con una potencia calorífica mínima	el_{min}	-	kW
En modo de espera	el_{SB}	-	kW
Necesidad de presencia de llama piloto permanente			
Necesidad de presencia de llama piloto	P_{pilot}	NPD	kW

Tipo de potencia calorífica/control de la temperatura ambiente	
potencia calorífica de una etapa, sin control de la temperatura ambiente	Si
dos o más etapas manuales, sin control de la temperatura ambiente (**)	No
con termostato mecánico de control de la temperatura ambiente (**)	No
con control electrónico de la temperatura ambiente (**)	No
con control electrónico de la temperatura ambiente y temporizador diario (**)	No
con control electrónico de la temperatura ambiente y temporizador semanal (**)	No
Control de la temperatura ambiente con detección de presencia (**)	No
Control de la temperatura ambiente con detección de ventanas abiertas (**)	No
con opciones de control remoto (**)	No

Detalles del combustible

Combustible	Combustible preferido:	Otros combustibles adecuados:	η_s [%]	Emisiones de la calefacción de espacios a la potencia calorífica nominal (*)				Emisiones de la calefacción de espacios con la mínima potencia calorífica (*)(**)			
				PM	OGC	CO	NO_x	PM	OGC	CO	NO_x
				mg/Nm^3 (13% O_2)				mg/Nm^3 (13% O_2)			
Troncos de madera, contenido de humedad ≤ 25 %	Si	No	66,0	25	65	1181	114	-	-	-	-
Troncos de madera RIKATRONIC, contenido de humedad ≤ 25 %	No	No	-	-	-	-	-	-	-	-	-
Madera comprimida, contenido de humedad < 12 %	No	No	-	-	-	-	-	-	-	-	-
Otra biomasa leñosa	No	No	-	-	-	-	-	-	-	-	-
Biomasa no leñosa	No	No	-	-	-	-	-	-	-	-	-
Antracita y carbón de vapor seco	No	No	-	-	-	-	-	-	-	-	-
Coca dura	No	No	-	-	-	-	-	-	-	-	-
Coca de baja temperatura	No	No	-	-	-	-	-	-	-	-	-
Carbón bituminoso	No	No	-	-	-	-	-	-	-	-	-
Briquetas de lignito	No	No	-	-	-	-	-	-	-	-	-
Briquetas de turba	No	No	-	-	-	-	-	-	-	-	-
Briquetas de combustibles fósiles mezclados	No	No	-	-	-	-	-	-	-	-	-
Otros combustibles fósiles	No	No	-	-	-	-	-	-	-	-	-
Mezcla de briquetas de biomasa y combustibles fósiles	No	No	-	-	-	-	-	-	-	-	-
Otra mezcla de biomasa y combustible sólido	No	No	-	-	-	-	-	-	-	-	-

(*) PM = polvo, OGC = compuestos orgánicos gaseosos, CO = monóxido de carbono, NOx = gases nitrosos

(**) Sólo se requiere cuando se aplican los factores de corrección F(2) o F(3)

Firmado por y en nombre del fabricante por:
Andreas Bloderer / gestión de productos

RIKA®
Innovative Ofentechnik GmbH
A-4563 Micheldorf, Müllerviertel 20
Tel.: +43 (0)7582/686-14, Fax DW: -43
www.rika.at

Micheldorf, 20.03.2026

válida. Reservado el derecho a realizar modificaciones técnicas y visuales, así como a cometer errores sintácticos y de imprenta.

DOCUMENTACIÓN TÉCNICA

según el reglamento de la comisión
(UE) 2015/1185 y 2015/1186
Ecodesign

Datos de contacto del fabricante

Fabricante:	RIKA Innovative Ofentechnik GmbH
Contacto:	Andreas Bloderer
Dirección:	Müllerviertel 20 4563 Micheldorf Austria

Detalles del dispositivo

Identificador de modelo:	ECO II R3
Modelos equivalentes:	-
Laboratorio notificado:	Technische Universität Wien, Getreidemarkt 9/166, 1060 Wien, Austria
Laboratorio notificado #:	1746
Número de informe de prueba:	PL-25026-37-P
Aplicación de normas armonizadas:	EN 16510-2-1:2022
Otras normas/especificaciones técnicas aplicadas:	-
Función de calefacción indirecta:	No
Salida de calor directa:	8,0kW
Salida de calor indirecta:	-

Características de funcionamiento con combustible preferido

Eficiencia energética de calefacción estacional ηs :	73%
Eficiencia energética de calefacción estacional RIKATRONIC ηs :	-
Índice de eficiencia energética:	111
Índice de eficiencia energética RIKATRONIC:	-

Precauciones especiales de montaje, instalación o mantenimiento

Deben respetarse las distancias de protección contra incendios, de seguridad, así como las distancias a los materiales de construcción inflamables.

En todo momento debe garantizarse el suministro suficiente de aire de combustión para el aparato. Los sistemas de aspiración de aire, pueden interferir en el suministro de aire de combustión.

Para el dimensionamiento de la chimenea deben tenerse en cuenta los valores de los gases de combustión del aparato.

Características cuando se función, exclusivamente, con combustible preferido

Potencia calorífica			
Potencia calorífica nominal	P_{nom}	8,0	kW
Potencia calorífica mínima	P_{min}	4,0	kW
Eficiencia útil			
Rendimiento útil a la potencia calorífica nominal	$\eta_{th,nom}$	83,4	%
Rendimiento útil con la mínima potencia calorífica	$\eta_{th,min}$	83,6	%
Consumo de electricidad auxiliar			
Con la potencia calorífica nominal	el_{max}	0,003	kW
Con una potencia calorífica mínima	el_{min}	0,003	kW
En modo de espera	el_{SB}	0,002	kW
Necesidad de presencia de llama piloto permanente			
Necesidad de presencia de llama piloto	P_{pilot}	NPD	kW

Tipo de potencia calorífica/control de la temperatura ambiente	
potencia calorífica de una etapa, sin control de la temperatura ambiente	Si
dos o más etapas manuales, sin control de la temperatura ambiente (**)	No
con termostato mecánico de control de la temperatura ambiente (**)	No
con control electrónico de la temperatura ambiente (**)	No
con control electrónico de la temperatura ambiente y temporizador diario (**)	No
con control electrónico de la temperatura ambiente y temporizador semanal (**)	No
Control de la temperatura ambiente con detección de presencia (**)	No
Control de la temperatura ambiente con detección de ventanas abiertas (**)	No
con opciones de control remoto (**)	No

Detalles del combustible

Combustible	Combustible preferido:	Otros combustibles adecuados:	η_s [%]	Emisiones de la calefacción de espacios a la potencia calorífica nominal (*)				Emisiones de la calefacción de espacios con la mínima potencia calorífica (*)(**)			
				PM	OGC	CO	NO_x	PM	OGC	CO	NO_x
				mg/Nm^3 (13% O_2)				mg/Nm^3 (13% O_2)			
Troncos de madera, contenido de humedad ≤ 25 %	Si	No	73,0	28	40	786	124	22	65	1114	104
Troncos de madera RIKATRONIC, contenido de humedad ≤ 25 %	No	No	-	-	-	-	-	-	-	-	-
Madera comprimida, contenido de humedad < 12 %	No	No	-	-	-	-	-	-	-	-	-
Otra biomasa leñosa	No	No	-	-	-	-	-	-	-	-	-
Biomasa no leñosa	No	No	-	-	-	-	-	-	-	-	-
Antracita y carbón de vapor seco	No	No	-	-	-	-	-	-	-	-	-
Coca dura	No	No	-	-	-	-	-	-	-	-	-
Coca de baja temperatura	No	No	-	-	-	-	-	-	-	-	-
Carbón bituminoso	No	No	-	-	-	-	-	-	-	-	-
Briquetas de lignito	No	No	-	-	-	-	-	-	-	-	-
Briquetas de turba	No	No	-	-	-	-	-	-	-	-	-
Briquetas de combustibles fósiles mezclados	No	No	-	-	-	-	-	-	-	-	-
Otros combustibles fósiles	No	No	-	-	-	-	-	-	-	-	-
Mezcla de briquetas de biomasa y combustibles fósiles	No	No	-	-	-	-	-	-	-	-	-
Otra mezcla de biomasa y combustible sólido	No	No	-	-	-	-	-	-	-	-	-

(*) PM = polvo, OGC = compuestos orgánicos gaseosos, CO = monóxido de carbono, NOx = gases nitrosos

(**) Sólo se requiere cuando se aplican los factores de corrección F(2) o F(3)

Firmado por y en nombre del fabricante por:
Andreas Bloderer / gestión de productos

RIKA®
Innovative Ofentechnik GmbH
A-4563 Micheldorf, Müllerviertel 20
Tel.: +43 (0)7582/686-14, Fax DW: -43
www.rika.at

Micheldorf, 20.03.2026

válida. Reservado el derecho a realizar modificaciones técnicas y visuales, así como a cometer errores sintácticos y de imprenta.

DOCUMENTACIÓN TÉCNICA

según el reglamento de la comisión
(UE) 2015/1185 y 2015/1186
Ecodesign

Datos de contacto del fabricante

Fabricante:	RIKA Innovative Ofentechnik GmbH
Contacto:	Andreas Bloderer
Dirección:	Müllerviertel 20 4563 Micheldorf Austria

Detalles del dispositivo

Identificador de modelo:	ECO II R3 6 kW
Modelos equivalentes:	-
Laboratorio notificado:	Technische Universität Wien, Getreidemarkt 9/166, 1060 Wien, Austria
Laboratorio notificado #:	1746
Número de informe de prueba:	PL-25026-38-P
Aplicación de normas armonizadas:	EN 16510-2-1:2022
Otras normas/especificaciones técnicas aplicadas:	-
Función de calefacción indirecta:	No
Salida de calor directa:	6,0kW
Salida de calor indirecta:	-

Características de funcionamiento con combustible preferido

Eficiencia energética de calefacción estacional ηs :	66%
Eficiencia energética de calefacción estacional RIKATRONIC ηs :	-
Índice de eficiencia energética:	101
Índice de eficiencia energética RIKATRONIC:	-

Precauciones especiales de montaje, instalación o mantenimiento

Deben respetarse las distancias de protección contra incendios, de seguridad, así como las distancias a los materiales de construcción inflamables.

En todo momento debe garantizarse el suministro suficiente de aire de combustión para el aparato. Los sistemas de aspiración de aire, pueden interferir en el suministro de aire de combustión.

Para el dimensionamiento de la chimenea deben tenerse en cuenta los valores de los gases de combustión del aparato.

Características cuando se función, exclusivamente, con combustible preferido

Potencia calorífica			
Potencia calorífica nominal	P_{nom}	6,0	kW
Potencia calorífica mínima	P_{min}	-	kW
Eficiencia útil			
Rendimiento útil a la potencia calorífica nominal	$\eta_{th,nom}$	76,6	%
Rendimiento útil con la mínima potencia calorífica	$\eta_{th,min}$	-	%
Consumo de electricidad auxiliar			
Con la potencia calorífica nominal	el_{max}	0,003	kW
Con una potencia calorífica mínima	el_{min}	0,003	kW
En modo de espera	el_{SB}	0,002	kW
Necesidad de presencia de llama piloto permanente			
Necesidad de presencia de llama piloto	P_{pilot}	NPD	kW

Tipo de potencia calorífica/control de la temperatura ambiente	
potencia calorífica de una etapa, sin control de la temperatura ambiente	Si
dos o más etapas manuales, sin control de la temperatura ambiente (**)	No
con termostato mecánico de control de la temperatura ambiente (**)	No
con control electrónico de la temperatura ambiente (**)	No
con control electrónico de la temperatura ambiente y temporizador diario (**)	No
con control electrónico de la temperatura ambiente y temporizador semanal (**)	No
Control de la temperatura ambiente con detección de presencia (**)	No
Control de la temperatura ambiente con detección de ventanas abiertas (**)	No
con opciones de control remoto (**)	No

Detalles del combustible

Combustible	Combustible preferido:	Otros combustibles adecuados:	η_s [%]	Emisiones de la calefacción de espacios a la potencia calorífica nominal (*)				Emisiones de la calefacción de espacios con la mínima potencia calorífica (*)(**)			
				PM	OGC	CO	NO_x	PM	OGC	CO	NO_x
				mg/Nm^3 (13% O_2)				mg/Nm^3 (13% O_2)			
Troncos de madera, contenido de humedad ≤ 25 %	Si	No	66,0	25	65	1181	114	-	-	-	-
Troncos de madera RIKATRONIC, contenido de humedad ≤ 25 %	No	No	-	-	-	-	-	-	-	-	-
Madera comprimida, contenido de humedad < 12 %	No	No	-	-	-	-	-	-	-	-	-
Otra biomasa leñosa	No	No	-	-	-	-	-	-	-	-	-
Biomasa no leñosa	No	No	-	-	-	-	-	-	-	-	-
Antracita y carbón de vapor seco	No	No	-	-	-	-	-	-	-	-	-
Coca dura	No	No	-	-	-	-	-	-	-	-	-
Coca de baja temperatura	No	No	-	-	-	-	-	-	-	-	-
Carbón bituminoso	No	No	-	-	-	-	-	-	-	-	-
Briquetas de lignito	No	No	-	-	-	-	-	-	-	-	-
Briquetas de turba	No	No	-	-	-	-	-	-	-	-	-
Briquetas de combustibles fósiles mezclados	No	No	-	-	-	-	-	-	-	-	-
Otros combustibles fósiles	No	No	-	-	-	-	-	-	-	-	-
Mezcla de briquetas de biomasa y combustibles fósiles	No	No	-	-	-	-	-	-	-	-	-
Otra mezcla de biomasa y combustible sólido	No	No	-	-	-	-	-	-	-	-	-

(*) PM = polvo, OGC = compuestos orgánicos gaseosos, CO = monóxido de carbono, NOx = gases nitrosos

(**) Sólo se requiere cuando se aplican los factores de corrección F(2) o F(3)

Firmado por y en nombre del fabricante por:
Andreas Bloderer / gestión de productos

RIKA®
Innovative Ofentechnik GmbH
A-4563 Micheldorf, Müllerviertel 20
Tel.: +43 (0)7582/686-14, Fax DW: -43
www.rika.at

Micheldorf, 20.03.2026

válida. Reservado el derecho a realizar modificaciones técnicas y visuales, así como a cometer errores sintácticos y de imprenta.

Dimensiones, peso y conexión

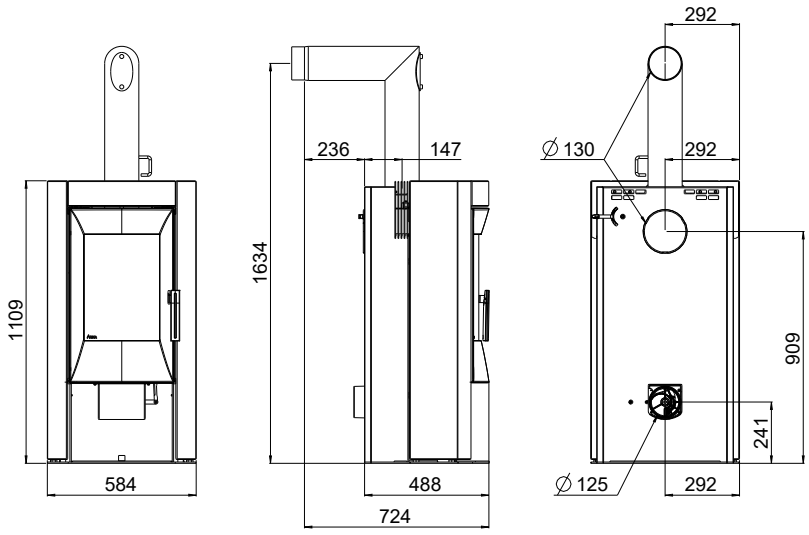

Dimensiones			
H	Alto	[mm]	1109
L	Ancho	[mm]	584
W	Profundidad cuerpo	[mm]	488
Peso			
m1	Massa del camino senza rivestimento in piedra	[kg]	**140**
m2	Massa del camino con rivestimento in piedra	[kg]	280
m_{chim}	Carico massimo attraverso il camino	[kg]	-
Conexión salida de humos			
d_{out}	Diámetro del tubo de escape	[mm]	130
	Conexión superior Altura de conexión	[mm]	1634
	Profundidad desde la parte trasera del horno hasta el centro del tubo de humos	[mm]	147
	Distancia lateral	[mm]	292
	Altura conexión trasera	[mm]	909
	Distancia lateral conexión trasera	[mm]	292
	Conexión lateral Altura de conexión	[mm]	-
	Profundidad con conexión al lado	[mm]	-
Conexión entrada de aire debajo			
	Diámetro	[mm]	125
	Altura conexión opcional	[mm]	241
	Distancia lateral	[mm]	292

Datos técnicos

ECO II / ECO II RIKATRONIC³			8 kW	6 kW
P_{nom}	Potencia calorífica nominal	[kW]	8	6
P_{SHnom}	Potencia calorífica nominal del local	[kW]	8	6
P_{part}	Potencia calorífica con carga parcial	[kW]	4	4
P_{SHpart}	Capacidad de calefacción de la habitación con carga parcial	[kW]	4	4
	Necesidad de aire fresco	[m³/h]	21	16
	Capacidad de calefacción en función del aislamiento de la casa	[m³]	90-210	70-160
η_{nom}	Rendimiento a potencia nominal	[%]	83,4	76,6
η_{part}	Rendimiento con carga parcial	[%]	83,6	-
	Contenido de CO2	[%]	9,8	8,5
CO_{nom}	Emisión de CO a potencia calorífica nominal con un contenido de oxígeno del 13% de O2	[mg/m_N^3]	786	1181
CO_{part}	Emisión de CO a potencia calorífica de carga parcial con un contenido de oxígeno del 13% O2	[mg/m_N^3]	1114	-
NO_{xnom}	Emisión de NOx a potencia calorífica nominal con un contenido de oxígeno del 13% O2	[mg/m_N^3]	124	114
NO_{xpart}	Emisión de NOx a carga parcial con un contenido de oxígeno del 13% O2	[mg/m_N^3]	104	-
OGC_{nom}	Emisión de hidrocarburos a potencia calorífica nominal con un contenido de oxígeno del 13% O2	[mg/m_N^3]	40	65
OGC_{part}	Emisiones de hidrocarburos a carga parcial con un contenido de oxígeno del 13% de O2	[mg/m_N^3]	65	-
PM_{nom}	Emisiones de polvo a potencia calorífica nominal con un contenido de oxígeno del 13% O2	[mg/m_N^3]	28	25
PM_{part}	Emisiones de polvo a potencia calorífica de carga parcial con un contenido de oxígeno del 13% O2	[mg/m_N^3]	22	-
$\phi_{f,g\ part}$	Caudal másico de gases de combustión a carga parcial de potencia térmica	[g/s]	7,1	7,1
T_{snom}	Temperatura de los gases de combustión en la conexión de gases de combustión a la potencia térmica nominal	[°C]	297	313
T_{spart}	Temperatura de los gases de combustión en la conexión de gases de combustión con carga parcial de potencia térmica	[°C]	283	-
P_{nom}	Presión mínima de descarga a la potencia calorífica nominal	[Pa]	12	12
P_{part}	Presión mínima de salida con carga parcial	[Pa]	6	-
P_{min}	Presión mínima de impulsión para el cálculo de la chimenea	[Pa]	12	12
V_h	Pérdida de calor ambiente cuando la chimenea no está en funcionamiento	[m³/h]	-	-
η_s	Factor de utilización anual de la calefacción	[%]	73	66
EEI	Índice de eficiencia energética		111	101
INT	Modo de encendido temporizado			
T-Klasse	Designación de la chimenea		T400	

Nota
El criterio para el final del ciclo de prueba es de 3 horas en el caso de las estufas de pellets.
En el caso de las estufas de leña, el criterio de CO2 es del 4 %.

Listado piezas de repuesto, despiece

Nota
Sólo pueden utilizarse piezas originales suministradas por el fabricante.

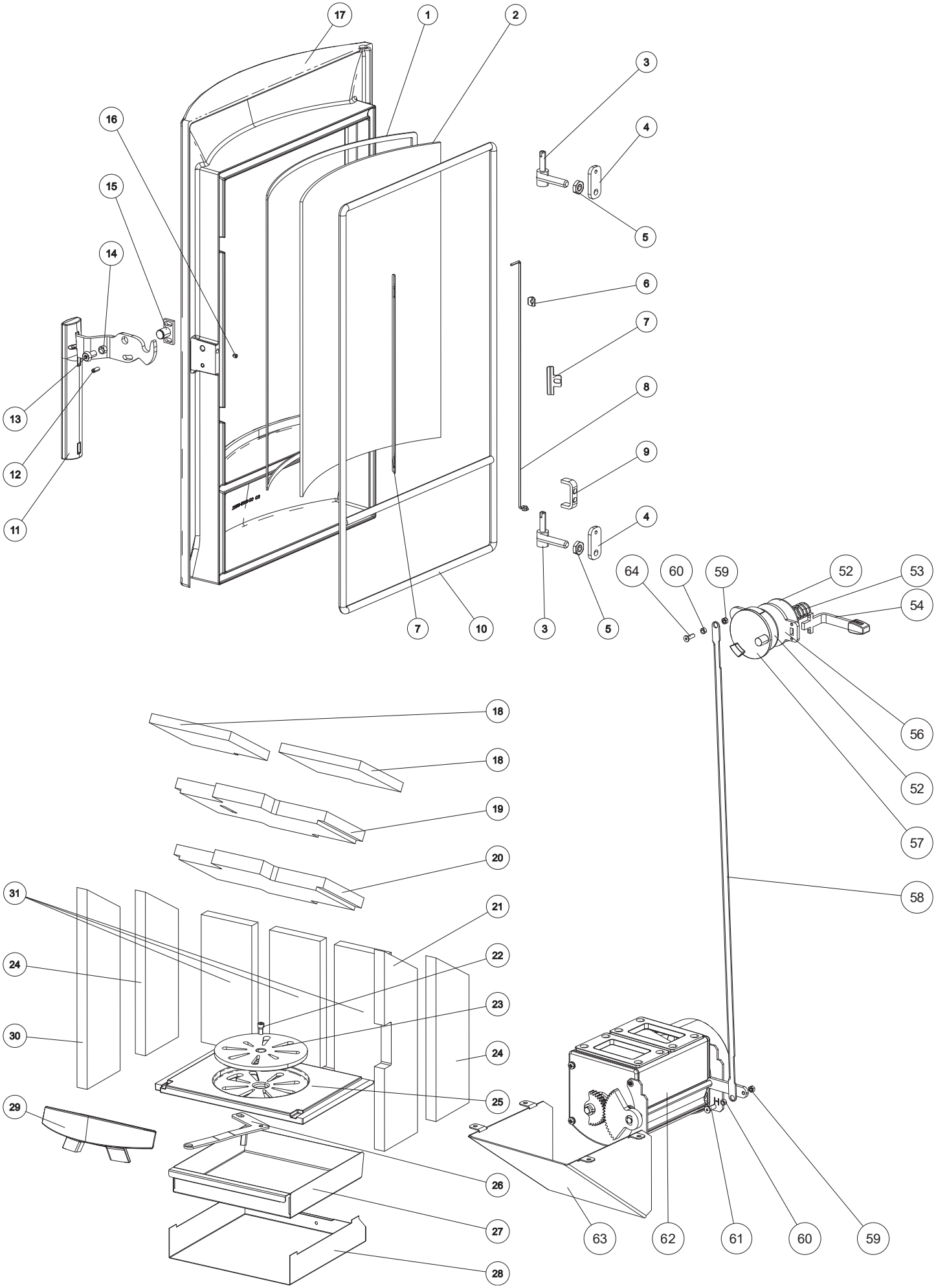

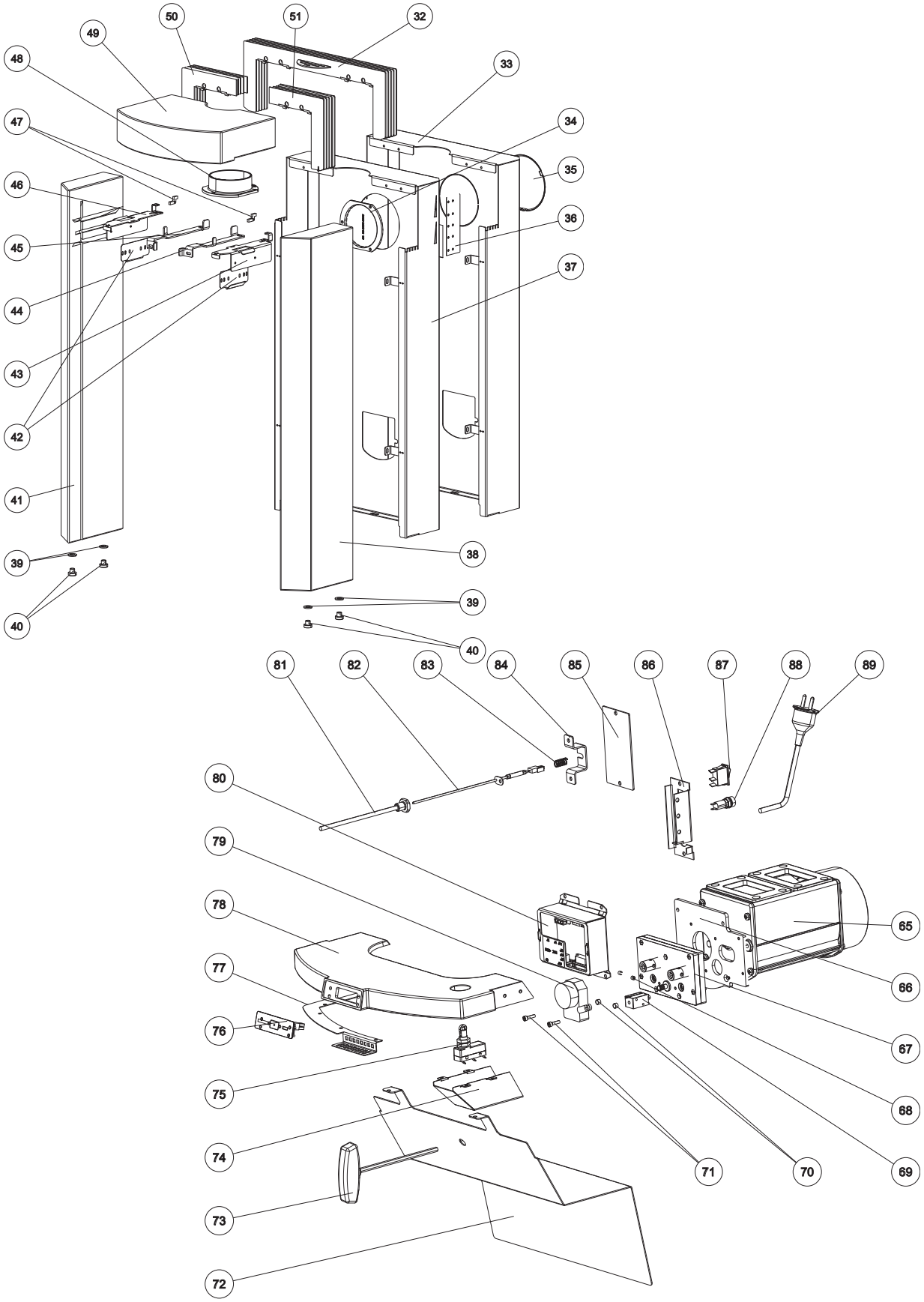
50
51
32
49
48
33
47
34
46
35
45
36
44
37
43
42
41
38
39
40
39
40
81
82
83
84
85
86
87
88
89
80
79
78
65
77
66
76
67
75
68
74
71
70
69
73
72

Descripción general piezas de repuesto con números de referencia

Nr.	Art.Nr.	Descripción
1	N103693	Junta plana negra 8x2
2	Z32533	Cristal de la puerta
3	B15807	Suspensión BA1
4	L01136	Placa de ajuste de puerta
5	N111780	Tuerca hexagonal
6	N111701	Arandela de conexión tam.5
7	L00475	Soporte de cristal
8	Z32691	Resorte de torsión
9	L01320	Tope de puerta
10	E13858	Juego de juntas para estufas Ø 12 (3 m silicona incl.)
11	B16983	Manilla de puerta cpl.
12	N108427	Tornillo descabezado M05X12
13	N108203	Tornillo de apriete allen M08X16
14	Z14937	Manguito de manilla
15	B12322	Placa de bloqueo
16	N104060	Tornillo de sujeción M05x06
17	Z33192	Puerta de la cámara de combustión negra
	Z33196	Puerta de la cámara de combustión metálica
	Z33592	Puerta de la cámara de combustión cobre
18	Z33323	Placa deflectora superior
19	Z32596	Placa deflectora inferior Rikatronic
20	Z33588	Placa deflectora inferior
21	Z32591	Revestimiento interno delantero derecho
22	N100061	Tornillo allen M08x16
23	Z25948	Arandela vibratoria
24	Z32593	Ladrillo refractario der. + izq. trasero
25	Z25946	Rejilla de fondo
26	L00616	Palanca de rejilla vibratoria
27	L00867	Cenicero
28	L00868	Soporte de cenicero
29	Z32940	Retenedor de madera negro
30	Z32592	Revestimiento interno delantero izquierdo
31	Z32590	Revestimiento interno trasero
32	E15270	Opción de conexión del conducto de humos en la parte trasera
33	B17065	Panel trasero negro
	B17066	Panel trasero metálico
34	Z35057	Tapa ciega negra
35	Z10022	Tapa negra
	Z30072	Tapa metálica
36	L01947	Placa de marcado
37	B17069	Panel trasero manual negro
	B17070	Panel trasero manual metálico
38	Z33224	Esteatita derecha
39	Z34764	Arandela de corcho
40	Z34366	Perno almacenamiento de piedra
41	Z33225	Esteatita izquierdo
42	L02065	Sujeción piedra inferior
43	Z35198	Sujeción piedra superior derecha gris
	Z35199	Sujeción piedra superior derecha negro
44	Z35208	Estribo de tensión derecho
45	Z35209	Estribo de tensión izquierdo
46	Z35201	Sujeción piedra superior izquierda gris

Nr.	Art.Nr.	Descripción
	Z35200	Sujeción piedra superior izquierda negro
47	L02278	Chapa de ajuste
48	Z17799	Adaptador tubo de salida de humos D130 negro
49	Z33223	Tapa esteatita
50	B16989	Laminilla izquierda cpl.
51	B16988	Laminilla derecha cpl.
52	Z34373	Placa de resorte
53	N108131	Resorte de presión
54	B17391	Manilla reguladora
56	L01912	Control deslizante
57	Z34317	Palanca deslizante
58	L01913	Varilla de empuje
59	N106175	Tuerca hexagonal M05
60	Z33758	Distancia
61	N108231	Tornillo allen M05x16
62	B16501	Mando del regulador de aire superior
63	Z34385	Cubierta de regulador negra
	Z34384	Cubierta de regulador metálica
	Z34386	Cubierta de regulador cobre
64	N108231	Tornillo allen M05x16
		RIKATRONIC³
65	B17860	Regulador de suministro de aire con tubo de entrada de aire
67	B16464	Transmisión regulador de aire
68	N104060	Tornillo de sujeción M05x06
69	N111815	Electroimán de elevación
70	Z28501	Distancia
71	N111784	Tornillo allen M04X16
72	B16987	Panel de regulador negro
	B16986	Panel de regulador metálico
73	N102647	Llave tubular
74	Z35001	Cubierta interruptor negra
	Z35000	Cubierta interruptor metálica
75	N111825	Interruptor de contacto
76	B16645	Panel de mando cpl. Rikatronic3
77	Z34999	Cubierta de cableado negra
	Z34998	Cubierta de cableado metálica
78	Z34997	Panel negro
	Z34884	Panel metálico
	Z35171	Panel cobre
79	N111817	Motor regulador de aire
80	B16422	Placa base Rikatronic3
81	B15248	Tubo de sensor
82	B15671	Sensor de temperatura
83	N108131	Resorte de presión
84	L00433	Soporte de presión
85	Z33276	Placa de bloqueo negra
	Z33277	Placa de bloqueo metálica
86	Z33278	Soporte sistema eléctrico negro
	Z33279	Soporte sistema eléctrico metálico
87	B15754	Interruptor principal conectado/desconectado
88	N110696	Fusible 1,6 A
89	B15680	Mazo de cableado

Nota: Por favor considere que las partes sombreadas pueden diferir ligeramiente del color anunque estén impresas en alta resolución! Los pequeños daños en las partes de la guarnición se pueden reparar con nuestro spray de pintura especial Senotherm. No hay ningún color RAL que coincida con las partes pintadas del carenado.



11. CONDICIONES DE GARANTÍA

Le recomendamos que la puesta en marcha sea realizada por un técnico certificado por RIKA.

Las siguientes condiciones de garantía son de aplicación, únicamente, en la Europa continental. Para el resto de países, serán válidas, las condiciones específicas del importador en cada uno de estos países. En caso de duda, así como, en caso de traducciones incorrectas u omisiones de contenido, la versión alemana es la única de referencia válida.

En el caso de una reclamación oportuna de daños, los derechos de reclamación de garantía por parte del interesado al distribuidor especializado o autorizado de RIKA, deben hacerse valer por escrito.

Al hacerlo, se deben presentar los siguientes documentos:

- Motivo de la reclamación por escrito
- Factura
- Protocolo de puesta en marcha
- Nombre del modelo y número de serie

GARANTIA RIKA

5 AÑOS

En las soldaduras del cuerpo de la estufa.
En las estufas de pellets, hasta un consumo de pellets de 10.000 kg,
o, como máximo, 5 años.

La garantía RIKA es una garantía comercial o de fabricante (sujeta a ciertas excepciones).

Comprende exclusivamente defectos de material y fabricación, así como la entrega gratuita de piezas de recambio.
Los tiempos de trabajo y traslado no están incluidos en la garantía del fabricante.

Los requisitos para la prestación de la garantía son:

- Solo deben utilizarse piezas de repuesto originales suministradas por el fabricante.
- Instalación adecuada de la estufa conforme al manual del usuario vigente en el momento de la fecha de compra.
- La conexión de la estufa debe ser realizada por un técnico autorizado a trabajar con este tipo de estufas.
- La puesta en marcha debe ser efectuada por un técnico certificado por RIKA.

¡El incumplimiento de cualquiera de los puntos mencionados anteriormente, anula los derechos de reclamación de garantía!

Cualquier coste generado al fabricante debido a una reclamación de garantía no legítima, será facturado al titular de la reclamación. Igualmente quedan excluidos de la garantía los daños debidos al incumplimiento de las instrucciones del fabricante para el funcionamiento de la estufa o causados por el usuario, como por ejemplo: el sobrecalentamiento, uso de combustibles no certificados, intervención indebida en el aparato o en el tubo de salida de gases de combustión, un tiro de chimenea mal ajustado en el aparato con un ajuste insuficiente o excesivo, agua de condensación, mantenimiento o limpieza no realizado o deficiente, incumplimiento de la normativa de construcción e instalación vigente, uso indebido por parte del operario o de terceras personas o daños de transporte y manipulación.

¡LA GARANTÍA DE ESTE FABRICANTE NO AFECTA A LAS DISPOSICIONES DE LA GARANTÍA LEGAL!

12. CONDICIONES DE LA GARANTÍA LEGAL

Como consumidor, tiene derecho a la garantía que cubre cualquier defecto en el momento de la entrega. La garantía es de dos (2) años, a partir de la fecha de entrega de la estufa.
A este respecto deben tenerse en cuenta las condiciones respectivas o las disposiciones de la garantía legal del distribuidor especializado de RIKA.

Quedan excluidas de la garantía legal:

1. Piezas de desgaste (desgaste normal, que no se deba a un defecto)
2. Componentes en contacto con el fuego, como cristal, vasos de combustión, rejillas, placas de tiro, placas deflectoras, revestimientos de la cámara de combustión (p. ej., ladrillos refractarios), cerámicas, elementos de encendido, sensores, sensores de la cámara de combustión y reguladores de temperatura.
3. Lacado, revestimientos superficiales (p. ej., asas, paneles)
4. Juntas
5. Piedra natural, termopiedra, etc.

válida desde: 01.07.2023

13. INFORMACIÓN SOBRE EL RECICLADO

La empresa RIKA Innovative Ofentechnik GmbH se ha fijado el objetivo de que sus productos sean respetuosos con el medio ambiente a lo largo del ciclo completo de vida útil de los mismos. Nuestro compromiso con este objetivo se mantiene incluso una vez finalizada su vida útil.

Nota
Para el correcto reciclado del aparato, le recomendamos que se ponga en contacto con una empresa local de eliminación de residuos.

Nota
Para un desmontaje profesional del aparato, diríjase a su distribuidor especializado RIKA.

Nota
Le recomendamos que retire las piezas que se encuentran en contacto con el fuego, como el cristal, vaso de combustión, rejillas, placas de tiro, placas deflectoras, revestimientos de la cámara de combustión (por ejemplo, el material refractario), cerámica, elementos de encendido, sensores, sondas de la cámara de combustión y los sensores de temperatura, y los elimine en la basura doméstica.

Información sobre cada uno de los componentes de la unidad

- **Componentes eléctricos o electrónicos:** Desmonte los componentes eléctricos o electrónicos del aparato. Estos componentes no deben ser eliminados en la basura doméstica. Su adecuado recicleje, debe realizarse a través del sistema de recogida de residuos de aparatos eléctricos.
- **Material refractario de la cámara de combustión:** Retire del aparato los componentes refractarios que hayan sido instalados en la cámara de combustión. Si tuviera elementos de fijación, deben ser retirados previamente. Los elementos refractarios que entran en contacto con el fuego o los gases de combustión, deben eliminarse; no es posible su reutilización o reciclaje.
- **Vermiculita en la cámara de combustión:** Retire del aparato la vermiculita instalada en la cámara de combustión. Si tuviera elementos de fijación, deben ser retirados previamente. La vermiculita que ha estado en contacto con el fuego o los gases de combustión debe eliminarse; no es posible su reutilización o reciclaje.
- **Cristal cerámico:** Retire el cristal cerámico con una herramienta adecuada. Retire las juntas y sepárelas del marco, si las hay. El cristal cerámico transparente puede, generalmente, reciclarse. Para ello debe separarse en cristales decorados y no decorados. El cristal cerámico, puede eliminarse como residuo de la construcción.
- **Chapa de acero:** Desmonte los componentes de hapa de acero de la unidad, desatornillando o flexionando (alternativamente por aplastamiento mecánico). Si los hubiera, retire las juntas de antemano. Deseche las piezas de chapa de acero como chatarra.
- **Hierro fundido:** Desmonte los componentes del aparato de hierro fundido desatornillando o flexionando (alternativamente por aplastamiento mecánico). Si los hubiera, retire las juntas de antemano. Deseche las piezas de chapa de acero como chatarra.
- **Piedra natural:** Retirar mecánicamente la piedra natural existente de la unidad y eliminarla como residuo de construcción.
- **Juntas (fibra de vidrio):** Retire las juntas del aparato, mecánicamente. Estos componentes no deben eliminarse junto con los residuos domésticos, ya que los residuos de fibra de vidrio no pueden destruirse mediante incineración. Deseche las juntas como, fibras de vidrio y cerámica (fibras minerales artificiales).
- **Tiradores metálicos y elementos decorativos:** Si están presentes, retire o desmonte los tiradores metálicos y los elementos decorativos y deséchelos como chatarra metálica.

Nota
Tenga en cuenta las opciones de reciclaje local para todos los componentes.

Extracto del código de residuos del Reglamento de la Lista Europea de Residuos

Código del residuo	Tipo de residuo
15 01 03	Embalaje de madera
17 01 03	Azulejos y cerámica
17 02 02	Vidrio
17 04 05	Hierro y acero
17 05 04	Tierra y piedras

Eliminación y reciclaje de componentes electrónicos

Mediante la aplicación de la Directiva europea 2012/19/UE sobre residuos de aparatos eléctricos y electrónicos (RAEE) y otras normativas locales, respaldamos el establecimiento de sistemas de retirada y reciclaje.

Los aparatos usados pueden llevarse sin problemas a los puntos de recogida de residuos municipales para su reciclaje. Tenga en cuenta al respecto las disposiciones nacionales.



El aparato no debe eliminarse con la basura doméstica normal.

14. RESPETO DE LA NORMATIVA DE LA UE

CE

Este producto cumple con los requisitos de la Comunidad Europea.

Por la presente, RIKA Innovative Ofentechnik GmbH declara que este dispositivo cumple con los requisitos esenciales y otras disposiciones pertinentes de las Directivas 2011/1185/UE.

La versión más reciente y válida de la declaración de conformidad puede consultarse en www.rika.at

Z35895_EcoII_R3_ES | 7052026

RIKA Innovative Ofentechnik GmbH
Müllerviertel 20
4563 Micheldorf / AUSTRIA
Tel.: +43 (0)7582/686 - 41, Fax: -43
verkauf@rika.at **www.rika.at**

En caso de duda, así como falta de contenido o incorrectas traducciones, la versión alemana es la única válida. Reservado el derecho a realizar modificaciones técnicas y visuales, así como a cometer errores sintácticos y de imprenta

© 2026 | RIKA Innovative Ofentechnik GmbH