Insert Pellet

Installations- och användar manual

RIKA®

INNEHÅLL

Förklaring av symboler ... 3

1. VIKTIG INFORMATION 5
Förpackning ... 5
Förpackningen till din nya kamin är till största del miljömässigt neutralt. ... 5
Allmän varnings- och säkerhetsinformation ... 5
Elanslutning ... 5
Första upptändningen ... 5
Korrekt anslutning till skorstenen ... 6
Flera och blandade användningsområden ... 6
Rumsluftsoberoende drift ... 6
Rumsluftberoende drift ... 6
Konvektionsluftledning ... 6

2. INSTALLATION AV KAMINEN 7
Anslutning till skorstenen (kamin) ... 7
Anslutning till en stålskorsten (kamin) ... 7
Förbränningsluft ... 7
Anslutning av extern förbränningsluft ... 7

3. BRANDSKYDD 8
Minsta avstånd ... 8
Skydd av golv ... 9

4. TEKNIK OCH SÄKERHETSFUNKTIONER 10
Bekväm användning ... 10
Topp effektivitet - lägsta utsläpp ... 10
DAR - Dynamic Air Regulation ... 10
Undertrycksövervakning ... 10
Låg temperatur - avstängning ... 10
Elektrisk överströmsäkring ... 10
Automatisk rengöringscykel ... 10
Komponentövervakning ... 10
Skruvmotorövervakning ... 10
Strömavbrott (under uppvärmning) ... 10
Strömavbrott (under startfasen) ... 10

5. KOMFORTTILLBEHÖR 11
Rumssensor/fjärrrumssensor ... 11
Gränssnitt ... 11
Externa krav ... 11
Seriellt gränssnitt ... 11
USB anslutning ... 11
Extern rumstermostat ... 11
Extern anslutning kabelbrygga ... 11
Tillval RIKA FIRENET 2nd Generation ... 11
RIKA VOICE röststyrning ... 11

6. KORT INFORMATION OM BRÄNSLE: PELLETS 12
Vad är pellets? ... 12
Träpellets specifikation enligt ENplus – A1 ... 12
Bränslepåfyllning vid pelletsdrift ... 12
Pelletslagring ... 12
Tijdshaard (INT) ... 12
Mängd ved ... 12

7. INSTRUKTIONER FÖR IDRIFTTAGNINGSPROTOKOLL 13
Användarinstruktion ... 13

8. UNDERHÅLL 14
Tömma asklådan 14
Rengöra lackerade ytor 14

9. RENGÖRING 15
Öppningar för konvektionsluft 15
Rengör rökgaskanaler 15
Förbränningsluft - insugningsgrenrör 16
Rengöring av rökgaskanaler 17
Lager 17
Inspektera dörrtätningen 17
Rengöring av rökgaskanaler 17

10. PROBLEM - MÖJLIGA LÖSNINGAR 18
Problem 1 18
Problem 2 18
Problem 3 18

11. TEKNISK INFORMATION 20
Mått, vikt och anslutningar 22
Teknisk Information 23
Reservdel översikt - sprängskiss 24
MULTIAIR 27
Reservdelsöversikt artikelnummer 28

12. RIKA GARANTIVILLKOR 30

13. JURIDISKA GARANTIVILLKOR 30

14. INFORMATION OM ÅTERVINNING 31
Information om de enskilda komponenterna i enheten 31
Utdrag ur avfallskoden i förordningen om den europeiska avfallskatalogen 31
Avfallshantering och återvinning av elektronikavfall 31

15. EFTERLEVNAD MED EU:S FÖRORDNINGAR 31

Förklaring av symboler

...Observera

...Tips

...Manuell hantering

...Insexnyckel #4, #5

...Hex #13

...får inte kastas i hushållsavfallet

...överensstämmer med EU:s bestämmelser

...Läs och följ bruksanvisningen

EN BRASKAMIN ÄR ALLTID MER ÄN ”BARA” EN VÄRMEKÄLLA.

Kära kund,

Vi vill tacka dig för att du har köpt vår högkvalitativa kamin. Med denna kvalitetsprodukt vill vi inte bara ge värme till ditt hem, utan också skapa trivsel och komfort.

Vi är stolta över att kunna erbjuda dig en produkt som inte bara är funktionell, utan också imponerar med sin attraktiva design. Vi lägger stor vikt vid kvalitet och hållbarhet och är övertygade om att du kommer att ha glädje av din nya kamin under lång tid framöver.

För att säkerställa att din kamin fungerar och är effektiv under lång tid är det viktigt att utföra regelbundna rengörings- och underhållsarbeten. Här är några viktiga punkter att tänka på:

1. **Rengör kaminen invändigt regelbundet för att avlägsna avlagringar och smuts. Detaljerad information om detta hittar du under „RENGÖRING & SKÖTSEL“.**

2. **Låt regelbundet en fackman utföra service på kaminen för att säkerställa att alla komponenter fungerar korrekt och inte uppvisar några tecken på slitage.**

3. **Beakta även de rekommenderade säkerhetsåtgärderna för att undvika olyckor och skador.**

Genom att regelbundet utföra dessa enkla skötsel- och underhållsåtgärder kan du se till att din kamin fungerar optimalt och att du kan njuta av den under lång tid.

Vi önskar dig en trevlig „kamintid“ och tackar dig för ditt förtroende och stöd.

Med vänlig hälsning

Karl Stefan Riener

Karl Philipp Riener

Stefan Riener

1. VIKTIG INFORMATION

Förpackning

Ditt första intryck är viktigt för oss!

Förpackningen till din nya kamin ger utmärkt skydd vid transport men skador på kaminen och tillbehören kan inträffa under transport.

Observera
Kontrollera så att det inte finns skador på kaminen vid uppackning. Rapportera eventuella skador till din återförsäljare omedelbart! Var särskilt uppmärksam att stenpanelerna är intakta. Repor på materialet kan lätt uppstå. Stenpanelerna är undantagna från garantin.

Förpackningen till din nya kamin är till största del miljömässigt neutralt.

Tips
Det trä som används i förpackningen har inte varit ytbehandlade och kan därför brännas i spisen efter avlägsnande av alla skruvar och spikar. Kartong och film (PE) lämnas för återvinning.

Allmän varnings- och säkerhetsinformation

Det är viktigt att läsa den inledande allmänna information om varningar.

- Läs hela bruksanvisningen noggrant innan du installerar och tar kaminen i bruk.
- Ägaren till den lilla eldningsanläggningen eller den person som har rätt att förfoga över den lilla eldningsanläggningen måste förvara den tekniska dokumentationen och på begäran visa upp den för myndigheter eller sotare.
- Beakta de nationella och europeiska standarder och lokala föreskrifter som gäller för installation och drift av eldstaden!
- RIKA kaminer får endast installeras i rum med normal luftfuktighet (torra områden enligt VDE 0100 Del 200). Kaminerna är inte stänkvattenskyddade och får inte installeras i våtutrymmen. Minimistorleken baseras på rummets värmekapacitet eller husets isolering.
- Innan du installerar kaminen ska du kontrollera att undergrundens bärförmåga klarar av kaminens vikt
- Endast godkänd transportutrustning med tillräcklig bärförmåga får användas för transporten av kaminen.
- Din kamin är inte lämplig för användning som en stege eller ställning att stå på.
- Kaminen får under inga omständigheter användas med defekta dörrtätningar. Tätningarna måste ersättas med original RIKA-tätningar av en specialiserad firma.
- Förbränningen av bränslen som leder till värmeenergi ger omfattande uppvärmning av kaminens ytor, dörrar, dörr- och drifts handtag, glas, rökrör och eventuellt den främre väggen. Avstå från att röra dessa delar utan lämpliga skyddskläder eller utrustning t.ex. grytvantar eller hjälpmedel (manöverhandtag).
- Gör dina barn medvetna om denna risk och hålla dem borta från kaminen under uppvärmning.
- Elda endast med bränsle avsett för kaminer.
- Förbränning eller att lägga in mycket brandfarliga eller explosiva material (bensin, lampoljor av bensintyp, paraffin, grillkolständare, etylalkohol eller liknande vätskor), såsom tomma sprayburkar etc. i förbränningskammaren och att lagra dem nära kaminen är strängt förbjudet på grund av explosionsrisk.
- Ha inte på dig vida eller lättantändliga kläder vid återuppvärmning.
- Se till att glödbitar inte ramlar från brännrummet på brännbart material.
- Att sätta icke-värmebeständiga föremål på kaminen eller i dess närheten är förbjudet.
- Placera inte kläder på kaminen för att torka.
- Tvättställningar osv. måste placeras på ett tillräckligt avstånd till kaminen - AKUT FARA FÖR BRAND!
- När kaminen används är det förbjudet att hantera lättantändliga och explosiva ämnen i samma eller angränsande rum.
- Om kaminen är används med kontinuerlig drift blir följden ökat slitage särskilt av de termiskt belastade delarna. Rengöringsintervallerna kan bli kortare. Var därför noga med att följa kraven på rengöring och underhåll!

Observera
Avfall och vätskor får inte eldas i kaminen!

Observera
SE UPP när du fyller pelletsbehållaren. Pelletsbehållarens öppning är tillräckligt dimensionerad för att säkerställa enkel fyllning. Var försiktig så att inga pellets faller på konvektionsfenorna och den heta kaminen. Detta kan orsaka mycket rök.

Tips
Därför rekommenderar vi att du fyller på pelletsbehållaren när kaminen är kall.

Observera
Förslut aldrig konvektionsöppningarna på kaminen för att förhindra att de inbyggda komponenterna överhettas!

Observera
Din kamin kommer att expandera och kontrahera under uppvärmning och nedkylning. Detta kan ibland leda till lätt expansionsljud eller knackande ljud. Detta är normalt och är ingen anledning för ett klagomål.

Observera
Inga ändringar får göras på den öppna spisen. I så fall upphör även garantin och garantin att gälla.

Elanslutning

Kaminen levereras med ca. 2m lång anslutningskabel med Euro-plugg. Denna kabel ska anslutas till ett 230Volt / 50Hz uttag. Den genomsnittliga elförbrukningen är ca 20 watt vid uppvärmning. Och ca. 150 Watt under automatisk tändning. Anslutningskabeln måste läggas så att det inte finns någon kontakt med skarpa kanter eller heta ytor på kaminen.

Livsfara!
Drift med skadad anslutningskabel är inte tillåten! Om anslutningskabeln är skadad måste den omedelbart bytas ut av en behörig fackfirma för att undvika ytterligare fara.

Observera
För skador på apparaten som orsakats av felaktig anslutning och användning övertas inget ansvar och garantin upphör att gälla.

Första upptändningen

Kaminkroppen, precis som olika stål- och gjutjärnsdelar plus rökrören är målade med en värmebeständig färg. Under den första upptändningen torkar färgen ut helt. Detta kan orsaka en lätt doft. Beröring eller rengöring av målade ytor under härdningen bör undvikas. Härdningen av färgen är avslutad efter första uppvärmning med hög effekt.

Korrekt anslutning till skorstenen

För att välja anslutning och för att säkerställa en korrekt anslutning mellan kaminen och skorstenen (rökkanalen), läs avsnittet om installation av kaminen eller fråga din lokala skorstensfejarmästare.

- Rökrör utgör en särskild källa till fara för gasläckor och eld. Få råd av ett auktoriserad specialistföretag för layout och montering.
- Observera motsvarande riktlinjer för väggar panel med trä när du ansluter din rökrör till kamininstallationen.
- Observera bildandet av rökgas (atmosfärisk inversion) och drag när vädret är ogynnsamt.
- Inmatning av för lite förbränningsluft kan leda till rök i rum eller rök- gasläckor. Farliga avlagringar i kaminen och skorstenen kan också bildas.
- Om rökgas läcker ut, låt elden brinna ut och kontrollera om alla luftintagsöppningarna är fria och förbränningsrökledningar och kaminröret är rent. Om du är osäker, kontakta sotaren eftersom dragfel kan bero på din skorsten.
- Dörren till förbränningskammaren ska hållas stängd när kaminen inte är i drift.
- Felaktig beräkning och dimensionering av kaminen, eller användningen av fuktigt bränsle, kan leda till att skorstenen sotas igen, det innebär avlagringar av lättantändliga material som sot och tjära och som ett resultat kan leda till en skorstensbrand.
- Om skorstensbrand inträffar drar du ut kontakten till kaminen. Ring brandkåren och få dig själv och andra personer bort från faran.

Flera och blandade användningsområden

- Din kamin är lämplig för fler- och blandad användning och får endast användas med stängd brännkammarlucka.
- En skorstensberäkning i enlighet med EN13384-2 krävs.
- Blandad användning endast i kombination med BROKO säkerhetsanordning i enlighet med DIBt-godkännande Z-43.13-485.
- Observera de olika nationella bestämmelserna.

Rumsluftsoberoende drift

Din kamin motsvarar typ CC och kan därför även användas som rumsluftsoberoende pelletskamin.

Under förutsättning att den nödvändiga förbränningsluften tillförs utifrån via täta rörledningar kan kaminen även installeras i bruksenheter som är permanent lufttäta enligt den senaste tekniken samt i bruksenheter som är utrustade med mekanisk ventilation eller utsug. (Se TILLFÖRSEL AV EXTERN FÖRBRÄNNINGSLUFT).

Den inbyggda differenstrycksvakten kontrollerar det differenstryck mellan förbränningskammaren och installationsutrymmet som krävs för korrekt drift.

Om det erforderliga differenstrycket inte är tillräckligt kan kaminen inte tas i drift eller så stoppas driften av säkerhetsskäl.

Inga rökgaser i farliga mängder kan komma ut. Någon extra säkerhetsanordning är inte nödvändig.

Kaminen får inte installeras i ventilationssystem som har ett undertryck på mindre än -15 Pa.

Observera
Beakta alltid gällande lokala föreskrifter och regler i samråd med din lokala sotare.

Rumsluftberoende drift

Om kaminen installeras utan extern lufttillförsel anses den vara rumsluftsberoende.

I detta fall tas all förbränningsluft från installationsutrymmet via den centrala luftintagsanslutningen på kaminens baksida.

Se därför till att det alltid finns tillräckligt med frisk luft för en korrekt förbränning och att inga rumsluftsutsugningssystem fungerar på kaminen.

Den mängd friskluft som krävs framgår av listan med tekniska data.

I kombination med ventilationssystem (t.ex. kontrollerade ventilationssystem, frånluftsfläktar etc.) måste det säkerställas att kaminen och ventilationssystemet övervakas och säkras ömsesidigt (t.ex. via en differenstryckregulator etc.). Den nödvändiga förbränningslufttillförseln på ca 20 m³/h måste garanteras.

Observera
De "tekniska reglerna för hantering av ugnar och luftvärmeinstallationer TR-OL 2006" måste följas vid installation av enheterna.

Konvektionsluftledning

Endast för kaminer med MULTIAIR:

- Konvektionsluftsvolymen och -temperaturen per fläkt är utformad för uppvärmning av varje extra rum.
- Klargör anslutningssituationen med ansvarig myndighet.
- Konvektionlufttemperaturen är max. 180 °C vid enhetens utlopp.
- Konvektionsluftledningen ska vara så kort som möjligt.
- Håll antalet böjar så lågt som möjligt.

Vissa modeller har en kåpa över MULTIAIR-fläkten som förhindrar direkt värmeavgivning till väggen.

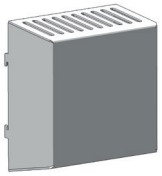

Ikonbild

Drift utan skydd eller utan anslutna konvektionsledningar är inte tillåtet. Beaktas det inte upphör garantin och inget ansvar tas för skador.

Observera
de specifika nationella och regionala bygg- och brandbestämmelserna vid anslutning av konvektionsluftledningen. Installation och montering får endast utföras av ett auktoriserat specialistföretag.

2. INSTALLATION AV KAMINEN

Observera
Montering får endast utföras av auktoriserade specialistföretag.

Observera
de regionala säkerhets- och byggreglerna. Vänligen kontakta din sotare i detta sammanhang.

Observera
Använd endast värmebeständigt tätningsmaterial samt motsvarande tätningsremsor, värmebeständig silikon och mineralull.

Observera
Se också till att rökröret inte går in i skorstenens fria tvärsnitt.

Observera
Om din kamin är avsedd för rumsluftsoberoende drift, måste kaminröranslutningarna vara permanent tätt anslutna för den här användningen. För att sätta på kaminröret på den koniska rökrörstosen och för att sätta in rörfodret i skorstenen används lämpligt värmebeständigt silikon.

Observera
Kaminen får aldrig skjutas på oskyddat golv.

Tips
Stark wellpapp, kartong eller t.ex. en gammal matta är användbart som monteringshjälp och underlag. Med detta kan du försiktigt skjuta kaminen.

Vi rekommenderar originalrör från RIKA för korrekt anslutning.

Anslutning till skorstenen (kamin)

- Anordningen måste anslutas till en skorsten okänsligt för fukt för fasta bränslen. Skorstenen måste ha en diameter på min. 100 mm för pelletskaminer och 130 mm -150 mm för vedeldade kaminer, beroende på kaminmodellen.
- Temperaturklassen för rökgassystemet (skorsten och rökrör) måste vara minst klass T200 sotbrandbeständig för pelletskaminer enligt EN16510-2-6 och minst klass T400 sotbrandbeständig för alla andra apparater.
- Undvik långa rökgaskanaler till kaminen. Rökrörets horisontella längd får inte överstiga 1,5 meter.
- Undvik många ändringar i avgasflödet till kaminen. Det bör inte finnas mer än 3 böjar i avgasröret.
- Använd en anslutning med en rengöringsöppning.
- Anslutningar måste vara av metall och måste uppfylla kraven i standarden (montera anslutningarna lufttätt).
- Före installationen ska en skorstensberäkning göras. Kontrollerna måste utföras för enkla kanaler enligt EN13384-1 och för flera kanaler enligt EN13384-2.
- Maximalt drag matningstryck (skorstensdrag) får inte överstiga 15 Pa.
- Avledning av rökgaserna måste garanteras även under ett tillfälligt strömavbrott.

Observera
Beroende på olika landsbestämmelserna vid anslutning till skorstenar med flera kanaler krävs ytterligare säkerhetsanordningar.

Observera
De måste vara uteslutet att kondensvatten kan tränga in via skorstensanslutningen. För kombikaminer måste ett kondensvattenuppsamlingsrör användas för takanslutning eller rökrörsanslutning upptill. Skador som orsakas av kondenseringsvatten är uteslutna från garantin.

Anslutning till en stålskorsten (kamin)

Anslutningen måste också beräknas och verifieras enligt EN13384-1 eller EN13384-2.

Endast isolerade (dubbelväggiga) rör av rostfritt stål får användas (flexibla aluminium- eller stålrör är ej tillåtna).

En inspektionslucka för en regelbunden inspektion och rengöring måste finnas tillgänglig.

Rökröranslutning till skorstenen måste vara lufttät.

Förbränningsluft

Varje förbränningsprocess kräver syre från omgivande luft. Denna så kallade förbränningsluft avlägsnas från rummet vid enskilda kaminen utan externa luftanslutningar.

Denna luft som tas bort måste tillföras i rummet igen. Mycket tätt förseglade fönster och dörrar i moderna lägenheter kan innebära att för lite luft ersätter det som används. Situationen blir också problematisk på grund av ytterligare avluftning (t.ex. i köket eller wc). Om du inte kan mata in extern förbränningsluft, vädra rummet flera gånger om dagen för att förhindra undertryck i rummet eller dålig förbränning.

Anslutning av extern förbränningsluft

Endast för enheter som kan köras i rumsluftsoberoende drift.

- För inomhusluftsoberoende drift måste förbränningsluften matas till enheten från utsidan via en tät ledning. Lt. Enligt EnEV måste det vara möjligt att stänga förbränningsluftröret. Inställningen öppen/stängd måste vara tydlig igenkännlig.
- Anslut till rörmuffen för luftintaget ett rör Ø 125 mm för vedträ- och kombikaminer och Ø 50 mm eller Ø 60 mm för pelletskaminer. Fixera med en slangklämma (ingår ej!). Vid pelletskaminer med längre inloppsrör än 1 meter bör diametern ökas till 100 mm.
- För att säkerställa tillräckligt med lufttillförsel, ska intagsröret inte överskrida max. 4 meter och har max. 3 böjar.
- Om anslutningen leder utomhus måste den ha ett vindskydd.
- I extrema kyla var uppmärksam på isbildning på tilluftsöppningen (kontrollera).
- Det är också möjligt att suga in förbränningsluft direkt från ett annat tillräckligt ventilerat rum (t ex källare).
- Förbränningsluftröret måste vara permanent anslutet (lim eller cement) till rörmuffen för luftintaget.
- Om du inte använder kaminen under en längre tid, stäng av förbränningsluftintaget för att förhindra att kaminen blir fuktig.

Observera
att problem kan uppstå pág vid försörjning av förbränningsluft från ett ventilationsschakt i skorstenen. Förvärmningen av förbränningsluften orsakar en termisk riktning motverkande flödesriktningen. De ökade tryckförlusterna minskar negativt tryck i brännkammaren. Skorstenstillverkaren ska garantera att motståndet för förbränningsluften är högst 2 Pa, även i skorstenens minst gynnsamma driftstillstånd.

Om en eller flera av dessa villkor INTE är tillämpliga, är resultatet oftast dålig förbränning i kaminen och/eller negativt tryck i uppställningsrummet.

3. BRANDSKYDD

Minsta avstånd

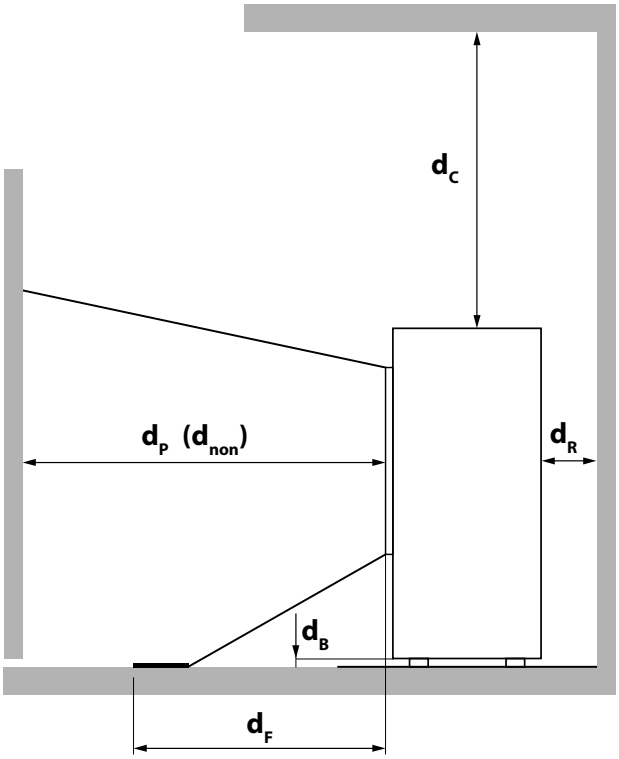

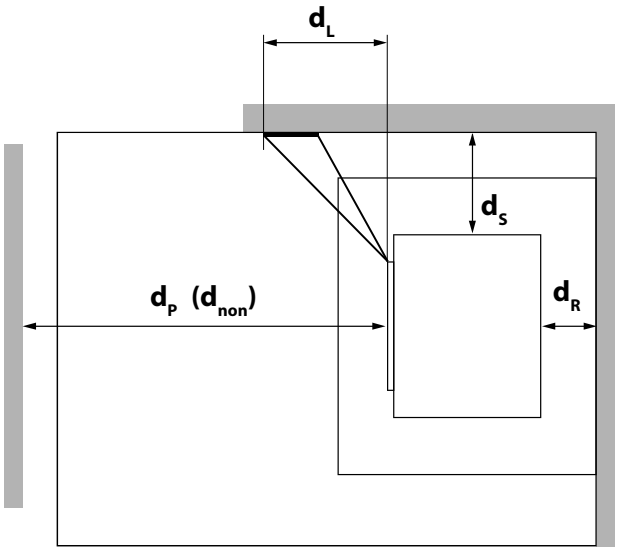

Minsta avstånd...			
d_R	... från baksidan till brännbart material	[mm]	lt. instruktioner
d_S	... från sidorna till brännbara material	[mm]	lt. instruktioner
d_C	... från toppen till brännbara material i taket	[mm]	lt. instruktioner
d_P	... från framsidan till brandfarliga material	[mm]	800
d_F	... från fronten till brännbart material i nedre frontens strålningsområde	[mm]	0
d_L	... från fronten till brännbara material i det laterala frontstrålningsområdet	[mm]	lt. instruktioner
d_B	... under golvet (utan fot) till brännbart material	[mm]	lt. instruktioner
d_{non}	... till icke brännbara väggar	[mm]	lt. instruktioner

Tip
Vid service- och underhållsarbeten ska du hålla ett avstånd på minst 20 cm till sidan och bakom kaminen.

Skydd av golv

Brännbara golv (trä, matta etc.) måste skyddas med ett hölje av obrännbart byggmaterial (glas, stålplåt eller keramik). Hur detta golvskydd ska utformas varierar från land till land.

Den maximala temperaturen i botten på din kaminmodell får inte överstiga 60 C° över rumstemperaturen. Det innebär att det inte får bli en alltför stor temperaturökning i ugnens nedre del och att det inte är absolut nödvändigt att placera en brandsäker platta under. En hylla skulle därför vara tillräcklig.

Henvisning
De landsspecifika bestämmelserna och föreskrifterna måste följas!

Tip
Om det inte finns någon nationell lag som behandlar detta ämne kan man hänvisa till **ÖNORM B8311**:
Eldstäder måste placeras på ett stöd av icke brännbart material på golvet. Detta måste sticka ut minst 5 cm från eldstadens sida och minst 30 cm på driftsidan framför förbränningskammarens öppning.

4. TEKNIK OCH SÄKERHETSFUNKTIONER

Den teknologiska försprånget med din nya pelletskamin är resultatet av många års testserier i laboratoriet och i praktiken. De praktiska fördelarna med din pelletskamin är övertygande.

Bekväm användning

Du styr alla funktioner med den inbyggda pekskärmen. Användningen är väldigt enkel med det användarvänliga gränssnittet.

Topp effektivitet - lägsta utsläpp

I kaminen sköts alla processer automatiskt. Faktorerna

- luftreglering
- temperaturövervakning
- pelletsmatning

stäms av efter varandra löpande. Detta garanterar optimal förbränning. Resultatet är lägre förbrukning och mycket bra avgasvärden under de tillåtna gränsvärdena.

Observera
På grund av den automatiska regleringen under driften går det att höra flamljud, pellets som ramlar och styrningen av de elektroniska komponenterna.

DAR - Dynamic Air Regulation

Endast för kaminer med DAR

En differenstryckgivare i tilluftssystemet mäter luftflödet. Fläktvarvtalet anpassas automatiskt efter detta och garanterar optimal förbränning.

Även luftledningen från en extern lufttillförsel övervakas på det här sättet.

Undertrycksövervakning

Det negativa trycket i brännkammaren övervakas kontinuerligt under drift av den integrerade tryckvakten. Om det underskrider ett definierat gränsvärde, kan korrekt drift inte längre garanteras. Värmedriften avslutas med ett felmeddelande.

Observera
Om lufttrycket i uppställningsrummet sjunker, t.ex. genom en påslagen köksfläkt eller toalettfläkt i lägenheten, stoppar tryckvakten uppvärmningen. Se till att det finns tillräckligt med friskluft i uppställningsrummet vid användningen!

Låg temperatur - avstängning

Enheten stängs av om kaminen kyls under en minimitemperatur. Denna avstängning kan uppstå om pelletsen tänd för sent.

Elektrisk överströmsäkring

Kaminen har en huvudsäkring (baksida) för att skydda mot överström.

Automatisk rengöringscykel

Rökgasfläktens hastighet ökar varje timme under en kort period för att blåsa aska från fördjupningen, vilket ökar driftssäkerheten. Statusindikatorn RENGÖRING visas på displayen.

Endast för kaminer med tippgaller:

Var 6:e timme (intervall inställningsbart) görs dessutom en extra automatisk rengöringscykel. Kaminen växlar till utbränning, därefter genomförs en tippning och sedan en ny tändning. På displayen visas kontinuerligt statusindikeringen ST. RENGÖRING. Lutningsprocessen används för att transportera aska och slagg ur fördjupningen från till asklådan.

Observera
Denna extrafunktion ersätter inte den manuella rengöringen enligt beskrivningen under SKÖTSEL och RENGÖRING/UNDERHÅLL. Det är viktigt att utföra det regelbundet.

Observera
Under det automatiska tippningsförloppet (STARTFASEN eller STOR RENGÖRING) kan vridrörelsen från tippgallret skapa övergående ljud.

Komponentövervakning

Alla elektriska komponenter som används övervakas kontinuerligt under drift. Om en komponent är defekt eller inte längre kan manövreras korrekt, stoppas driften och ett varningsmeddelande eller felmeddelande utfärdas (se manuell PEKSKÄRM).

Skruvmotoröverväkning

För långa eller våta pellets samt pellets med för högt damminnehåll (se KORT INFORMATION OM BRÄNSLEPELLETS) kan leda till en så kallad skruvpropp i skruvkanalen. Detta kan också hända om pelletsen ackumuleras i fördjupningen och når in i rännan. På grund av ökad strömförbrukning för skruvmotorn utlöses felmeddelandet UTMATNINGSMOTOR BLOCKERAD. Driften av kaminen stoppas. Ring kundservice direkt!

Strömavbrott (under uppvärmning)

Efter ett kort strömavbrott fortsätter de driftsfunktioner som ställts in före strömavbrottet. Om strömavbrottet varar något längre går kaminen till startfasen om tillräcklig temperatur eller glöd finns. Vid en viss temperatur ändras kaminen till utbränning. Rökgasfläkten fortsätter att gå för att bränna eventuella pelletsrester (cirka 10 minuter). Därefter sker en omstart automatiskt.

Strömavbrott (under startfasen)

Efter ett kort strömavbrott fortsätter startprocessen. Om strömavbrottet varar längre, växlar kaminen till utbränning. Rökgasfläkten fortsätter att gå för att bränna eventuella pelletsrester (cirka 10 minuter). Därefter sker en omstart automatiskt.

5. KOMFORTTILLBEHÖR

Rumssensor/fjärrrumssensor

Det här alternativet gör det möjligt att styra temperaturen av din kamin via rumstemperaturen. Du kan ställa in både rumstemperaturen och de uppvärmningstider som krävs. Under perioden under uppvärmningstiderna kommer en vald rumstemperatur att bibehållas.

För mer detaljerad information, se bruksanvisningen för tillvalet rumssensor eller alternativet för trådlös rumssensor.

Gränssnitt

för olika alternativ

RUMSENSORN och FJÄRRRUMSENSORN måste anslutas till gränssnittet (kaminens baksida/enhetens insida) med den medföljande anslutningskabel.

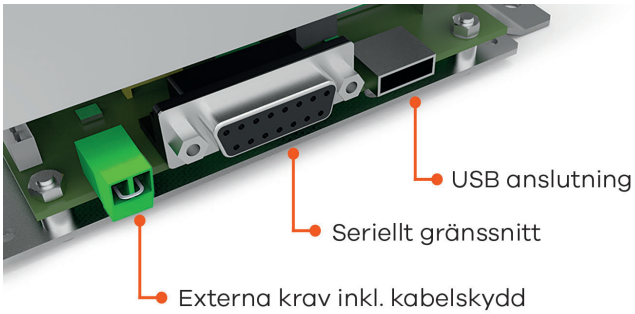

(leveransstatus)

Externa krav

- Vakuumregulator* för flera uppdrag (t.ex. BROKO - På som standard, se Inställningar)
- Extern rumstermostat*, Rotationsregulator* (i samband med MULTIAIR)
- Kontaktbrytare (till exempel: Fläktkåpa)*

* Ta bort kabelskyddet och anslut en tvåpolig kabel med 0,5 - 0,75 mm² tvärsnitt.

Om din kamin har externa krav för att stänga av driften, tar det ungefär en minut tills den stängs av.

Observera
Om varken ett kabelskydd eller externt krav (till exempel: extern rumstermostat) är ansluten, är **driften inte möjlig**. Det externa kravet har företräde framför alla driftslägen (MANUAL / AUTOMATIC / COMFORT).

Seriellt gränssnitt

- RIKA-rumsensor / RIKA-radiorumsensor (valfritt tillgängligt)
- RIKA GSM kontroll (valfritt tillgängligt)

USB anslutning

- RIKA FIRENET (valfritt tillgängligt)

Extern rumstermostat

Din kamin har ett gränssnitt placerat på bakre väggen där du kan ansluta en gängse rumstermostat. Detta kräver en 2-polig kabel med 0,5 - 0,75 mm² tvärsnitt som du måste ansluta i stället för kabelbryggan som är monterad vid leverans.

Extern anslutning kabelbrygga

Om kaminens styrning ska övertas av en extern rumtermostat måste du ansluta din externa rumstermostat istället för standardkabelbryggan.

Den anslutna externa rumstermostaten kan användas i antingen MANUELLT eller AUTOMATIKLÄGE. I båda lägena används den just inställda värmeeffekten. Dessutom kan de uppvärmningstider som ställts in på enheten aktiveras i AUTOMATIKLÄGE.

I huvudmenyn INFO kan du läsa av i undermenypunkten INFO - ingångar om det externa kravet f.n. är aktivt.

Om din kamin begäran att stoppa driften, tar det ca 5 minuter för den att stängas av. Alla ytterligare inställningar som krävs för den externa termostaten finns i respektive medföljande bruksanvisning.

Observera
Drift är inte möjlig om inte en kabelbrygga eller en extern rumstermostat är ansluten. Det externa kravet har prioritet över alla driftslägen (MANUAL/AUTOMATIC/COMFORT).

Tillval RIKA FIRENET 2nd Generation

endast för kombinations- och pelletskaminer med pekskärmsversion V2.29 eller högre

FIRENET-modulen kopplar din kamin till internet. Du kan ansluta kaminen till alla enheter med internet (surfplatta, PC, smartphone...). Så hämtar du driftstatus och diverse information och gör dina inställningar på distans.

För mer information kontakta din återförsäljare.

RIKA VOICE röststyrning

endast för kombi- och pelletskaminer med pekskärm från version V2.26 i kombination med RIKA Firenet-modul och Amazon Alexa

Med RIKA VOICE styr du din RIKA-kamin enkelt med röstkommandon. Slå på eller av, växla användningslägen eller ställa in den önskade värmeeffekten eller rumstemperaturer: en kort mening räcker!

Mer information finns på www.rika.at eller hos din återförsäljare.

6. KORT INFORMATION OM BRÄNSLE: PELLETS

Vad är pellets?

Träpellets är ett standardiserat bränsle. Varje tillverkare måste följa vissa villkor för att möjliggöra en felfri och energieffektiv uppvärmning med pellets. Pellets är tillverkade av träavfall från sågverk och hyvlingsverksamhet samt från skogsbruksföretag. Dessa "restprodukter" sönderdelas, torkas och pressas till bränslet pellets utan bindemedel.

ENplus – Pellets

Denna ENplus-standard sätter riktlinjer på den europeiska pelletsmarknaden. Spårbarheten av pellets säkerställs tack vare användningen av identifieringsnummer. Pelletsproducenternas produktionsanläggningar och tillverkningsprocesser granskas varje år.

Ett kvalitetssäkringssystem säkerställer att pellets uppfyller kraven i den nya standarden och att villkoren för problemlös uppvärmning garanteras.

Träpellets specifikation enligt ENplus – A1

Parametrar	Enhet	ENplus-A1
Diameter	mm	6 (±1)[2)]
Längd	mm	3,15 till 40[3)]
Bulkdensitet	kg/m³	≥ 600
Värmevärde	MJ/kg	≥ 16,5
Vatteninnehåll	Ma.-%	≤ 10
Finfraktion (< 3,15 mm)	Ma.-%	≤ 1
Mekanisk styvhet	Ma.-%	≥ 97,5[4)]
Askhalt	Ma.-%[1)]	≤ 0,7
Askans smälttemperatur	(DT) °C	≥ 1200
Klorhalt	Ma.-% [1)]	≤ 0,02
Svavelhalt	Ma.-% [1)]	≤ 0,03
Kvävehalt	Ma.-% [1)]	≤ 0,3
Kopparhalt	mg/kg [1)]	≤ 10
Kromhalt	mg/kg [1)]	≤ 10
Arsenikhalt	mg/kg [1)]	≤ 1
Kadmiumhalt	mg/kg [1)]	≤ 0,5
Kvicksilverinnehåll	mg/kg [1)]	≤ 0,1
Blyhalt	mg/kg [1)]	≤ 10
Nickelhalt	mg/kg [1)]	≤ 10
Zinkinnehåll	mg/kg [1)]	≤ 100

1) i ett vattenfritt tillstånd
2) Diameter måste anges
3) högst 1 % av pellets får vara längre än 40 mm, max. längd är 45 mm
4) gränsvärdet på ≥ 97,7 ma.-% gäller vid mätning med lignotester (intern kontroll)

Din kamin är endast godkänd för förbränning av pellets av träd med testad kvalitet. Begär kontrollerat bränsle och en lista med kontrollerade bränsleproducenter från din pelletskaminåterförsäljare.

Observera
Elda endast pellets som har kontrollerats enligt ENplus-A1. Användning av dålig kvalitet eller förbjuden pelletsbränsle kommer att ha en negativ inverkan på funktionen på din pelletskamin och kan också leda till att garantin blir ogiltig, såväl som produktansvaret i samband med detta.

Observera
Kaminens temperatur och effekt kan variera beroende på olika pelletskvaliteter.

Observera
Den leveranstakt som visas för pelletsförbrukningen (INFO - PARAMETRAR - TOTAL LEVERANS) kan skilja sig från den faktiska mängden på grund av olika kvalitet och bulkdensitet hos pelletsen. Detta utgör inte grund för reklamation.

Observera
Förbränning av ej pelleterade fasta bränslen (halm, majs, träslag) mm är inte tillåtet! Observera lagstiftningen om förbränning av avfall! Icke-iakttagande av dessa föreskrifter upphäver alla garantikrav och kan försämra enhetens säkerhet!

Bränslepåfyllning vid pelletsdrift

Observera
VAR FÖRSIKTIG vid påfyllning! Undvik direktkontakt mellan pelletssäcken och den varma kaminen. Ta omedelbart bort alla pellets som har fallit bredvid behållaren!

Vi rekommenderar alltid att ha en lämplig mängd pellets i behållaren för att förhindra att elden släcks på grund av brist på bränsle. Kontrollera nivån ofta. Behållarlocket bör dock hållas stängt, förutom under fyllning.
Om du fyller på behållaren under drift (öppnar behållarlocket), startar fläkten och pelletsmatningen stoppar, driften fortsätter först efter att behållarlocket har stängts (endast vid enheter med magnetbrytare).

Pelletsbehållarens kapacitet (se TEKNISK DATA).

Pelletslagring

För att garantera problemfri förbränning av träpellets är det absolut nödvändigt att lagra bränslet så torrt som möjligt och fritt från föroreningar.

Pellets ska inte förvaras i säckar utomhus eller förvaras på ett sätt där de utsätts för miljön. Detta kan leda till blockeringar i matarskruven.

Observera
"Skruvproppar" är undantagna från garantin.

Mängd ved

	Nominel laddning	Del laddnig
Mängd ved	~1,9 kg/h*	~0,6 kg/h*
Bränntid med full pelletsbehållare	~9 h*	~30 h*

*Praktiska värden kan variera beroende på pellets kvalitet.

Observera
Pelletsförbrukningen beror på pellets storlek. Ju större pellets, desto långsammare matning och vice versa.

Tijdshaard (INT)

Uw kachel is van het type INT en is dus een tijdhaard. Deze is bedoeld voor werking met korte tussenpozen over een willekeurige periode door opeenvolgende vullingen.

Aanwijzing
Als de kachel continu brandt, leidt dit tot verhoogde slijtage, vooral van de thermisch belaste onderdelen. De reinigingsintervallen kunnen worden verkort. Het is daarom essentieel om de reinigings- en onderhoudsinstructies in acht te nemen!

7. INSTRUKTIONER FÖR IDRIFTTAGNINGSPROTOKOLL

Användarinstruktion

Detta är en av de viktigaste punkterna för idrifttagningen. Följande punkter måste tydligt kommuniceras till operatören av en auktoriserad servicetekniker:

Enhetsfunktioner

- Förklaring av processerna i enheten under tändning, normal drift, rengöringsfas etc

Styrning

- Påfyllning av pelletsbehållaren
- Funktioner och inställningar
- Tillval / tillbehör
- Programmering av uppvärmningstider

Bruksanvisningar

- Överlämnande och hänvisning till innehållet i följande punkter

Garantivillkor

- Skillnad i garanti (lagstadgad) och garanti (frivillig)
- Garantivillkor
- Bestämning av slitdelar
- Information om pelletskvalitet som ska användas och konsekvenserna av dålig kvalitet

Rengöringsinstruktioner

- Regelbunden rengöring är nödvändig vid regelbunden värmedrift
- Asklådan ska tömmas regelbundet
- Beroende på typ av apparat måste rökgasrören rengöras en eller två gånger under uppvärmningssäsongen, helst av ett specialistföretag

Observera
Vi rekommenderar att alla underhållsarbeten utförs av ett specialistföretag minst en gång per år.

Förbränning

- Alla dörrar måste stängas tätt för att förhindra intag av tjuvluft

RIKA®

IDRIFTTAGNINGSPROTOKOLL

för RIKA pellets- och kombinationsugnar.

Installationsadress

Namn, förnamn
Gata, nummer
Postkod, ort
E-post, telefon

RIKA återförsäljare

Återförsäljarstämpel

Apparatuppgifter

Apparattyp
Serienummer
Beklädnad oskadd? ☐ JA ☐ NEJ
Softwareversion
Displayversion
Tillverkningsår

Elektrisk kringutrustning

Anslutningskontakt jordad ☐
Rumstermostat ☐ Modell
FIRENET ☐ Modell
GSM-modem ☐ Funktion kontrollerad ☐
Teleoperatör

Kontroll av system och säkerhetskomponenter

Rökgasspjällets lättrörlighet kontrollerad (kombiugn) ☐
Bakeldspjällets lättrörlighet kontrollerad (kombiugn) ☐
Differenstryckgivare (byggnad) ☐ JA ☐ NEJ
Finns en brandvarnare? ☐ JA ☐ NEJ
Finns eldfast golv? ☐ JA ☐ NEJ
Övrigt

Montering

Professionell montering enligt monterings-, drifts- och installationsanvisningar ☐ JA ☐ NEJ
Anmärkningar
Rumshöjd
Rumsventilation ☐ JA ☐ NEJ
Spisfläkt (extern anslutning) ☐ JA ☐ NEJ
WC-fläkt ☐ JA ☐ NEJ
Centraldammsugare ☐ JA ☐ NEJ

OBS:
Det för montering anlitade företag ansvarar för följandet av nationella förordningarna och lagarna, såväl som lokalt gällande bestämmelserna och reglerna.

Symbol bild

8. UNDERHÅLL

Hur ofta pelletskaminen behöver rengöras och underhållsintervaller beror på installationen, uppvärmningssättet och det använda bränslet. Hög fukthalt, aska, damm och spån kan mer än fördubbla det underhåll som krävs. Vi vill än en gång påpeka att du endast kan använda kontrollerade och rekommenderade träpellets som bränsle.

Observera
Aska kan innehålla glöd - placera endast aska i behållare av stålplåt! BRANDRISK! I kallt tillstånd avfallshantera i hushållsavfall.

Observera
Vi rekommenderar att alla underhållsarbeten utförs av ett specialistföretag minst en gång per år.

Tömma asklådan

Töm asklådan regelbundet. Du kan helt enkelt dra ut asklådan med öppen dörr till förbränningskammaren.

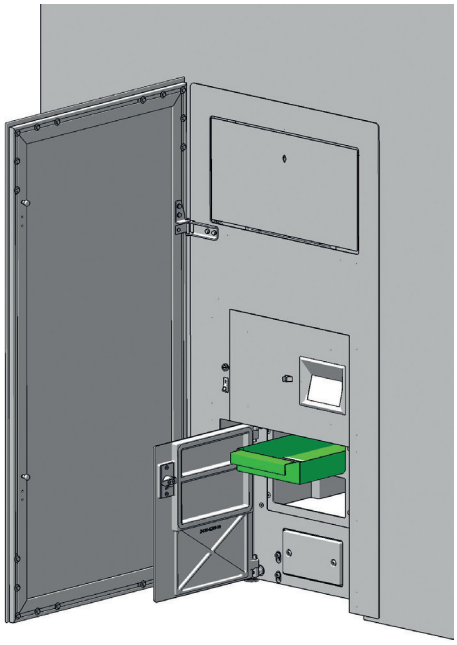

Rengöra lackerade ytor

Om nödvändigt

Torka av lackerade ytor med en fuktig trasa, skrubba inte. Använd inte lösningsmedel som innehåller rengöringsmedel.

9. RENGÖRING

Beroende på pelletsförbrukningen visas med jämna mellanrum ett meddelande på displayen om att kaminen ska rengöras. Detta meddelande kan kvitteras på touchdisplayen samtidigt som driften fortsätter. Utför en rengöringscykel vid nästa tillfälle.

Återställ därefter räkneverket i menyn **INSTÄLLNINGAR** / undermenyn **ÅTERSTÄLLNINGAR** enligt bruksanvisningen för TOUCH DISPLAY.

Tips
Meddelandet upphör att visas först när du har återställt matningsvolymen i menyn INSTÄLLNINGAR / Återställningar.

Observera
Kaminen måste vara avstängd och kyld innan underhållsarbeten utförs. Arbeta endast på apparaten när nätkontakten är urdragen.

Öppningar för konvektionsluft

Dammsug regelbundet bort eventuella dammavlagringar från konvektionsluftöppningarna.

Kaminen bör rengöras noggrant innan eldningssäsongen börjar för att förhindra överflödig lukt.

Observera
För att förhindra överhettning av de inre komponenterna i kaminen får du aldrig täcka över konvektionskanalerna!

Rengör rökgaskanaler

På modeller med en dekorlucka öppnar du den dekorlucka.
Stäng av ugnen.
Ta bort låsskruvarna.

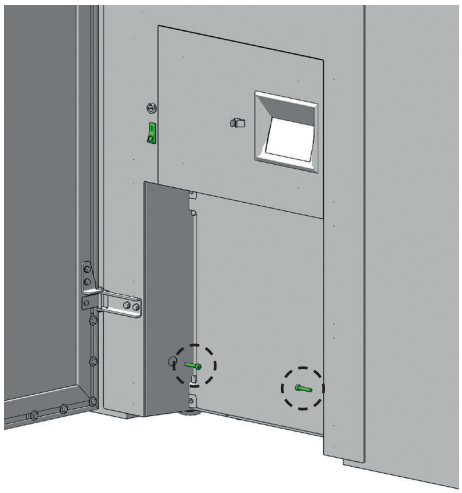

Dra ut ugnen helt framåt.

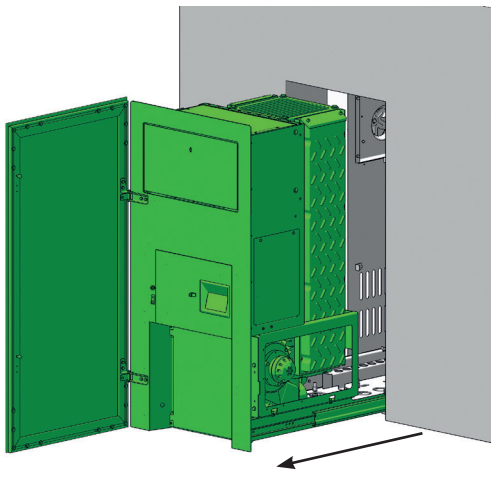

Ta bort de två övre rengöringslock.

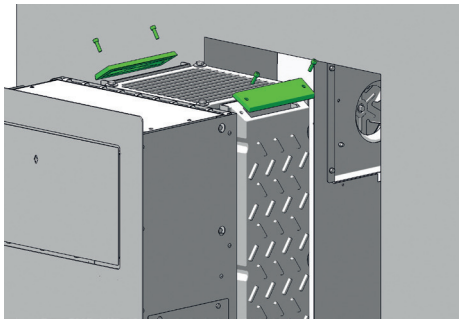

Ta bort förbränningskammarlock.

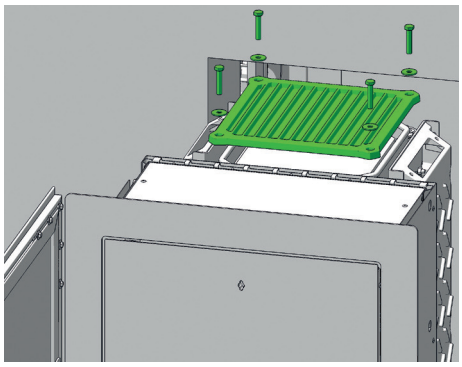

Ta bort den övre deflektorplatta.

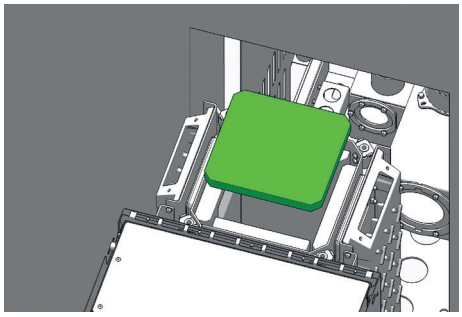

Rengör rökgasrören och deflektorplattorna med den medföljande borsten. Använd en dammsugare och sug ut sot och smuts.

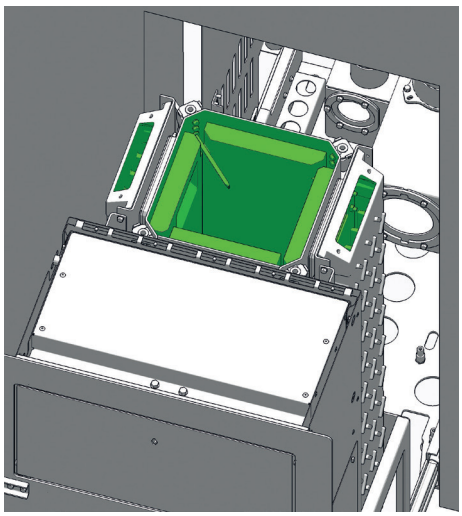

Observera
Vidare rekommenderar vi att hela förbränningskammarens foder demonteras och att askan bakom det avlägsnas.

Var noga med att undvika att stöta till undertrycksmätpunkten. Undvik all direkt kontakt med verktyg som skapar över- eller undertryck (askdammsugare, tryckluft).

Differenstryckvaktaren kan annars skadas!

Montera de två rengöringslock och förbränningskammarlock.

Skjut tillbaka spisen helt och hållet i nischen.

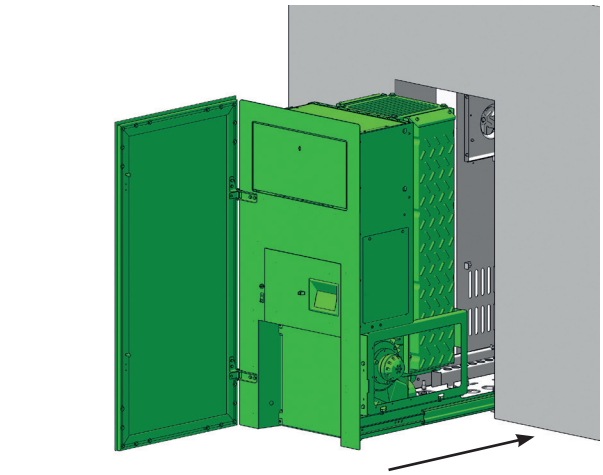

Montera låsskruvarna.

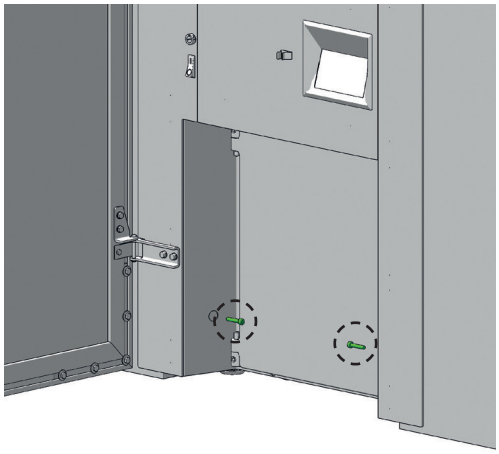

Öppna förbrännings kammardörr.
Lossa skruvarna på det nedre rengöringslock och ta bort asklåda.

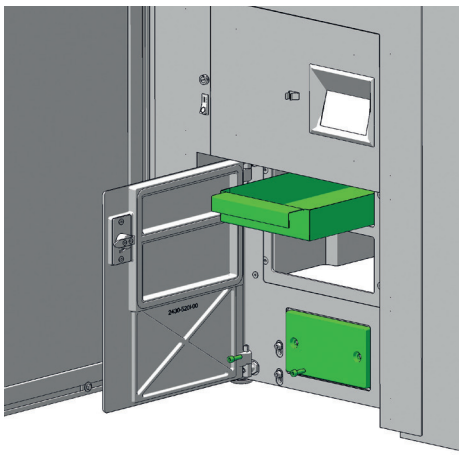

Dammsugbortförbränningsresterfrånrökgasuppsamlingskanalerna och övergångsområden.

Montera de demonterade delarna igen i omvänd ordning.

Lossa de två låsskruvarna och skjut tillbaka ugnen till driftläget.

Säkra ugnen med låset så att den inte kan glida ut.

Observera
Felaktigt tätade gipsskydd kan leda till att kaminen drar in "falsk luft", vilket kan leda till ofullständig förbränning i förbränningskammaren och därefter till att pellets ansamlas - BRANDRISK!

Byt ut defekta (porösa, fransiga) tätningar efter rengöring och underhåll för att säkerställa att kaminen fortsätter att fungera korrekt.

Observera
Smörj alla värmebelastade skruvar och gängade element med en glidande metallpasta för att hålla dem flexibla till nästa användning. Smörjmedlets arbetsområde bör ligga långt över 1000 °C!

Förbränningsluft - insugningsgrenrör

Dammsug vid behov även luftintagsmunstycket.

Observera
Dammsug bara ugnen när det är kallt! Annars kan du suga ut glöd - BRANDRISK!

Rengöring av pelletstratten

Fyll inte på den helt tömda behållaren omedelbart, utan avlägsna rester (damm, spån etc.) från den tomma behållaren. Apparaten måste vara frånkopplad från strömförsörjningen under denna process!

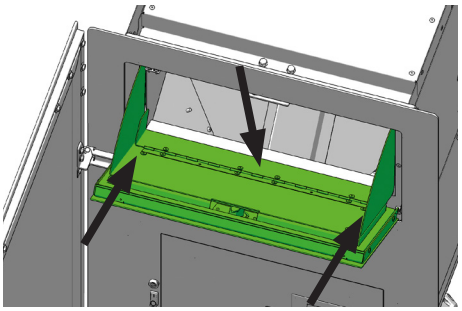

Rengöring av rökgaskanaler

1x årligen

Demontera rökrören och kontrollera och rengör sedan skorstensanslutningen. Avlagringar av sot och damm i kaminen och rökrören kan borstas bort och dammsugas.

Observera
Ackumulerad flygaska kan försämra kaminens prestanda och utgöra en säkerhetsrisk!

Lager

1x årligen

Alla installerade lager (t.ex. snäck- och lutningsgallerlager) ska kontrolleras minst en gång om året och rengöras eller bytas ut beroende på deras skick.

Inspektera dörrtätningen

1x årligen

Skicket på tätningarna på förbränningskammarens dörr och dörrglaset bör kontrolleras minst en gång om året. Reparera eller byt ut tätningen beroende på dess skick.

Observera
Endast intakta tätningar garanterar att din spis fungerar perfekt!

Observera
Felaktigt tätade rengöringsluckor kan leda till att kaminen drar in "falsk luft", vilket kan leda till ofullständig förbränning i förbränningskammaren och därefter till att pellets ansamlas - BRANDRISK!

Byt ut defekta (porösa, fransiga) tätningar efter rengöring och underhåll för att säkerställa att din pelletskamin fortsätter att fungera korrekt.

Rengöring av rökgaskanaler

1x årligen

Demontera rökrören och kontrollera och rengör sedan skorstensanslutningen. Avlagringar av sot och damm i kaminen och rökrören kan borstas bort och dammsugas.

Observera
Kontrollera att skorstenen inte är igensatt. Brandgaser som bildas i en igensatt skorsten är farliga. Skorstenen och rökröret måste vara fria från hinder och sotas enligt anvisningarna.

Observera
Ackumulerad flygaska kan försämra kaminens prestanda och utgöra en säkerhetsrisk!

10. PROBLEM - MÖJLIGA LÖSNINGAR

Problem 1

Det brinner med svag, orange låga. Pellets samlas upp i eldstaden, fönster blir sotiga.

Orsak/orsaker

- Otillräcklig förbränningsluft
- Dåligt skorstensdrag
- Kaminen är sotig på insidan

Möjliga lösningar

- Ta bort aska eller klinker, som kan täppa till luftinloppsöppningarna, från eldstaden (se SKÖTSEL och RENGÖRING/UNDERHÅLL).
- Om möjligt byt till bättre pelletskvalitet
- Kontrollera så att inte rökgasventilerna är igensatta med aska (se RENGÖRING/UNDERHÅLL)
- Kontrollera så att inte tilluftrör och rökrör är blockerade.
- Kontrollera tätningar i dörr och rengöringsluckor efter läckor (se RENGÖRING/UNDERHÅLL)
- Rengöra fläkten (se RENGÖRING/UNDERHÅLL)
- Låt ett auktoriserat specialistföretag utföra service
- Varje glasruta måste rengöras regelbundet (beroende på användning) med fönsterputs.

Problem 2

Kaminen luktar starkt.

Orsak/orsaker

- Inbränningsfas (idrifttagning)
- Smuts och/eller sot i kaminen

Möjliga lösningar

- Vänta till slutet av inbränningsfasen och ventilera tillräckligt
- Sug bort eventuella dammavlagringar från konvektions-luftsöppningarna med jämna mellanrum

Problem 3

Rökgasutsläpp under uppvärmningsfasen.

Orsak/orsaker

- Otäta inspektionsluckor
- Dåligt skorstensdrag
- Otät rökröranslutning

Möjliga lösningar

- Kontrollera tätningar och byt ut (brännkammardörr, rengöringslock,...)
- Kontrollera om det finns blockeringar i skorstenen
- Kontrollera anslutningsställena och täta igen om det behövs

Observera
att kontroller av styrenheten och ledningarna endast får utföras på enheten när den är strömlös. Eventuella reparationer får endast utföras av utbildade specialister.

Tips
Om ett felmeddelande inträffar måste orsaken först åtgärdas. Enheten kan tas i drift igen genom att felkvittering via den interna kontrollenheten.

NOTAS

11. TEKNISK INFORMATION

RIKA

TEKNISK DOKUMENTATION

Enligt kommissionens förordning
(EU) 2015/1185 och 2015/1186
Ecodesign

Tillverkarens kontaktuppgifter

Tillverkare:	RIKA Innovative Ofentechnik GmbH
Kontakt:	Andreas Bloderer
Adress:	Müllerviertel 20 4563 Micheldorf Austria

Uppgifter om anordningen

Modellidentifiering:	PKE
Likvärdiga modeller:	-
Anmält organ:	Technische Universität Wien, Getreidemarkt 9/166, 1060 Wien, Austria
Anmält organ nr.:	1746
Provningsrapport nr.:	PL-25026-21-P
Tillämpade harmoniserade standarder:	EN16510-1:2022; EN 16510-2-6:2022
Andra tillämpade standarder/tekniska specifikationer:	-
Funktioner för indirekt uppvärmning:	Ingen
Direkt värmeeffekt:	8,0
Indirekt värmeeffekt:	-

Egenskaper vid drift med det föredragna bränslet

Säsongsbaserad energieffektivitet för uppvärmning av lokaler ηs :	%
Säsongsbaserad energieffektivitet för uppvärmning av lokaler RIKATRONIC ηs :	-
Index för energieffektivitet:	0
Index för energieffektivitet RIKATRONIC:	-

Särskilda försiktighetsåtgärder för montering, installation eller underhåll

Brandskydds- och säkerhetsavstånd, t.ex. avstånd till brännbara byggnadsmaterial, måste iakttas!

Det måste alltid finnas tillräckligt med förbränningsluft för apparaten. Ventilationssystem kan störa förbränningslufttillförseln!

Vid dimensionering av skorstenen måste man ta hänsyn till apparatens rökgasvärden!

Egenskaper vid drift uteslutande med det föredragna bränslet

Värmeproduktion			
Nominell värmeeffekt	P_{nom}	8,0	kW
Minsta värmeeffekt	P_{min}	2,5	kW
Användbar effektivitet			
Användbar verkningsgrad vid nominell värmeeffekt	$\eta_{th,nom}$	93,5	%
Användbar verkningsgrad vid lägsta värmeeffekt	$\eta_{th,min}$	97,3	%
Förbrukning av hjälpelektricitet			
Vid nominell värmeeffekt	el_{max}	0,018	kW
Vid minsta värmeeffekt	el_{min}	0,014	kW
I standby-läge	el_{SB}	0,004	kW
Effektbehov för permanent pilotlåga			
Effektbehov för pilotlågan	P_{pilot}	NPD	kW

Typ av reglage för värmeeffekt/ rumstemperatur	
Enstegsvärmeproduktion, ingen reglering av rumstemperaturen.	Ja
Två eller flera manuella steg, ingen reglering av rumstemperaturen. (**)	Ingen
med mekanisk termostat reglering av rumstemperaturen (**)	Ingen
med elektronisk reglering av rumstemperaturen (**)	Ingen
med elektronisk reglering av rumstemperaturen och timer för dygnet runt (**)	Ingen
med elektronisk reglering av rumstemperaturen och veckotimer (**)	Ingen
Rumstemperaturreglering med närvarodetektering (**)	Ingen
Reglering av rumstemperaturen med detektion av öppna fönster (**)	Ingen
med alternativ för fjärrkontroll (**)	Ingen

Uppgifter om bränslet

Bränsle	Föredragen bränsle:	Annat lämpligt bränsle:	η_s [%]	Utsläpp från uppvärmning av lokaler vid nominell värmeeffekt (*)				Utsläpp från uppvärmning av lokaler vid minsta värmeeffekt (*)(**)			
				PM	OGC	CO	NO_x	PM	OGC	CO	NO_x
				mg/Nm^3 (13% O_2)				mg/Nm^3 (13% O_2)			
Vedträ, fukthalt ≤ 25 %	Ingen	Ingen	-	-	-	-	-	-	-	-	-
Vedträ RIKATRONIC, fukthalt ≤ 25 %	Ingen	Ingen	-	-	-	-	-	-	-	-	-
Komprimerat trä, fukthalt < 12 %	Ja	Ingen	0,0	16	2	18	107	45	4	299	129
Annan vedartad biomassa	Ingen	Ingen	-	-	-	-	-	-	-	-	-
Icke vedartad biomassa	Ingen	Ingen	-	-	-	-	-	-	-	-	-
Antracit och torrt stenkol	Ingen	Ingen	-	-	-	-	-	-	-	-	-
Hård koks	Ingen	Ingen	-	-	-	-	-	-	-	-	-
Koks med låg temperatur	Ingen	Ingen	-	-	-	-	-	-	-	-	-
Bituminöst kol	Ingen	Ingen	-	-	-	-	-	-	-	-	-
Briketter av brunkol	Ingen	Ingen	-	-	-	-	-	-	-	-	-
Torvbriketter	Ingen	Ingen	-	-	-	-	-	-	-	-	-
Briketter av blandade fossila bränslen	Ingen	Ingen	-	-	-	-	-	-	-	-	-
Andra fossila bränslen	Ingen	Ingen	-	-	-	-	-	-	-	-	-
Briketter av blandad biomassa och fossila bränslen	Ingen	Ingen	-	-	-	-	-	-	-	-	-
Annan blandning av biomassa och fast bränsle	Ingen	Ingen	-	-	-	-	-	-	-	-	-

(*) PM = stoft, OGC = gasformiga organiska föreningar, CO = kolmonoxid, NOx = nitrösa gaser

(**) Krävs endast vid tillämpning av korrigeringsfaktorerna F(2) eller F(3).

Undertecknad för och på uppdrag av tillverkaren av:
Andreas Bloderer / Produkthantering

RIKA®
Innovative Ofentechnik GmbH
A-4563 Micheldorf, Müllerviertel 20
Tel.: +43 (0)7582/686-14, Fax DW: -43
www.rika.at

Micheldorf, 18.11.2025

Vid tvivel såväl som vid saknade eller felaktiga översättningar är den tyska versionen alltid giltig. Med reservation för tekniska och optiska ändringar, liksom typkorrigering och tryckfel.

Mått, vikt och anslutningar

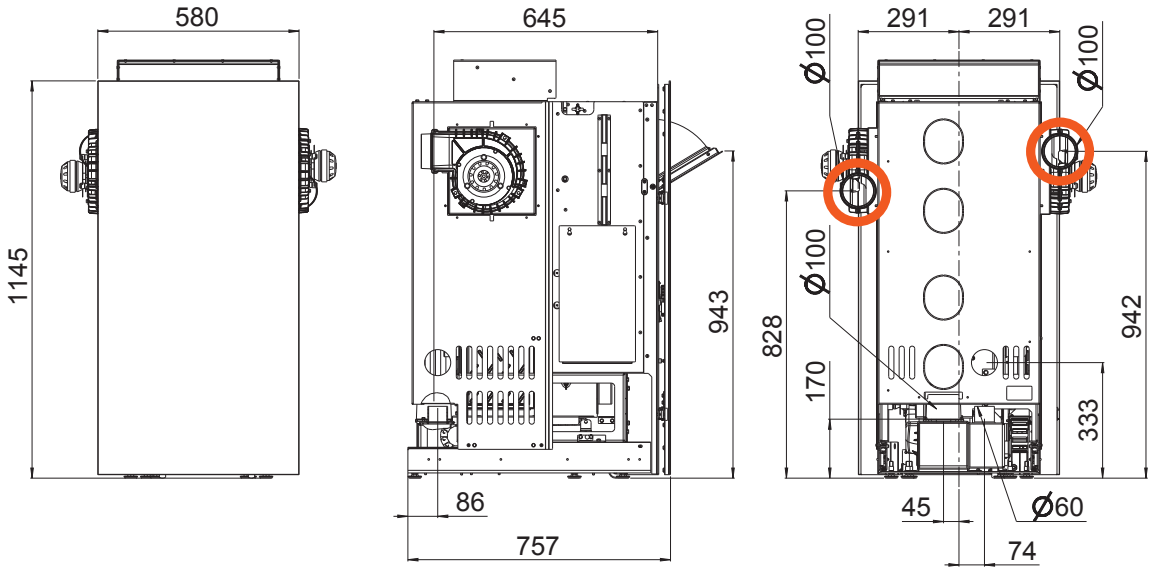

Mått			
H	Höjd	[mm]	1145
L	Djup	[mm]	757
W	Bredd	[mm]	580
Mått för installation			
	Höjd	[mm]	1100
	Djup	[mm]	480
	Bredd	[mm]	720*
Vikt			
m1	Massa av öppen spis utan täljsten	[kg]	~ 240
m2	Massa av öppen spis med täljsten	[kg]	-
m_{chim}	Maximal belastning genom skorstenen	[kg]	-
Rökrörsanslutning			
d_{out}	Diameter på avgasröret	[mm]	100
	Anslutning upptill Anslutningshöjd	[mm]	170
	Avstånd från vägg till centrum på rökrörsanslutningen	[mm]	645
	Avstånd i sidled	[mm]	45
	Bakre anslutningshöjd	[mm]	-
	Avstånd till sida från bakre anslutnig	[mm]	-
	Anslutning på sidan Anslutningshöjd	[mm]	-
	Djup met anslutning till sida	[mm]	-
Friskluftsanslutning			
	Diameter	[mm]	60
	Anslutningshöjd	[mm]	325
	Sidoavstånd	[mm]	180
	Golvanslutning sidoavstånd	[mm]	-
	Golvanslutning djup	[mm]	-

*Det krävs faktiskt installationsdjup

Teknisk Information

Allmänt			8 kW
P_{nom}	Nominell värmeeffekt	[kW]	8
P_{SHnom}	Nominell rumsvärmeeffekt	[kW]	8
P_{part}	Värmeeffekt vid dellast	[kW]	2,5
P_{SHpart}	Värmeeffekt rum vid dellast	[kW]	2,5
	Krav på frisk luft	[m³/h]	18
	MULTIAIR-Värmeeffekt*	[kW]	0,5-3,4
	MULTIAIR-Luftmängd*	[m³/h]	55 - 185
	Kapacitet för rumsuppvärmning beroende på husets isolering	[m³]	50 - 220
η_{nom}	Verkningsgrad vid nominell värmeeffekt	[%]	93,5
η_{part}	Verkningsgrad vid värmeeffekt vid dellast	[%]	97,3
	Förbrukning av bränsle	[kg/h]	≤1,9
	Kapacitet för pelletsbehållare**	[l]/[kg]	27/~18
	CO2-innehåll	[%]	11,6
CO_{nom}	CO-utsläpp vid nominell värmeeffekt med en syrehalt på 13% O2	[mg/m_N^3]	18
CO_{part}	CO-utsläpp vid värmeeffekt vid dellast med en syrehalt på 13% O2	[mg/m_N^3]	299
NO_{xnom}	NOx-utsläpp vid nominell värmeeffekt med en syrehalt på 13% O2	[mg/m_N^3]	107
NO_{xpart}	NOx-utsläpp vid värmeeffekt vid dellast med en syrehalt på 13 % O2	[mg/m_N^3]	129
OGC_{nom}	Kolväteutsläpp vid nominell värmeeffekt med en syrehalt på 13% O2	[mg/m_N^3]	2
OGC_{part}	Kolväteutsläpp vid värmeeffekt vid dellast med en syrehalt på 13% O2	[mg/m_N^3]	4
PM_{nom}	Dammutsläpp vid nominell värmeeffekt med en syrehalt på 13% O2	[mg/m_N^3]	16
PM_{part}	Stoftutsläpp vid värmeeffekt vid dellast med en syrehalt på 13 % O2	[mg/m_N^3]	45
$\phi_{f,g\ nom}$	Rökgasmassflöde vid nominell värmeeffekt	[g/s]	5
$\phi_{f,g\ part}$	Massflöde för rökgas vid värmeeffekt vid dellast	[g/s]	1,9
T_{snom}	Rökgastemperatur vid rökgasanslutningen vid nominell värmeeffekt	[°C]	189
T_{spart}	Rökgastemperatur vid rökgasanslutningen vid värmeeffekt vid dellast	[°C]	83
P_{nom}	Minsta transporttryck vid nominell värmeeffekt	[Pa]	12
P_{part}	Minsta leveranstryck vid värmeeffekt vid dellast	[Pa]	10
P_{min}	Minsta drivtryck för beräkning av skorsten	[Pa]	3
V_h	Rumsvärmeförlust när den öppna spisen inte är i drift	[m³/h]	-
η_s	Årlig användningsfaktor för rumsuppvärmning	[%]	83
EEI	Energieffektivitetsindex		125
E, f	Matningsspänning, frekvens	[V]/[Hz]	230/50
W_{max}	Maximal elektrisk effektförbrukning	[W]	150
$W_{ø}$	Genomsnittlig elektrisk effektförbrukning	[W]	20
	Säkring	[A]	2,5
el_{SB}	Förbrukning av elektrisk hjälpenergi i standbyläge	[kW]	0,004
el_{max}	Förbrukning av elektrisk hjälpenergi vid nominell värmeeffekt	[kW]	0,018
el_{min}	Förbrukning av elektrisk hjälpenergi vid värmeeffekt vid dellast	[kW]	0,014
INT	Drift med tidsförbränning		
T-Klasse	Skorstenens beteckning		T200G

*med ett två meter långt MULTIAIR anslutnings rör i kombination med ett RIKA design utsläpp, värdena kan variera i verkligheten.

**Kapaciteten i kg kan variera på grund av olika densiteter för pellets

Observera
Kriteriet för slutet av testcykeln är 3 timmar för pelletskaminer.
För vedeldade kaminer gäller CO2-kriteriet 4 %.

Reservdel översikt - sprängskiss

Observera
Endast originaldelar från tillverkaren får användas.

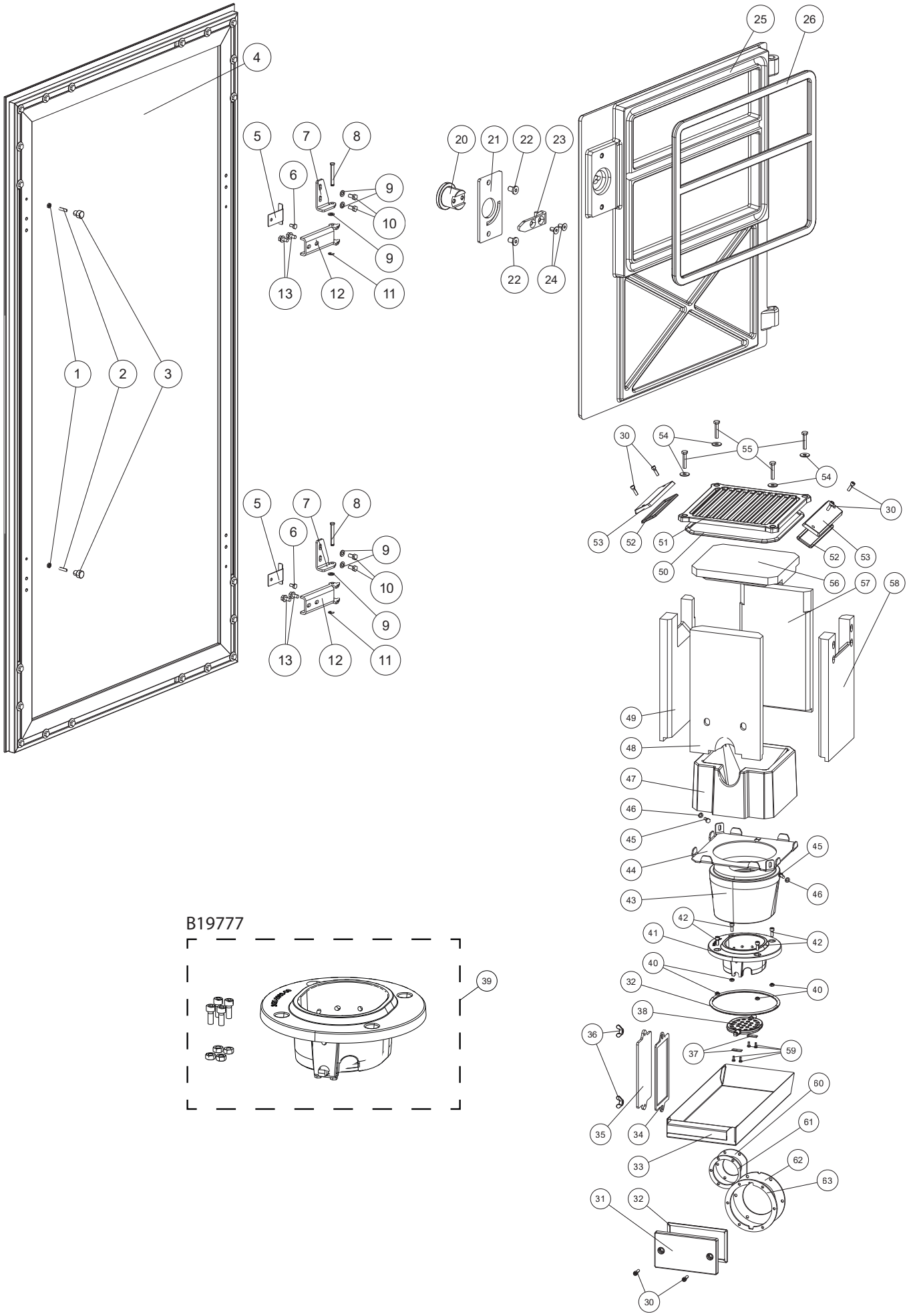

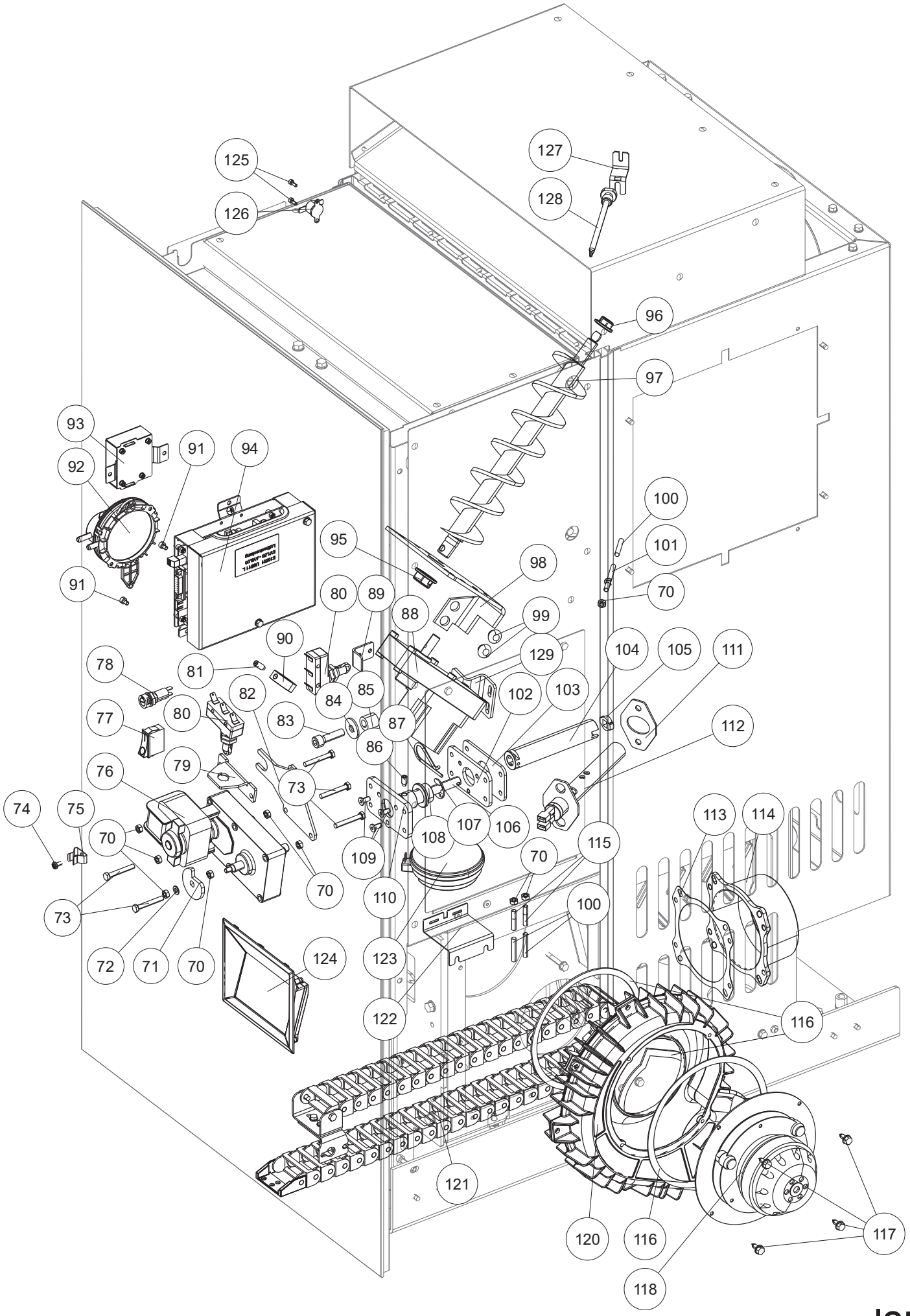
125
126
127
128
96
97
93
92
91
94
91
95
98
100
101
70
80
89
88
99
90
129
104
105
111
78
81
82
84
85
102
103
77
80
83
87
86
112
76
79
73
74
75
70
107
106
108
109
115
113
114
70
110
100
73
72
71
70
124
123
122
116
121
120
116
117
118

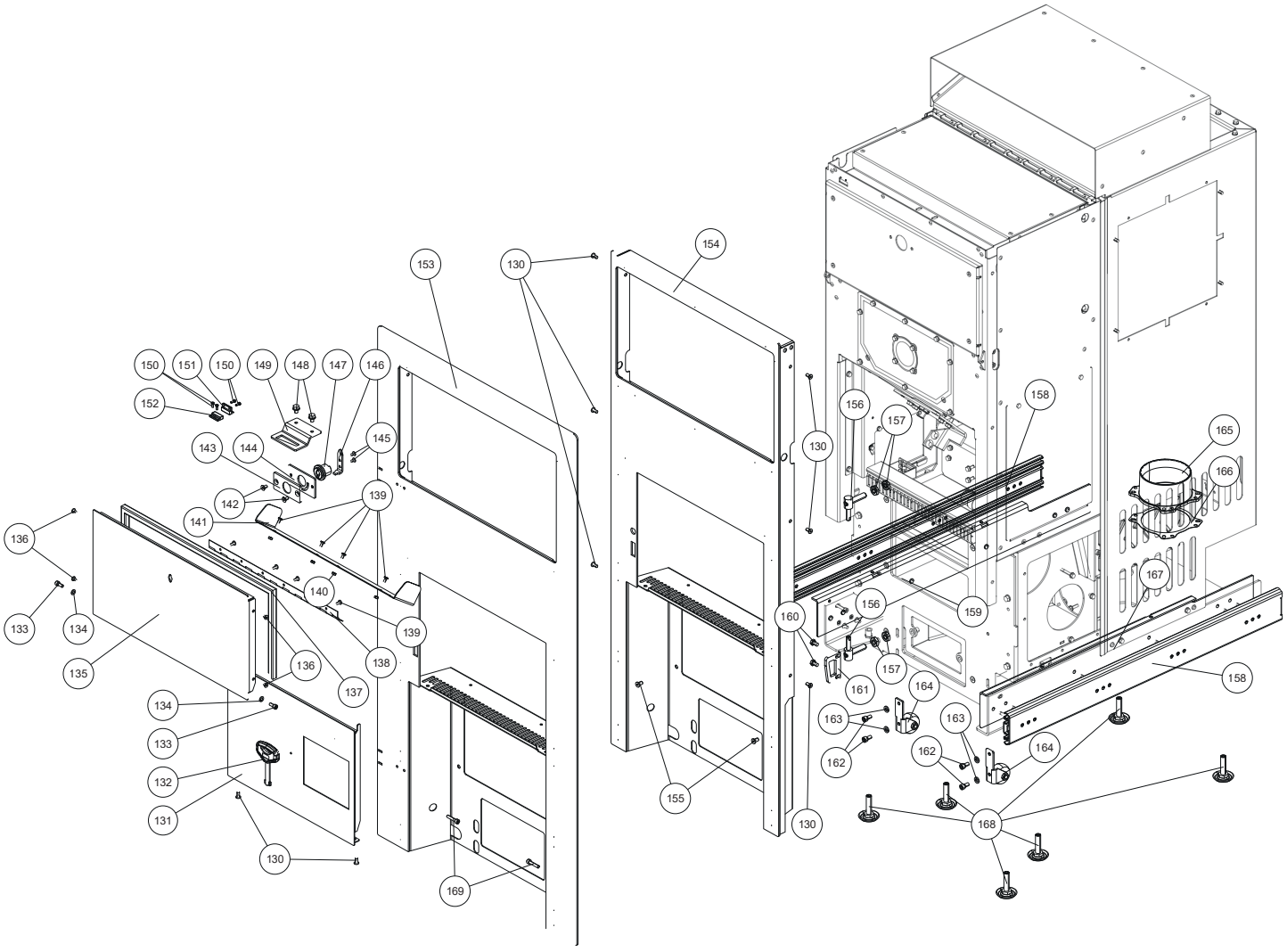

150
151
150
149
148
147
146
152
143
144
145
142
139
141
136
140
139
133
134
138
135
136
137
134
133
132
131
130
169
153
130
154
130
156
157
158
165
166
167
160
156
159
157
161
164
163
163
162
162
164
155
130
168
158

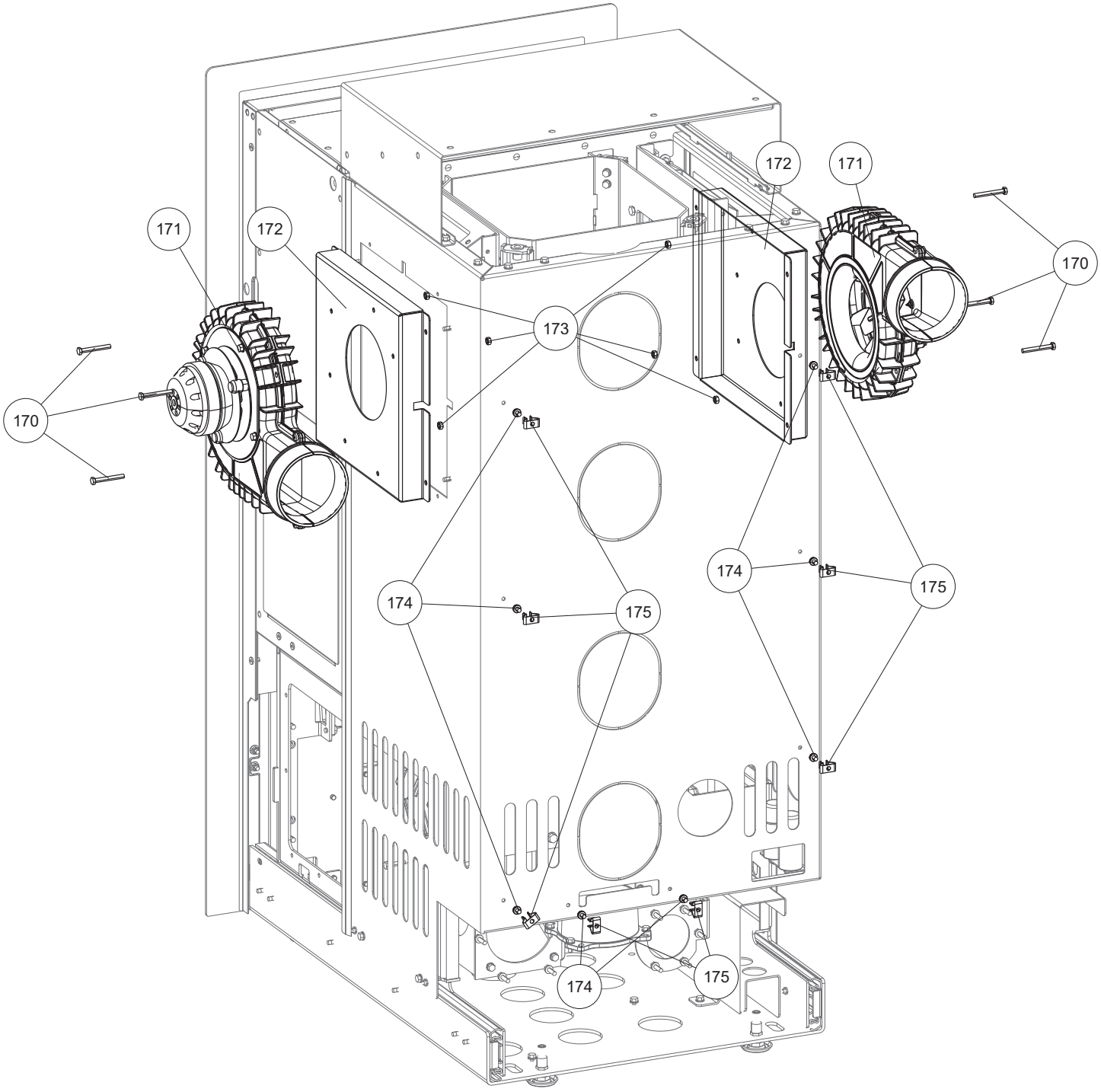
172
171
171
172
170
170
173
174
175
174
175
174
175

Reservdelsöversikt artikelnummer

Nr.	Art.Nr.	Beskrivning
1	N112432	Sexkantsmutter
2	N112425	Skruvstift
3	N112027	Magnet
4	B18791	Dekorlucka svart
	B18792	Dekorlucka spegel
5	L03738	Anslagsplåt
6	N112415	Sexkantsskruv M04X08
7	L03737	Gångjärnsvinkel
8	Z37975	Axel
9	N111965	Bricka M05
10	N111950	Sexkantsskruv M05x10
11	N109185	Axelfästanordning D04
12	L03736	Gångjärn
13	N112240	Självgängande skruv M05x10
20	Z37497	Låsbult
21	L03735	Låstunga
22	N108830	Insexskruv m. cylindriskt huvud M05x08
23	L03489	Låstunga
24	N107134	Försänkt insexskruv M04X08
25	Z37949	Dörr till asklåda
26	N112551	Rund tätningslist grå D11 (1m)
30	N108573	Insexskruv M06X20
31	B18783	Rengöringslock kpl.
32	N100474	Rund tätningslist D08
33	L03729	Asklåda
34	Z36566	Tätning
35	Z36000	Rengöringslock
36	N112290	Vingmutter
37	L02726	Bricka
38	Z35808	Tippgaller
39	B19777	Fördjupning PKE kpl. Set
40	N109679	Pressmutter
41	Z37947	Fördjupningsinsats
42	N112717	Insexskruv M06X16
43	Z37950	Fördjupning
44	L03728	Fördjupningsfläns
45	N103964	Sexkantsskruv M06x16
46	N112175	Bricka
47	Z37951	Tratt
48	Z39866	Eldfast tegel fram
49	Z39867	Eldfast tegel vänster
50	N107048	Rund tätningslist D10
51	B18782	Förbränningskammarlock komplett
52	N103066	Rund tätningslist svart D06
53	Z36722	Rengöringslock
54	N111843	Bricka M08
55	N112214	Sexkantsskruv M08X40
56	Z39868	Eldfast tegel uppe
57	Z39865	Eldfast tegel bak
58	Z39864	Eldfast tegel höger
59	N112272	Skruv M04X10
60	N112523	Tätning

Nr.	Art.Nr.	Beskrivning
61	L03841	Tilluftsfläns
62	N112015	Rökrör tätning
63	Z35898	Tätningsplåt
70	N106175	Sexkantsmutter M05
71	L03808	Kopplingsskiva
72	N111965	Bricka M05
73	N111806	Sexkantsskruv M05X35
74	N111877	Självgängande skruv M04X08
75	Z35691	Fjäderstålklämma
76	N112014	Tippgallermotor kpl.
77	N112016	Nätbrytare
78	N111604	Säkring 2,5 A
79	L02644	Fästplatta
80	N111825	Kontaktbrytare
81	N112499	Skruvstift M6x16
82	L02643	Motorplatta
83	N112378	Insexskruv M08X30
84	N112509	Bricka M08
85	Z18105	Slang
86	N112459	Skruvstift
87	N112470	Sprint
88	N112030	Skruvens motor, steglös
89	L03842	Anslagsvinkel
90	Z11915	Klämring skruv
91	N111990	Insexskruv M04X06
92	N112102	Differenstryckvakt
93	B16030	Tilläggskretskort motor, inkl. kabel
94	B16561	Moderkort USB11
95	Z35182	Glidlager D16
96	Z35183	Glidlager D10
97	B12301	Matarskruv
98	L00797	Motorfästplatta
99	Z18997	Gummibuffert
100	N111551	Silikonslang
101	B18173	Tryckrör
102	L02641	Lagerplatta
103	Z36167	Keramisk tätning
104	Z37974	Mellanaxel
105	L01875	Medbringarplatta tippgaller
106	Z37499	Drivaxel
107	N112125	Axelfästanordning
108	N102688	Sinterlager ID16
109	N108485	Insexskruv M05X10
110	Z35852	Lagerklämplatta
111	Z36290	Tätning tändning
112	B17166	Keramisk tändning
113	Z37830	Röradapter tätning
114	Z37844	Rökrörsadapter
115	Z37701	Tryckrör
116	N100475	Plattätning vit 8x2
117	N106989	Sexkantskruv
118	B19655	Packad fläktmotor

Observera: Observera att pulverlackerade reservdelar kan variera något i färg eller effekt trots noggrann hantering. Paneldelar med små skador kan inte repareras och måste därför bytas ut som reservdelar. Det finns ingen matchande RAL-kulör för de målade beklädnadsdelarna.

Nr.	Art.Nr.	Beskrivning
120	B16951	Sugfläktshus
121	B18787	Släpkedja
122	L03638	Fästplåt
123	N112473	Differenstryckgivare
124	B16574	Pekskärm insticks
125	N112003	Insexskruv M03x08
126	N112407	Temperaturbegränsare
127	L01954	Tryckvinkel
	B16114	Temperaturgivare
128	B16053	Givarrör
129	B18829	Momentarm kpl.
130	N108485	Insexskruv M05X10
131	B18788	Inspektionstäcklock
132	N112017	Nyckel
133	N112169	Insexskruv M05X12
134	N111965	Bricka M05
135	B18833	Behållarens lock
136	N104477	Insexskruv M04X06
137	Z38490	Silikonskumprofil svart
138	Z37057	Bandgångjärn
139	N111859	Insexskruv M04X08
140	N111975	Sexkantsmutter M04
141	L03843	Glidplatta
142	N100242	Insexskruv M05X10
143	L03491	Låsfästplåt
144	L03490	Låsfästplåt
145	N107134	Försänkt insexskruv M04X08
146	L03489	Låstunga
147	Z37497	Låsbult
148	N111596	Självgängande skruv
149	L03844	Låstunga
150	N112165	Insexskruv M03X08
151	N111733	Magnetventil underdel
152	N111732	Magnetbrytare överdel
153	LB00883	Front kpl., för dekorlucka
154	LB00884	Front komplett utan omramning, smal
155	N108687	Cylinderskruv insexkant M06X10
156	B16813	Gångjärn M10
157	N111780	Sexkantsmutter
158	N112528	Teleskopskena
159	B18831	Utdrag vänster
160	N106511	Sexkantskruv M06X10
161	L01998	Låsflik
162	N112266	Cylinderskruv M06X12
163	N112175	Bricka
164	B18832	Stödrulle
165	Z37844	Rökrörsadapter
166	Z37830	Röradapter tätning
167	B18830	Utdrag höger
168	N112490	Höjdjusteringsskruv svart
	B18784	Kabelstam

Nr.	Art.Nr.	Beskrivning
169	N101012	Cylinderskruv M05X25
		MULTIAIR
170	N101570	Sexkantsskruv M05x40
171	B17101	Konvektionsfläkt komplett
172	L03834	Fläns MULTIAIR
173	N112274	Sexkantsmutter M05
174	N112502	Självgängande skruv M05X06
175	Z35691	Fjäderstålklämma
	E17409	Tätningssats PKE

12. RIKA GARANTIVILLKOR

Vi rekommenderar att låta en tekniker som har certifierats av RIKA genomföra driftsättningen.

Dessa garantivillkor gäller endast för det europeiska fastlandet. För alla övriga länder gäller särskilda villkor från återförsäljaren i respektive land. Vid tveksamheter samt om översättningar saknas eller är felaktiga är den tyska versionen den enda giltiga.

I syfte att begränsa skadan i tid ska garantianspråk mot RIKA:s fackhandel resp. auktoriserade återförsäljare göras gällande i skrift.

Följande dokument ska då lämnas in:

- Skriftlig reklamationsorsak
- Faktura
- Driftsättningsprotokoll
- Modellnamn och serienummer

RIKA-GARANTI

5 ÅR

för den svetsade kaminkroppen.
För pelletskaminer upp till 10 000 kg förbrukade pellets, upp till 5 år.

RIKA-garantin är en kommersiell garanti eller tillverkargaranti (med vissa undantag).

Garantin gäller endast defekter avseende material och bearbetning samt kostnadsfritt tillhandahållande av reservdelar. Arbets och restid täcks kompenseras inte genom tillverkargarantin.

Följande ska vara uppfyllt för att garantin ska gälla:

- Endast originaldelar som tillhandahållits av tillverkaren får användas.
- Korrekt installation av kaminen enligt den bruksanvisning som gällde vid det datumet då köpet gjordes.
- Kaminen måste anslutas av en specialist med kännedom om denna typ av kaminer.
- Driftsättningen görs av en tekniker som har certifierats av RIKA.

Garantin upphör om ovannämnda punkter inte observeras!

Alla kostnader som uppstår för tillverkaren på grund av ett oberättigat garantianspråk debiteras den som gör anspråket gällande. Undantagna från garantin är också skador som uppstår eller orsakas genom att tillverkarens föreskrifter om drift av enheten inte observeras, exempelvis överhettning, användning av ej tillåtna bränslen, felaktiga ingrepp på enheten eller rökgasledningen, ett på enheten felaktigt inställt resp. otillräckligt eller för starkt skorstensdrag, kondensation, underhåll resp. rengöring som inte har genomförts eller genomförts bristfälligt, underlåtenhet att följa tillämpliga byggföreskrifter, felaktig hantering av driftansvarig eller tredje part samt transport och hanteringsskador.

LAGSTADGADE GARANTIBESTÄMMELSER PÅVERKAS INTE AV GARANTIN!

13. JURIDISKA GARANTIVILLKOR

Som konsument har du rätt till garantin som täcker eventuella fel vid leveranstillfället. Garantin är två (2) år från leveransdatum för kaminen.

RIKA-fackhandelns allmänna affärsvillkor resp. garantivillkor ska beaktas.

Följande undantas från garantin:

1. Slitdelar (normalt slitage som inte beror på en defekt)
2. Delar som har kontakt med eld, såsom glas, brännarskålar, galler, spännplattor, baffelplattor, brännkammarbeklädnader (t.ex. chamotte), keramik, tändelement, sensorer, brännkammargivare och temperaturvakter
3. Lack, ytbeläggningar (t.ex. handtag, kåpor)
4. Tätningar
5. Naturstenar, värmestenar etc.

giltig från: 01.07.2023

14. INFORMATION OM ÅTERVINNING

Företaget RIKA Innovative Ofentechnik GmbH har som målsättning att produkterna ska vara miljövänliga under hela livscykeln. Vi anser dessutom att vår skyldighet sträcker sig längre än produkternas livslängd.

Observera
För korrekt avfallshantering rekommenderar vi att du kontaktar en lokal avfallshanteringsfirma.

Observera
För professionell demontering av enheten, kontakta din RIKA-återförsäljare.

Observera
Vi rekommenderar att du tar bort de delar som kommer i kontakt med elden, t.ex. glas, eldpannor, galler, dragplattor, baffelplattor, förbränningskammarfoder (t.ex. eldfast lera), keramik, tändelement, sensorer, förbränningskammarsensorer och temperaturmätare, och kastar dem i hushållsavfallet.

Information om de enskilda komponenterna i enheten

- **Elektriska eller elektroniska komponenter:** Ta bort de elektriska eller elektroniska komponenterna från apparaten genom att demontera dem. Dessa komponenter skall återvinnas som elektronikskrot. Korrekt bortskaffande bör ske via systemet för återtagande av avfall som utgörs av elektrisk utrustning.
- **Eldfasthet i förbränningskammaren:** Ta bort eldfasthets-komponenter som installerats i förbränningskammaren från apparaten. Om de finns måste fästelementen avlägsnas i förväg. Komponenter av eldfast lera som kommer i kontakt med elden eller rökgaserna måste kasseras; återanvändning eller återvinning är inte möjlig.
- **Vermiculit i förbränningskammaren:** Ta bort vermiculit som har installerats i förbränningskammaren från apparaten. Om de finns måste fästelementen avlägsnas i förväg. Vermiculit som har varit i kontakt med eld eller rökgaser måste destrueras, återanvändning eller återvinning är inte möjlig.
- **Glaskeramikruta:** Ta bort glaskeramikrutan med ett lämpligt verktyg. Ta bort tätningarna och separera dem från ramen, om de finns. Transparent glaskeramik kan i princip återvinnas, men måste då delas upp i dekorerade och odekorerade glasrutor. Den keramiska glasrutan kan kastas som brännbartavfall.
- **Stålplåt:** Demontera enhetens komponenter av stålplåt genom att skruva loss eller bända dem (alternativt genom mekanisk krossning). Ta bort förseglingarna i förväg om de finns. Släng stålplåtdelarna som metallskrot.
- **Gjutjärn:** Ta isär komponenterna i gjutjärnsapparaten genom att skruva loss eller böja dem (alternativt genom mekanisk krossning). Ta bort förseglingarna i förväg om de finns. Släng de gjutna delarna som metallskrot.
- **Natursten:** Ta bort befintlig natursten mekaniskt från enheten och återvinn den som sten jord och stenavfall.
- **Packningar (glasfiber):** Ta bort packningarna mekaniskt från apparaten. Dessa komponenter får inte slängas med bränbartavfall, eftersom glasfiberavfall inte kan förstöras genom förbränning. Kassera packningar som glas- och keramikfibrer (konstgjorda mineralfibrer) som ej brännbart.
- **Metallhandtag och dekorativa element:** Om sådana finns, ta bort eller demontera metallhandtag och dekorativa element och återvinn dessa som metallskrot.

Observera
Beakta de lokala avfallshanteringsalternativen för alla komponenter.

Utdrag ur avfallskoden i förordningen om den europeiska avfallskatalogen

Nyckel av avfall	Typ av avfall
15 01 03	Träförpackningar
17 01 03	Kakel och keramik
17 02 02	Glas
17 04 05	Järn och stål
17 05 04	Jord och stenar

Avfallshantering och återvinning av elektronikavfall

Genom implementeringen av EU-direktivet 2012/19/EU om avfall som utgörs av eller innehåller elektrisk och elektronisk utrustning (WEEE) liksom av andra lokala föreskrifter främjar vi utvecklingen av system för återlämning och återvinning.

Förbrukade enheter kan utan problem lämnas in på kommunens återvinningscentraler för att återvinnas. Observera de nationella bestämmelserna om detta

Enheten får inte avfallshanteras i vanligt hushållsavfall.

15. EFTERLEVNAD MED EU:S FÖRORDNINGAR

CE

Denna produkt uppfyller kraven i Europeiska gemenskapen.

Härmed förklarar RIKA Innovative Ofentechnik GmbH att denna produkt uppfyller de väsentliga kraven och andra relevanta bestämmelser i direktiv 2014/30/EU, 2014/35/EU, 2014/65/EU och 2011/1185/EU.

Den senaste och giltigaste versionen av DoC (Declaration of Conformity) kan ses på www.rika.at.

Z38447_PKE_SV | 5.10.2026

RIKA Innovative Ofentechnik GmbH

Müllerviertel 20

4563 Micheldorf / AUSTRIA

Tel.: +43 (0)7582/686 - 41, Fax: -43

verkauf@rika.at **www.rika.at**

Vid tvivel såväl som vid saknade eller felaktiga översättningar är den tyska versionen alltid giltig. Med reservation för tekniska och optiska ändringar, liksom typkorrigering och tryckfel.

© 2026 | RIKA Innovative Ofentechnik GmbH