RIKATRONIC4

Istruzioni per l'uso

Software Versione 1.01

RIKA®

IL CALORE DELL'AUSTRIA

1. PRIMI PASSI 3

2. FUNZIONAMENTO 3
Accensione 3
Combustione 4
Ricarica....4
Spegnimento 4
Funzionamento ECO....4

3. FUNZIONAMENTI AVANZATI 4
Programmazione orario di accensione 4
Chiusura completa delle valvole dell'aria 4
Sicurezza bambini....4

4. GUIDA A MENU 5
Menu principale 5
Menu Setup....6
Menu Info 7

5. AVVISI 8

6. AVVISI DI ERRORE 9

7. AVVERTENZE 9

8. FUNZIONAMENTO MANUALE 10
Black-out....10
Regolazione manuale....10

1. PRIMI PASSI

Il sistema Rikatronic4 regola in modo completamente automatico la combustione del vostro combustibile. Tramite la regolazione dell'inserimento dell'aria di combustione, la stufa lavora sempre nel range di temperatura ottimale e le emissioni vengono ridotte al minimo. Inoltre la regolazione automatica sfrutta al massimo il combustibile utilizzato. Le informazioni che trovate sul display, rendono l'utilizzo della stufa molto confortevole.

Inserire la spina nella presa e premere l'interruttore principale sul retro della stufa. Sul display appare per 2 secondi il nome del modello stufa e la versione del software.

Mentre la scheda sta verificando il buon funzionamento dei vari componenti della stufa, appare la scritta **WAIT**. Ciò può richiedere fino a 4 minuti. Dopo il buon esito di questa procedura il display mostrerà l'orario preimpostato. Ora è possibile mettere in funzione la stufa.

Il comando del Rikatronic4 è composto da un display e 4 tasti.

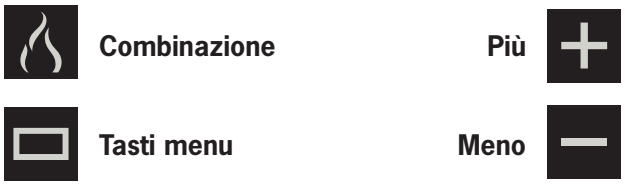

Consiglio
Il funzionamento a risparmio energetico spegne la retroilluminazione del display. Premendo un tasto si riattiva soltanto la retroilluminazione, solo dopo il funzionamento iniziale dei tasti viene riattivato!

Attenzione
Sulle stufe con Rikatronic4 (regolazione elettronica delle valvole aria) collegate ad un tubo con serranda, quest'ultima va sempre tenuta aperta durante il funzionamento! Pericolo di deflagrazione!

Attenzione
L'accensione sicura viene garantita soltanto con l'utilizzo degli accenditori originali RIKA. Eventuali danni causati da un utilizzo improprio oppure dall'inserimento di accenditori diversi da quelli consigliati sono espressamente esclusi dalla garanzia.

Consiglio
È possibile ordinare gli accenditori presso il vostro rivenditore RIKA con il codice E15718.

Attenzione
Alcune funzioni sono attivabili soltanto a stufa spenta (accensione automatica, chiusura completa delle valvole aria….). La parola **HOT** visualizzata sul display con retroilluminazione rossa indica la non disponibilità della funzione nell'attuale stato di funzionamento.

Attenzione
Alcuni funzionamenti si possono attivare solo con porta chiusa (accensione automatica, chiusura completa valvole aria…). La scritta **DOOR** con retroilluminazione rossa indica che la porta è aperta.

2. FUNZIONAMENTO

Accensione

Togliere cenere e residui della combustione dalla griglia nella camera di combustione e dal cassetto accenditori che si trova subito sotto (vedere anche al manuale di stufa PULIZIA E MANUTENZIONE). Questa pulizia garantisce l'inserimento dell'aria primaria, necessaria durante la fase di accensione, nella camera di combustione.

IT

Aprire la porta ed inserire sul fondo della camera di combustione dei listelli di legno lasciando un po' di spazio tra di essi.

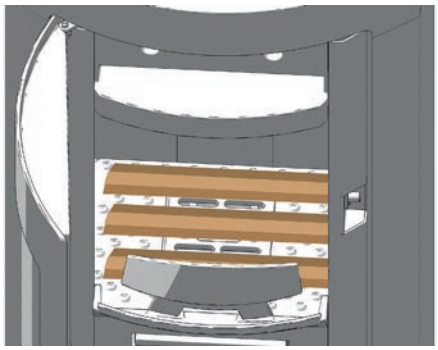

Appoggiare sopra questo primo strato altri listelli girandoli di 90° rispetto allo strato inferiore.

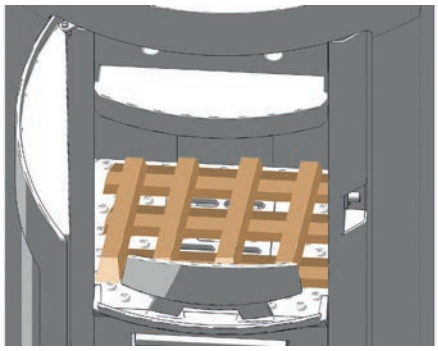

Appoggiare sopra due pezzi di legna (vedere anche al manuale di stufa QUANTITÀ DI COMBUSTIBILE CON CARICO NOMINALE).

Estrarre il cassetto accenditori dalla sua sede sotto la griglia. Inserire 2 strisce degli accenditori con la parte infiammabile girata verso sinistra nell'apposita incavatura del cassetto accenditori.

Nel caso in cui non doveste avere a disposizione dei listelli di legno, inserire un blocco completo (8 strisce) per accendere i ceppi.

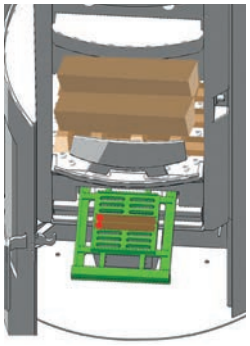

Attenzione
L'accenditore va inserito sempre con la punta infiammabile verso sinistra.

Attenzione
Per l'esito positivo dell'accensione servono del materiale combustibile secco e un buon tiraggio della canna fumaria.

Reinserire il cassetto accenditori nella stufa fino al arresto e chiudere la porta, sul display appare la scritta **CHECK**.

Per far partire il processo di accensione automatica, premere il tasto di funzionamento fino al momento in cui appare la scritta **IGNIT**.

Consiglio
Nel giro di 10 secondi è possibile interrompere l'accensione automatica, tenendo nuovamente premuto il tasto di funzionamento (fino a quando riappare l'indicazione dell'orologio sul display).

Combustione

Appena la stufa registra un aumento di temperatura abbastanza dopo l'accensione oppure dopo la ricarica, sul display appare la scritta **BURN** e la combustione viene regolata in modo automatico.

Ricarica

Il momento ottimale per la ricarica della legna viene indicato da una spia **lampeggiante rossa** verso la fine della fase di spegnimento. (**BURN)**

La spia **rossa** continuerà a **lampeggiare** – in base agli impatti dell'ambiente circostante – per circa 5/10 minuti. Dopo la chiusura della porta il display torna su **CHECK**.

Con un sufficiente reaumento della temperatura il display torna su **BURN** e la combustione viene nuovamente regolata in modo automatico.

Attenzione
Nel caso in cui dopo la chiusura della porta, trascorso un certo lasso di tempo, non dovesse cambiare la scritta tra **IGNIT/CHECK** e **BURN**, il processo di accensione oppure di ricarica non è andato a buon fine, ciò significa che l'aumento necessario della temperatura della camera di combustione non è avvenuto. Per continuare il funzionamento va effettuata una nuova accensione.

Spegnimento

Se la stufa non viene ricaricata nella fase in cui la spia **rossa lampeggia**, la temperatura della camera di combustione si abbassa e diventa inferiore a quella necessaria per la ricarica. Il display mostra nuovamente l'orario preimpostato.

3. FUNZIONAMENTI AVANZATI

Sicurezza bambini

Per evitare l'eventuale messa in funzione involontaria, è possibile inserire con una semplice combinazione dei tasti la sicurezza bambini. Premendo insieme i tasti più e menu per più di 2 secondi, sul display appare la scritta **LOCK**, cioè bloccata. Non è più possibile premere alcun tasto, il display mostra la scritta **LOCK** ad ogni pressione esercitata sui tasti. Premendo insieme nuovamente i tasti più e menu per più di 2 secondi, per un attimo appare la scritta **UNLOCK** e il blocco tasti è nuovamente disattivato.

Chiusura completa delle valvole dell'aria

Il sistema Rikatronic4 dispone di un dispositivo di sicurezza che impedisce la chiusura completa delle valvole dell'aria durante il funzionamento della stufa (pericolo di deflagrazione). Se la stufa non è in funzione, l'aria ambiente calda può uscire attraverso la canna fumaria. La chiusura completa delle valvole dell'aria contrasta questo processo.

- Assicurarsi che la stufa sia fredda e la porta chiusa.
- Tenere premuto il tasto meno fino a quando sul display inizia a lampeggiare la scritta **CLOSED**.

Le valvole aria si chiudono completamente. È possibile spegnere la stufa oppure staccare la spina dalla presa dal momento in cui la scritta **CLOSED** rimane accesa in modo continuo.

Le valvole dell'aria si riaprono automaticamente

- se la porta viene aperta mentre la stufa è ancora connessa alla corrente elettrica
- si raggiunge l'orario di accensione programmato attivo, sempre con la stufa collegata alla corrente elettrica.
- si la stufa viene ricollegata alla corrente elettrica.

Programmazione orario di accensione

Grazie a questo tipo di funzionamento è possibile effettuare un'accensione automatica ritardata nell'arco delle prossime 24 ore.

Attenzione
A partire da questo momento la stufa non va più ricaricata, in quanto l'accensione della legna ricaricata non viene garantita. È necessario effettuare una nuova accensione.

Funzionamento ECO

Dopo la prima combustione automatica è possibile far funzionare la stufa con una potenza minore (vedere anche al manuale di stufa QUANTITÀ DI COMBUSTIBILE CON CARICO PARZIALE).

Premendo il tasto di funzionamento dopo aver ricaricato la legna (scritta **CHECK** sul display), il display va su **ECO** e il funzionamento eco è attivo.

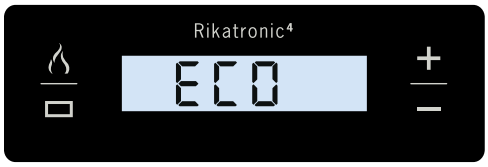

Con questa tipologia di funzionamento la combustione con una quantità di combustibile minore viene sempre regolata in modo ottimale.

Premendo nuovamente il tasto di funzionamento oppure aprendo/chiudendo la porta, il display torna da **ECO** e **BURN** e il funzionamento normale è stato riattivato. Il funzionamento eco va attivato dopo ogni singola ricarica.

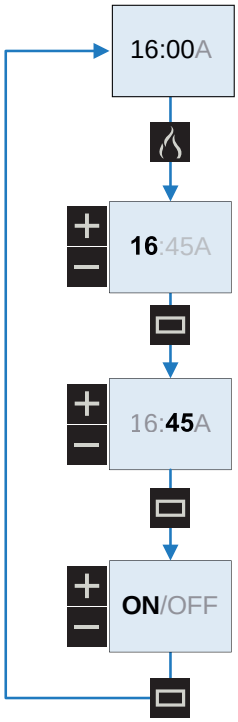

Consiglio
L'ora di accensione attivata viene visualizzata con l'aggiunta della lettera **A** all'indicazione dell'ora!

L'orario di accensione programmato può essere attivato/disattivato scegliendo l'opzione ON/OFF.

Con l'orario di accensione programmato l'accensione parte automaticamente. Il display va su **IGNIT**, la combustione successiva viene regolata in modo completamente automatico.

Dopo ogni accensione è necessario riattivare l'orario di accensione programmato.

Attenzione
Siete pregati di tenere conto del fatto che nel momento dell'accensione automatica del materiale combustibile, serve assolutamente un tiraggio adeguatamente alto. In casi di installazioni multiple sulla stessa canna fumaria, l'accensione automatica tramite Rikatronic4 va effettuata esclusivamente in presenza dell'utente.

4. GUIDA A MENU

Menu principale

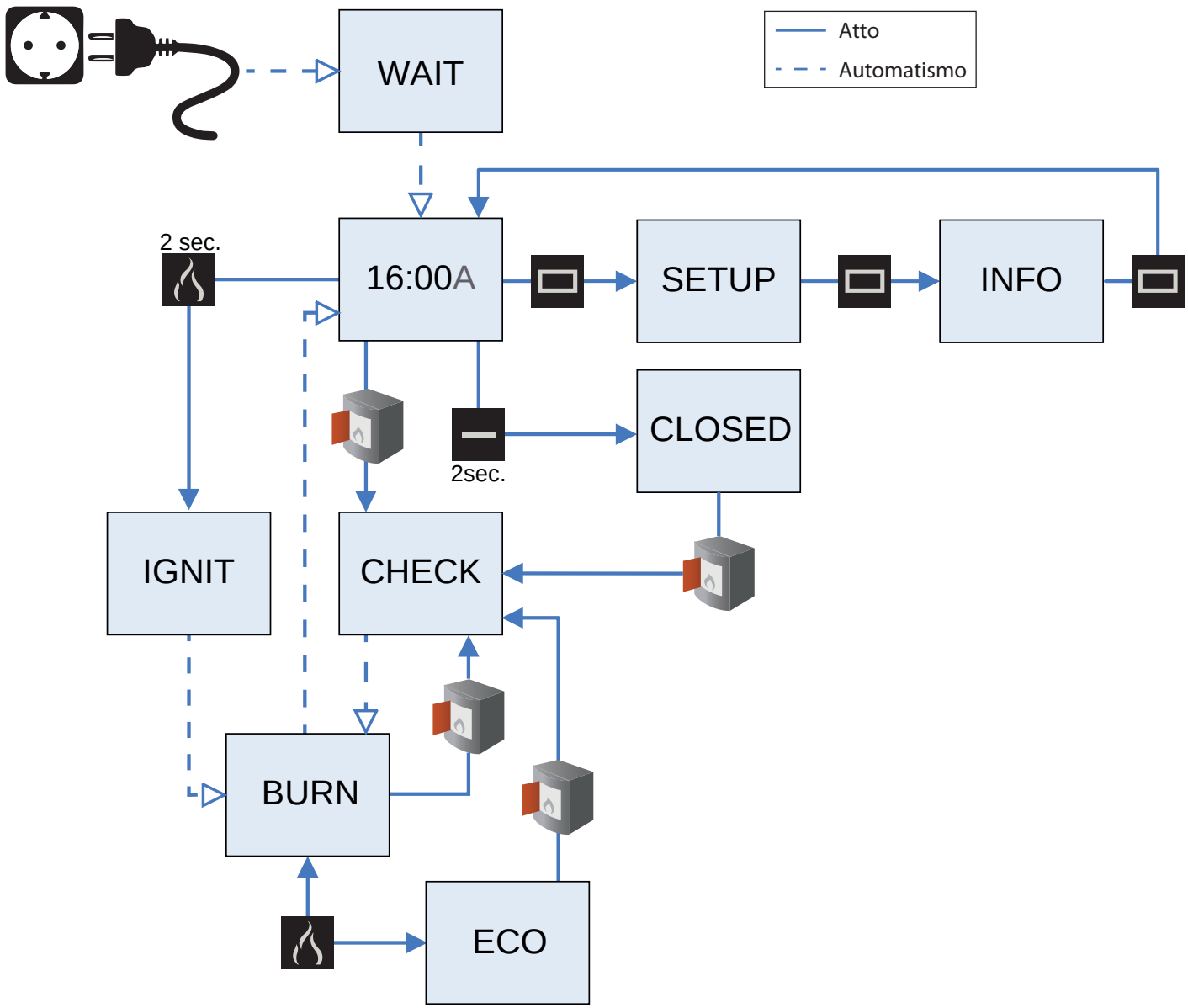

WAIT	Controllo dei componenti
16:00	Orario impostato
16:00A	Orario impostato con orario di accensione attivato
IGNIT	Accensione in corso
CHECK	Controllo se è stata ricaricata della legna
BURN	Regolazione automatica combustione (carico nominale)
ECO	Regolazione automatica combustione con potenza minore (carico parziale)
CLOSED	Valvole aria chiuse completamente (durante la chiusura il display lampeggia)
SETUP	Menu setup
INFO	Menu info

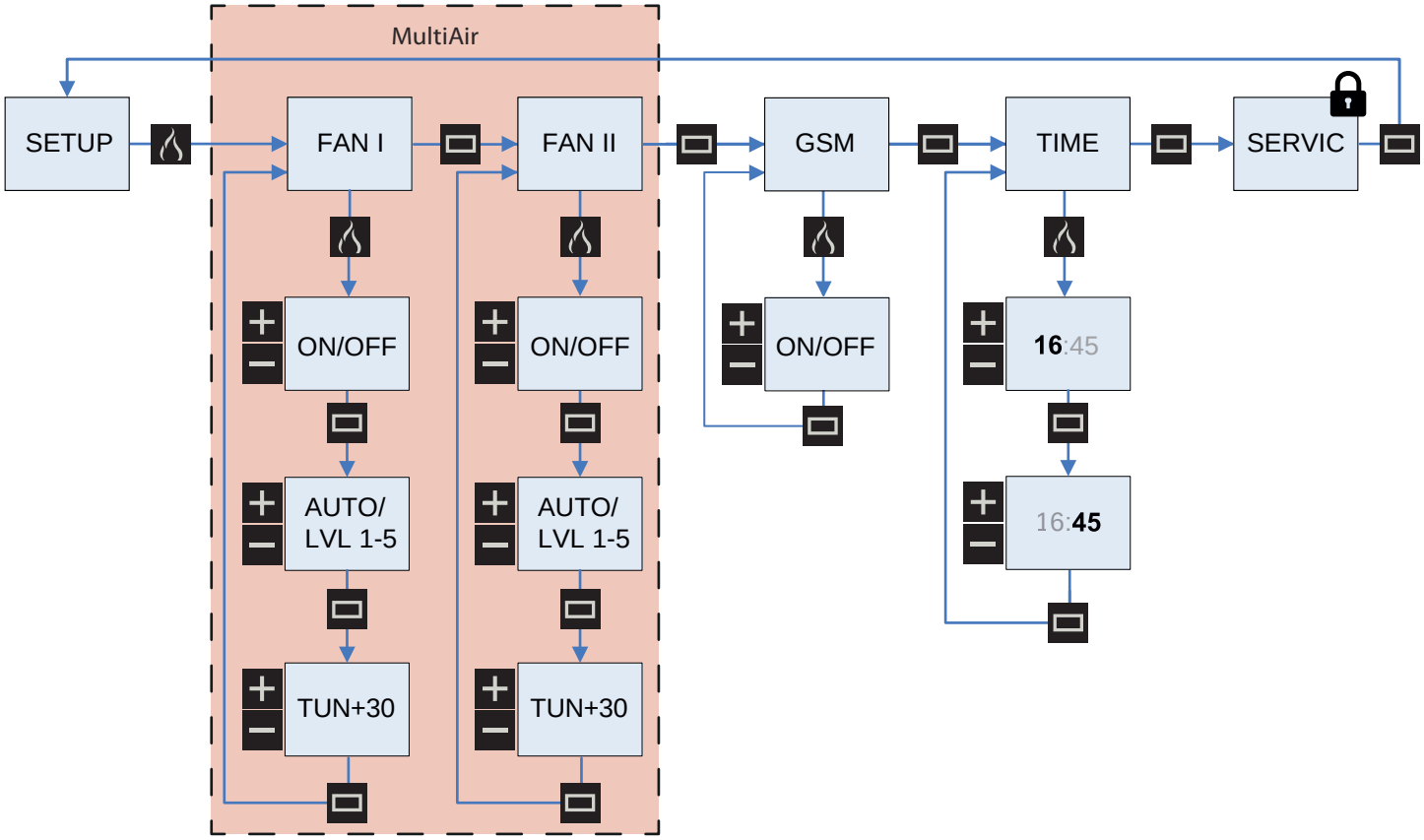

Consiglio
Nel menu si trovano esclusivamente i componenti realmente presenti nella stufa. Perciò è possibile che l'immagine del menu sia diversa rispetto al menu della vostra stufa.

Fan I	È possibile spegnere e riaccendere il ventilatore tangenziale 1, impostare la velocità della ventola (livelli da 1-5 e l'impostazione raccomandata „auto") e adattare la ventola (più/meno 30%).
Fan II	Ventilatore tangenziale 2 (vedere anche Fan I)
GSM	È possibile spegnere e riaccendere la funzione GSM. Il modem GSM è disponibile come opzione.
Time	Impostazione orario, impostare i valori dei campi lampeggianti premendo su più e meno, confermare con il tasto menu. Il cambio orario non avviene in modo automatico!
Service	Questo punto del menu è riservato al vostro tecnico.

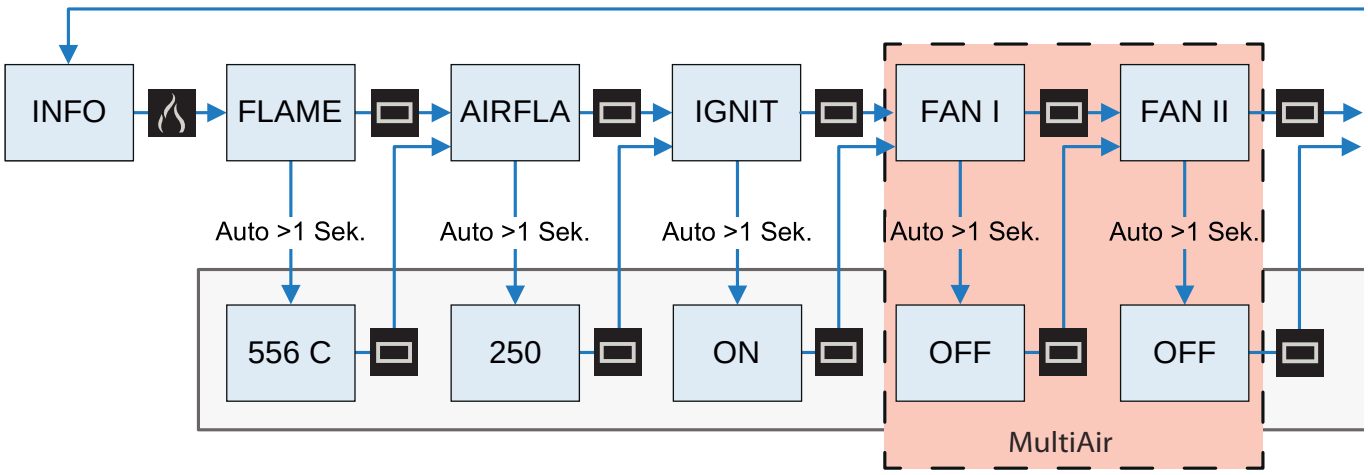

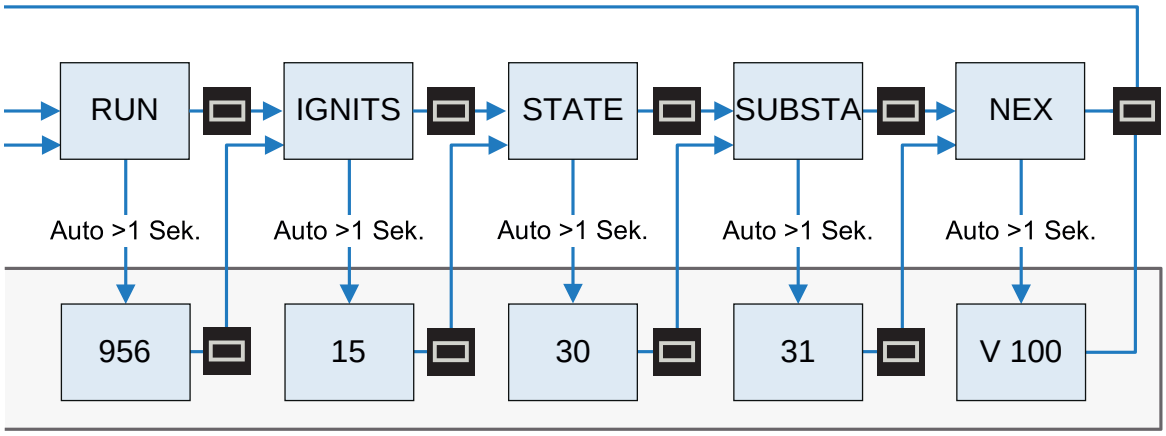

Consiglio
Nel menu si trovano esclusivamente i componenti realmente presenti nella stufa. Perciò è possibile che l'immagine del menu sia diversa rispetto al menu della vostra stufa.

FLAME	Temperatura attuale camera di combustione
AIRFLA	Posizione attuale valvole aria
IGNIT	Accensione attiva
FAN I	Ventilatore tangenziale 1 attivo
FAN II	Ventilatore tangenziale 2 attivo
RUN	Totale ore di funzionamento
IGNITS	Totale quantità accensioni effettuate
STATE	Stato attuale del ciclo di funzionamento principale
SUBSTA	Stato attuale del ciclo di funzionamento secondario
NOME DI STUFA	Versione software

5. AVVISI

Visualizzazione display	Significato	Reazione possibile
Rikatronic⁴ WAIT	Controllo dei componenti installati in corso (dopo ogni accensione e dopo black-out).	Attendere per favore. Non accendere la stufa fino a quando il display non mostra l'orologio.
Rikatronic⁴ 11:18	Visualizzazione orario impostato. Camera di combustione fredda – stufa in standby. Temperatura camera di combustione inferiore a temperatura impostata per la ricarica.	Effettuare accensione. È vietato ricaricare nuovamente. È necessario effettuare una nuova accensione.
Rikatronic⁴ 11:18A	Orario impostato con programmazione accensione attiva (standby).	Disattivare orario di accensione (vedere PROGRAMMAZIONE ORARIO DI ACCENSIONE).
Rikatronic⁴ CHECK	La stufa controlla la temperatura della camera di combustione dopo la chiusura della porta, le valvole aria sono aperte.	Cambio su funzionamento eco (vedere FUNZIONAMENTO ECO).
Rikatronic⁴ IGNIT	Accensione automatica in corso.	È possibile interrompere l'accensione durante i primi 10 secondi tenendo premuto il tasto di funzionamento.
Rikatronic⁴ BURN	La stufa si trova in fase di combustione regolata automaticamente (carico nominale).	Godetevi il fuoco romantico.
Rikatronic⁴ ECO	La stufa si trova in fase di combustione regolata automaticamente (carico parziale).	Godetevi il fuoco romantico.
Rikatronic⁴ BURN	Temperatura di ricarica richiesta raggiunta. La spia **lampeggia di ROSSO**.	Aprire la porta e ricaricare la legna, oppure far spegnere la stufa.
Rikatronic⁴ CLOSED	Con display lampeggiante si indica invece il processo di chiusura delle stesse. Il display statico indica la chiusura completa delle valvole aria.	È possibile interrompere l'alimentazione elettrica tramite l'interruttore principale, le valvole aria rimangono chiuse. Aprendo/chiudendo la porta le valvole aria vengono aperte, il display va su **CHECK**.

6. AVVISI DI ERRORE

Attenzione
L'avviso errori lampeggia in modo continuo di colore **ROSSO**.
Nel caso di errori persistenti va prontamente chiamato il servizio di assistenza!

IT

Visualizzazione display	Significato	Provvedimenti da intraprendere
Rikatronic⁴ F03	Accensione automatica fallita.	Effettuare una nuova accensione, inserire eventualmente più listelli oppure un intero blocco di accenditori. Controllare il tiraggio della canna fumaria. Utilizzare materiale combustibile secco.
Rikatronic⁴ F04	Impossibile chiudere completamente le valvole aria.	Controllare se qualche oggetto blocca le valvole aria, verificare il buon funzionamento dell'elettromagnete (in caso di attivazione si sente un clic).
Rikatronic⁴ F06	Porta aperta per più di tre minuti durante il funzionamento. Sensore porta difettoso.	Durante il funzionamento la porta va aperta brevemente soltanto per ricaricare. Richiudere la porta subito dopo. Controllare il funzionamento dell'interruttore: contatto facilmente movibile, si sente un leggero „clic" mentre lo si sta tenendo premuto.
Rikatronic⁴ F07	Valori sensore fiamma non corretti. Sensore fiamma difettoso.	Controllare se il sensore fiamma è molto sporco oppure pieno di fuliggine e nel caso pulirlo con cautela (vedere anche al manuale di stufa PULIZIA E MANUTENZIONE).
Rikatronic⁴ F08	Il motore valvole aria non riesce a posizionarsi nella posizione prestabilita.	Controllare se qualche oggetto blocca le valvole aria.

Attenzione
Nel caso in cui appare un messaggio di errore, eliminare prima la causa e poi l'errore, premendo il tasto di funzionamento per più di 2 secondi.

7. AVVERTENZE

Consiglio
Queste indicazioni appariscono soltanto per brevi momenti, quando premete un tasto oppure ad esempio con la sicurezza bambini subito dopo la sua attivazione.

Visualizzazione display	Significato	Provvedimenti da intraprendere
Rikatronic⁴ HOT	Non è possibile eseguire un funzionamento selezionato, in quanto la temperatura della stufa è troppo alta.	Far raffreddare la stufa fino al raggiungimento della temperatura ambiente, selezionare il funzionamento desiderato soltanto dopo (ad esempio chiusura valvole aria).
Rikatronic⁴ DOOR	Non è possibile eseguire un funzionamento selezionato, in quanto la porta è aperta.	Chiudere la porta! Essa dovrebbe venire aperta soltanto per pochi istanti per inserire nuova legna.
Rikatronic⁴ LOCK	Il display è bloccato, sicurezza bambini attiva. Questa frase viene visualizzata soltanto per pochi istanti, dopo aver premuto un tasto oppure subito dopo l'attivazione.	Tenere premuto i tasti più e menu contemporaneamente per togliere il blocco dei tasti. L'avvenuto sblocco tasti viene confermato dalla scritta **UNLOCK**.

8. FUNZIONAMENTO MANUALE

Black-out

In caso di black-out la quantità di aria di combustione inserita rimane invariata, la legna all'interno della camera di combustione viene bruciata in tutta sicurezza. Appena torna la corrente elettrica, sul display appaiono brevemente il nome della stufa e la versione del software. Dopo il display mostra la parola **WAIT** (controllo componenti – fino a 4 minuti).

L'eventuale programmazione di orario di accensione va riattivata.

Regolazione manuale

Attenzione
Il funzionamento manuale va attivato esclusivamente con stufa senza corrente. Un altro modo di procedere rispetto a quello descritto sotto, può causare il danneggiamento dei componenti e comporta immancabilmente la decadenza della garanzia.

- Scollegare la stufa tramite l'interruttore principale dalla corrente elettrica.
- Inserire la chiave a tubo fornita in dotazione nell'apposita sede.
- Girare la chiave a tubo in senso orario fino ad arrivare al punto di arresto.

Attenzione,
forzando troppo è possibile creare dei danni.

- Estrarre la chiave a tubo dalla sua sede e reinserirla in posizione orizzontale. Siete ora in posizione di accensione.

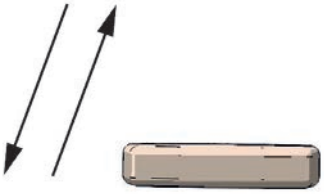

- Girare la chiave a tubo alcuni minuti dopo aver effettuato l'accensione con successo in senso antiorario in posizione verticale. Siete ora in posizione centrale.

- Girare la chiave a tubo gradualmente in senso antiorario, per ridurre manualmente la quantità di aria di combustione e per regolare manualmente la combustione.

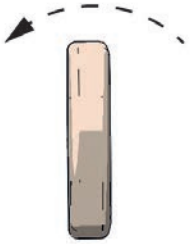

Attenzione
Fare attenzione ad un sufficiente inserimento di aria di combustione nella stufa, altrimenti è possibile che si formi un'elevata quantità di fumo che successivamente può provocare una deflagrazione!

Con riserva di modifiche tecniche e visive, come anche di errori di stampa e composizione.
© 2015 | RIKA Innovative Ofentechnik GmbH

Z36518_Rikatronic4_IT | 21.01.2016

RIKA Innovative Ofentechnik GmbH
4563 Micheldorf/Austria, Müllerviertel 20
Telefon: +43 7582 686-41, Fax-DW: 43
E-Mail: verkauf@rika.at
RIKA.AT