Karta katalogowa

MASTERPIECE 1951 RAO
MASTERPIECE 1951 RAO MULTIAIR



Dane techniczne		
Zakres mocy grzewczej	[kW]	3 - 10
Znamionowa moc cieplna	[kW]	10
Zapotrzebowanie na świeże powietrze	[m³/h]	22
Wydajność systemu MULTIAIR*	[kW]	0,5 - 4,3
Ilość powietrza w układzie MULTIAIR	[m³/h]	40 - 170
Wydajność ogrzewania pomieszczeń w zależności od izolacji budynku	[m³]	70 - 260
Zużycie paliwa	[kg/h]	0,8 - 2,3
Pojemność zbiornika na pelety*	[l]/[kg]	78/~51
Podłączenie do sieci	[V]/[Hz]	230/50
Średni pobór mocy elektrycznej	[W]	20
Zabezpieczenie	[A]	2,5
Wydajność	[%]	90
Klasa efektywności energetycznej		A+
Wskaźnik efektywności energetycznej		120
Ciąg kominowy	[Pa]	12

*Pojemność podana w kg może się różnić ze względu na różne gęstości nasypowe peletów.

Cechy charakterystyczne

- Rauchrohr-anschluss oben
- RLU
- Ekran dotykowy
- USB
- Ciche użytkowanie
- Dynamiczna regulacja przepływu powietrza
- Recyrkulacja spalin
- Odpopielanie z użyciem rusztu przechylnego
- Efektywność energetyczna
- ROBAX NightFlame®

Akcesoria

- RIKA FIRENET
- RIKA VOICE
- MULTIAIR
- Czujnik pomieszczeniowy

RIKA®

Wymiary, waga i podłączenie

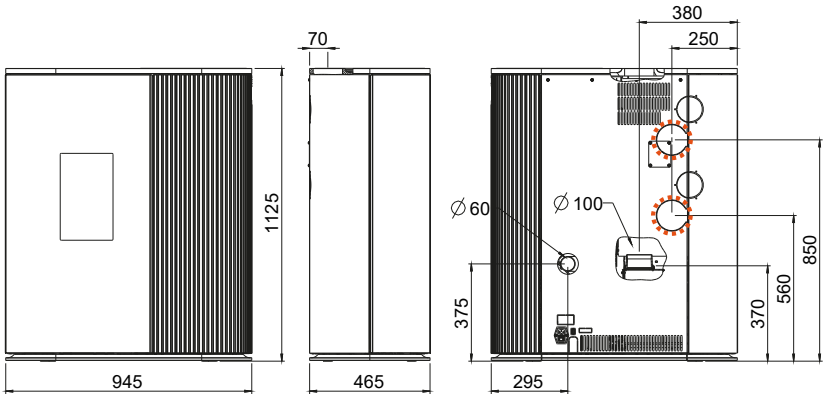

Wymiary			
H	Wysokość	[mm]	1125
L	Głębokość	[mm]	465
W	Szerokość	[mm]	945
	Komora spalania [szer. x wys. x gł.]	[mm]	200x540x250
Waga			
m1	Masa paleniska bez stalową obudową	[kg]	-
m2	Masa paleniska ze stalową obudową	[kg]	209
m_{chim}	Maksymalne obciążenie komina	[kg]	-
Przyłącze rury spalinowej **			
d_{out}	Średnica króćca spalinowego	[mm]	100
	Przyłącze górne wysokość przyłącza	[mm]	370
	Odległość od tylnej ścianki pieca do środka rury dymowej	[mm]	70
	Odległość boczna	[mm]	380
	Przyłącze z tyłu wysokość przyłącza	[mm]	-
	Podłączenie z tyłu, odstęp z boku	[mm]	-
	Przyłącze boczne wysokość przyłącza	[mm]	-
	Głębokość przy bocznym podłączeniu	[mm]	-
Przyłącze powietrza świeżego **			
	Średnica	[mm]	60
	Wysokość przyłącza	[mm]	375
	Odległość boczna	[mm]	295
Konvektionsluftanschluss MULTIAIR			
	Średnica	[mm]	100*/100*
	Wysokość przyłącza	[mm]	850*/560*
	Odległość boczna	[mm]	250*/250*

* opcjonalnie

** Podczas projektowania przyłącza pieca należy uwzględnić grubość płyty podłogowej wynoszącą od 2 do 6 mm.

Minimalne odległości od materiałów łatwopalnych

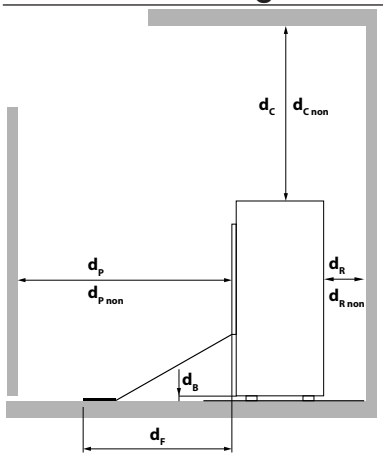

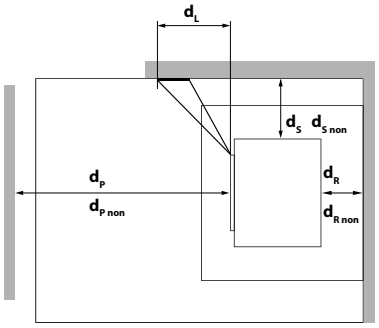

d_R	[mm]	100
d_S	[mm]	250
d_C	[mm]	750
d_P	[mm]	800
d_F	[mm]	0
d_L	[mm]	0
d_B	[mm]	0
$d_{R\,non}$	[mm]	100[1]
$d_{S\,non}$	[mm]	250[1]
$d_{C\,non}$	[mm]	500[1]
$d_{P\,non}$	[mm]	400[1]

[1] zu nicht brennbaren Wänden

W razie wątpliwości jedyną obowiązującą wersją jest wersja niemiecka. Zastrzegamy sobie prawo do zmian technicznych i wizualnych, a także do błędów typograficznych i drukarskich.

© 2026 | RIKA Innovative Ofentechnik GmbH