Karta katalogowa

ALPHA II



Dane techniczne		
Znamionowa moc cieplna	[kW]	7
Częściowa moc grzewcza	[kW]	3,5
Zapotrzebowanie na świeże powietrze	[m³/h]	19
Wydajność ogrzewania pomieszczeń w zależności od izolacji budynku	[m³]	70 - 190
Zużycie paliwa	[kg/h]	1,8
Wydajność	[%]	80,9
Klasa efektywności energetycznej		A+
Wskaźnik efektywności energetycznej		107
Ciąg kominowy	[Pa]	12

Cechy charakterystyczne



Efektywność energetyczna

Wymiary, waga i podłączenie

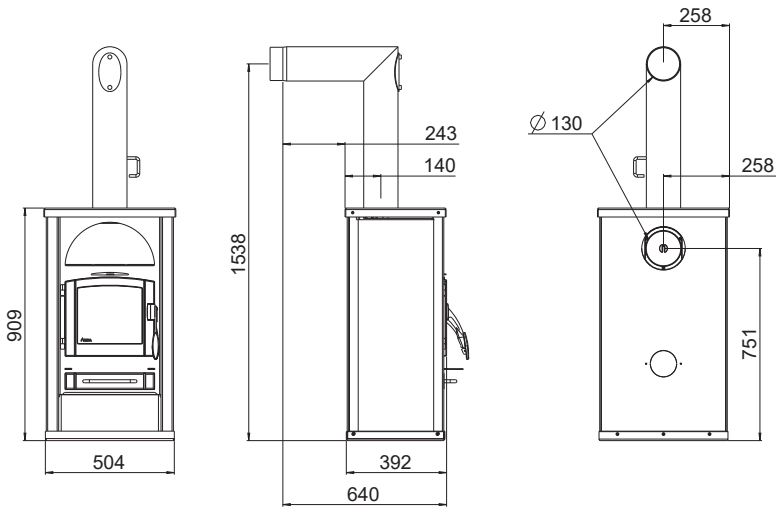

Wymiary			
H	Wysokość	[mm]	909
L	Głębokość	[mm]	392
W	Szerokość	[mm]	504
	Komora spalania [szer. x wys. x gł.]	[mm]	330x300x250
Waga			
m1	Masa paleniska bez stalową obudową	[kg]	~115
m2	Masa paleniska ze stalową obudową	[kg]	~155
m_{chim}	Maksymalne obciążenie komina	[kg]	-
Przyłącze rury spalinowej *			
d_{out}	Średnica króćca spalinowego	[mm]	130
	Przyłącze górne wysokość przyłącza	[mm]	1538
	Odległość od tylnej ścianki pieca do środka rury dymowej	[mm]	140
	Odległość boczna	[mm]	258
	Przyłącze z tyłu wysokość przyłącza	[mm]	751
	Podłączenie z tyłu, odstęp z boku	[mm]	258
	Przyłącze boczne wysokość przyłącza	[mm]	-
	Głębokość przy bocznym podłączeniu	[mm]	-

* Podczas projektowania przyłącza pieca należy uwzględnić grubość płyty podłogowej wynoszącą od 2 do 6 mm.

Minimalne odległości od materiałów łatwopalnych

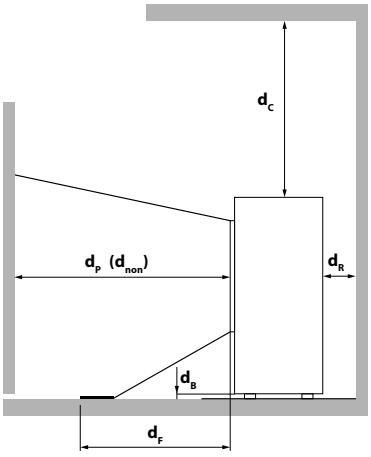

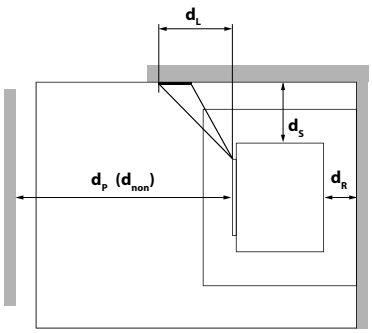

d_R	[mm]	200
d_S	[mm]	200
d_C	[mm]	500
d_P	[mm]	800
d_F	[mm]	0
d_L	[mm]	0
d_B	[mm]	0
$d_{R\ non}$	[mm]	100[1]
$d_{S\ non}$	[mm]	100[1]
$d_{C\ non}$	[mm]	500[1]
$d_{P\ non}$	[mm]	400[1]

[1] w stosunku do ścian niepalnych

W razie wątpliwości jedyną obowiązującą wersją jest wersja niemiecka. Zastrzegamy sobie prawo do zmian technicznych i wizualnych, a także do błędów typograficznych i drukarskich.

© 2026 | RIKA Innovative Ofentechnik GmbH