Karta katalogowa

BACK



Dane techniczne		
Znamionowa moc cieplna	[kW]	8
Częściowa moc grzewcza	[kW]	4
Zapotrzebowanie na świeże powietrze	[m³/h]	21
Wydajność ogrzewania pomieszczeń w zależności od izolacji budynku	[m³]	90 - 210
Zużycie paliwa	[kg/h]	1,1 - 2,2
Wydajność	[%]	84,3
Klasa efektywności energetycznej		A+
Wskaźnik efektywności energetycznej		112
Ciąg kominowy	[Pa]	12

Cechy charakterystyczne

Komora piekarnika

RLU

System RLS

Efektywność energetyczna

Zubehör

FB

Przyłącze podłogowe do doprowadzenia świeżego powietrza

RIKA®

Wymiary, waga i podłączenie

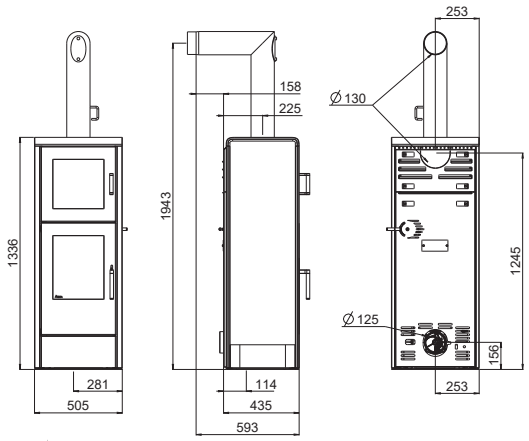

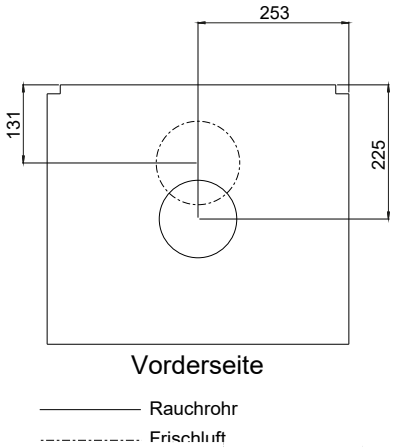

Wymiary			
H	Wysokość	[mm]	1336
L	Głębokość	[mm]	435
W	Szerokość	[mm]	505
	Komora spalania [szer. x wys. x gł.]	[mm]	340x300x350
Gewicht			
m1	Masa paleniska bez stalową obudową	[kg]	150
m2	Masa paleniska ze stalową obudową / obudową kamienną	[kg]	180
m_{chim}	Maksymalne obciążenie komina	[kg]	-
Przyłącze rury spalinowej *			
d_{out}	Średnica króćca spalinowego	[mm]	130
	Przyłącze górne wysokość przyłącza	[mm]	1943
	Odległość od tylnej ścianki pieca do środka rury dymowej	[mm]	225
	Odległość boczna	[mm]	253
	Przyłącze z tyłu wysokość przyłącza	[mm]	1245
	Podłączenie z tyłu, odstęp z boku	[mm]	253
	Przyłącze boczne wysokość przyłącza	[mm]	-
	Głębokość przy bocznym podłączeniu	[mm]	-
Przyłącze powietrza świeżego **			
	Średnica	[mm]	125
	Wysokość przyłącza	[mm]	156
	Odległość boczna	[mm]	253
	Odległość boczna od podłoża *	[mm]	253
	Głębokość połączenia z podłożem	[mm]	114
Komora piekarnika			
	Wysokość	[mm]	300
	Szerokość	[mm]	330
	Głębokość	[mm]	340
	Szerokość blachy do pieczenia	[mm]	308
	Głęboka blacha do pieczenia	[mm]	336
	Szerokość wkładki rusztu do grillowania	[mm]	316
	Głęboki ruszt do grillowania	[mm]	302

* Standardowo z przyłączem z tyłu
** Podczas projektowania przyłącza pieca należy uwzględnić grubość płyty podłogowej wynoszącą od 2 do 6 mm.

Minimalne odległości od materiałów łatwopalnych

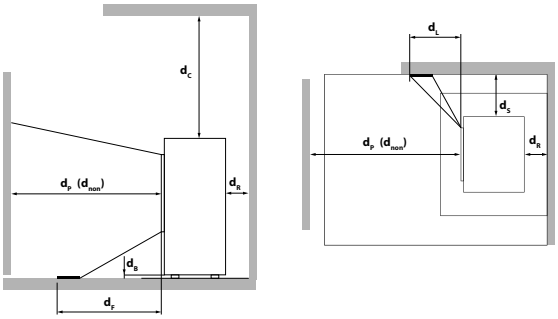

d_R	[mm]	100
d_S	[mm]	100
d_C	[mm]	500
d_p	[mm]	800
d_F	[mm]	0
d_L	[mm]	0
d_B	[mm]	0
d_{non}	[mm]	400[1]

[1] w stosunku do ścian niepalnych

W razie wątpliwości jedyną obowiązującą wersją jest wersja niemiecka. Zastrzegamy sobie prawo do zmian technicznych i wizualnych, a także do błędów typograficznych i drukarskich.

© 2026 | RIKA Innovative Ofentechnik GmbH