CONNECT PELLET EDGE E26 / E40

Brennraum links

Instrukcja montażu i obsługi



RIKA®

SPIS TREŚCI

Legenda ... 3

1. WAŻNE INFORMACJE 5
Opakowanie ... 5
Ogólne ostrzeżenia i wskazówki dotyczące bezpieczeństwa ... 5
Podłączenie elektryczne ... 5
Pierwsze rozpalanie ... 5
Prawidłowe podłączenie kominka ... 6
Podłączenie do wspólnego komina ... 6
Praca niezależna od powietrza w pomieszczeniu ... 6
Praca z wykorzystaniem powietrza z otoczenia ... 6
MULTIAIR – przewód powietrza konwekcyjnego ... 6

2. MONTAŻ PIECA 7
Podłączenie do komina ... 7
Podłączenie do komina ze stali nierdzewnej ... 7
Powietrze do spalania ... 7
Doprowadzenie zewnętrznego powietrza do spalania ... 7

3. OCHRONA PRZECIWPOŻAROWA 8
Minimalne odległości ... 8
Odległości bezpieczeństwa ... 9
Ochrona podłogi ... 9

4. TECHNOLOGIA I FUNKCJE BEZPIECZEŃSTWA 10
Wygoda obsługi ... 10
Najwyższa wydajność – najniższy poziom emisji ... 10
DAR – Dynamiczna regulacja przepływu powietrza ... 10
Monitorowanie podciśnienia ... 10
Wyłączenie przy niskiej temperaturze ... 10
Zabezpieczenie przed przeciążeniem elektrycznym ... 10
Automatyczny cykl czyszczenia ... 10
Monitorowanie komponentów ... 10
Monitorowanie silnika ślimakowego ... 10
Awaria zasilania (podczas pracy ogrzewania) ... 10
Awaria zasilania (w fazie rozruchu) ... 10

5. OPCJE ZWIĘKSZAJĄCE KOMFORT 11
Czujnik pomieszczeniowy/bezprzewodowy czujnik pomieszczeniowy ... 11
Interfejs ... 11
Sterowanie zewnętrzne ... 11
Interfejs szeregowy ... 11
Złącze USB ... 11
Zewnętrzny termostat pokojowy ... 11
Złącze zewnętrzne – mostek kablowy ... 11
Opcja RIKA FIRENET 2. generacji ... 11
Sterowanie głosowe RIKA VOICE ... 11

6. PODSTAWY WIEDZY O PALIWACH – PELLET 12
Charakterystyka peletu ... 12
Specyfikacja peletów drzewnych zgodnie z normą ENplus – A1 ... 12
Uzupełnianie pelletu podczas pracy pieca ... 12
Przechowywanie pelletu ... 12
Piec kom. przeznaczony do pracy okresowej (INT) ... 12
Ilość paliwa ... 12

7. INSTRUKCJA DOTYCZĄCA PROTOKOŁU URUCHOMIENIA 13
Instrukcja obsługi ... 13

8. KONSERWACJA I CZYSZCZENIE 14
Otwieranie drzwiczek paleniska ... 14
Czyszczenie paleniska ... 14
Czyszczenie czujnika temp. płomienia ... 14
Opróżnianie szuflady na popiół ... 14
Czyszczenie szyby w drzwiach ... 14
Czyszczenie powierzchni lakierowanych ... 14

9. UTRZYMANIE CZYSTOŚCI 15
Otwory wylotowe powiet. konwekcyjnego ... 15
Powietrze do spalania – króciec wlotowy ... 15
Czyszczenie zbiornika na pellet ... 15
Czyszczenie przewodów spalinowych ... 15
Kontrola uszczelek ... 15
Kontrola łożysk ... 15
Czyszczenie przewodów spalinowych i kanału zbiorczego spalin ... 16

10. TRUDNE PRZYPADKI – MOŻLIWE ROZWIĄZANIA 17
Przypadek problemowy nr 1 ... 17
Przypadek problemowy nr 2 ... 17
Przypadek problemowy nr 3 ... 17

11. DANE TECHNICZNE 18
Wymiary, waga i podłączenie ... 20
Dane techniczne ... 21
Przegląd części zamiennych – widok rozłożony ... 22
CONNECT PELLET EDGE E26 ... 23
CONNECT PELLET EDGE E40 ... 24
Górne przyłącze rury spalinowej - RAO ... 26

12. GWARANCJA PRODUCENTA RIKA 30

13. USTAWOWE PRAWA KONSUMENTA I WYŁĄCZENIA GWARANCYJNE 30

14. INFORMACJE DOTYCZĄCE UTYLIZACJI 31
Informacje dotyczące poszczególnych elementów urządzenia ... 31
Fragment wykazu kodów odpadów zawartego w rozporządzeniu w sprawie europejskiego wykazu odpadów ... 31
Utylizacja sprzętu elektrycznego i recykling ... 31

15. ZGODNOŚĆ Z PRZEPISAMI UE 31

Legenda

...ważna informacja

...praktyczna wskazówka

...ręcznie

...klucze sześciokątne nr 8

...delikatny

...jest zgodne z przepisami UE

...Proszę zapoznać się z instrukcją obsługi i zgodnie z nią postępować

...nie wyrzucać wraz z odpadami komunalnymi







PIEC TO ZAWSZE WIĘCEJ NIŻ „TYLKO" ŹRÓDŁO CIEPŁA.

Szanowni Państwo,

Chcielibyśmy serdecznie podziękować Państwu za za wybór pieca marki RIKA. Dzięki temu produktowi wysokiej jakości pragniemy nie tylko zapewnić Państwu ciepło w domu, ale także stworzyć w Państwa domu przytulną atmosferę.

Jesteśmy dumni, że możemy zaoferować Państwu produkt, który jest nie tylko funkcjonalny, ale także zachwyca atrakcyjnym wyglądem. Wysoka jakość i troska o zrównoważony rozwój stanowią fundament naszej filozofii. Wierzymy, że dzięki tym wartościom Państwa nowy piec będzie służył niezawodnie przez długie lata.

Aby zapewnić długotrwałą wydajność i sprawność pieca, ważne jest regularne przeprowadzanie prac związanych z czyszczeniem i konserwacją. Oto kilka ważnych kwestii, na które należy zwrócić uwagę:

1. **Należy regularnie czyścić wnętrze pieca, aby usunąć osady i zabrudzenia. Szczegółowe informacje na ten temat można znaleźć w sekcji „CZYSZCZENIE I KONSERWACJA".**

2. **Należy regularnie zlecać konserwację pieca wykwalifikowanemu specjaliście, aby upewnić się, że wszystkie elementy działają prawidłowo i nie wykazują oznak zużycia.**

3. **Prosimy również o przestrzeganie zalecanych środków bezpieczeństwa, aby uniknąć wypadków i szkód.**

Regularne wykonywanie tych prostych czynności związanych z pielęgnacją i konserwacją pozwoli zapewnić optymalne działanie pieca i zapewni Państwu długotrwałą radość z jego użytkowania.

Życzymy wielu wyjątkowych chwil w cieple domowego ogniska i serdecznie dziękujemy za okazane nam zaufanie.

Z poważaniem

Karl Stefan

Riener, Karl Philipp

Riener, Stefan Riener

1. WAŻNE INFORMACJE

Opakowanie

Twoje pierwsze wrażenie jest dla nas ważne!

Opakowanie Państwa nowego pieca kominkowego zapewnia doskonałą ochronę przed uszkodzeniami. Mimo to podczas transportu może dojść do uszkodzenia pieca lub jego akcesoriów.

Uwaga
Po otrzymaniu przesyłki należy dokładnie sprawdzić stan pieca oraz kompletność dostawy. Wszelkie wady należy niezwłocznie zgłosić sprzedawcy specjalizującemu się w piecach kominkowych! Podczas rozpakowywania należy zwrócić szczególną uwagę na to, aby okładzina kamienna pozostała nienaruszona. Na materiale bardzo łatwo mogą powstać zadrapania. Okładziny kamienne są wyłączone z gwarancji.

Opakowanie nowego pieca wykonano w dużej mierze z materiałów przyjaznych środowisku.

Wskazówka
Drewno, z którego wykonano opakowanie, nie jest poddane obróbce powierzchniowej, dlatego po usunięciu ewentualnych gwoździ lub śrub można je spalić w piecu. Karton i folia (PE) mogą być bez problemu oddane do gminnych punktów zbiórki odpadów w celu recyklingu.

Ogólne ostrzeżenia i wskazówki dotyczące bezpieczeństwa

Należy bezwzględnie przestrzegać poniższych zasad bezpieczeństwa.

- Przed montażem i uruchomieniem pieca należy dokładnie zapoznać się z całą instrukcją obsługi.
- Właściciel małej instalacji grzewczej lub osoba uprawniona do dysponowania tą instalacją ma obowiązek przechowywać dokumentację techniczną i przedstawiać ją na żądanie właściwych organów lub kominiarza.
- Należy przestrzegać norm krajowych i europejskich, a także lokalnych przepisów dotyczących montażu i eksploatacji kominka!
- Piece RIKA można ustawiać wyłącznie w pomieszczeniach mieszkalnych o standardowej wilgotności powietrza (pomieszczenia suche zgodnie z normą VDE 0100 część 200). Piece nie są zabezpieczone przed rozpryskami wody i nie wolno ich ustawiać w pomieszczeniach mokrych. Minimalna objętość pomieszczenia montażowego wynosi 40 m^2.
- Przed ustawieniem pieca należy upewnić się, czy nośność konstrukcji nośnej wytrzyma ciężar pieca.
- Do transportu urządzenia grzewczego należy używać wyłącznie zatwierdzonych środków transportowych o odpowiedniej nośności.
- Nie wolno używać pieca jako podestu ani podpory do prac na wysokości.
- W żadnym wypadku nie wolno użytkować pieca z uszkodzonymi uszczelkami drzwi. Uszczelki należy wymienić na oryginalne uszczelki RIKA, a wymianę musi przeprowadzić wyspecjalizowana firma.
- W wyniku spalania paliwa uwalnia się ciepło, co powoduje silne nagrzanie powierzchni urządzenia grzewczego, drzwiczek, uchwytów drzwiczek i elementów sterujących, szyb w drzwiczkach, rur spalinowych oraz, w niektórych przypadkach, przedniej ścianki urządzenia grzewczego. Należy unikać dotykania tych elementów bez odpowiedniej odzieży ochronnej lub środków pomocniczych, takich jak np. rękawice chroniące przed wysoką temperaturą lub uchwyt do obsługi.
- Proszę zwrócić uwagę swoich dzieci na to szczególne zagrożenie i trzymać je z dala od urządzenia grzewczego podczas jego pracy.
- Należy spalać wyłącznie zatwierdzone paliwo.
- Spalanie lub wprowadzanie do komory spalania substancji łatwopalnych lub wybuchowych (benzyna, oleje lampowe o właściwościach zbliżonych do benzyny, nafta, podpałki do grilla, alkohol etylowy lub podobne płyny), takich jak puste puszki po aerozolach i tym podobne, a także przechowywanie ich w bezpośrednim sąsiedztwie urządzenia grzewczego, jest surowo zabronione ze względu na ryzyko wybuchu.
- Podczas dogrzewania nie należy nosić luźnej lub łatwopalnej odzieży.
- Należy upewnić się, że żadne żarzące się kawałki nie spadną z komory spalania na materiały łatwopalne.
- Zabrania się umieszczania przedmiotów nieodpornych na wysoką temperaturę na grzejniku lub w jego pobliżu.
- Nie należy kłaść ubrań do suszenia na piecu.
- Stojak do suszenia odzieży lub podobnych przedmiotów należy ustawić w odpowiedniej odległości od urządzenia grzewczego – POWAŻNE ZAGROŻENIE POŻAROWE!
- Podczas eksploatacji urządzenia grzewczego zabrania się przetwarzania materiałów łatwopalnych i wybuchowych w tym samym lub w sąsiednich pomieszczeniach.
- Jeśli piec jest ogrzewany w trybie ciągłym, powoduje to zwiększone zużycie, zwłaszcza elementów narażonych na obciążenia termiczne. Może to skrócić częstotliwość czyszczenia. Dlatego należy bezwzględnie przestrzegać wytycznych dotyczących czyszczenia i konserwacji!

Uwaga
W piecu nie wolno spalać odpadów ani substancji płynnych!

Uwaga
UWAGA podczas napełniania zbiornika. Otwór zbiornika na pelety ma odpowiednie wymiary, co zapewnia łatwe napełnianie. Należy bardzo uważać, aby pelety nie spadły na żebra konwekcyjne ani na gorącą obudowę pieca. Może to spowodować intensywne dymienie.

Wskazówka
Dlatego zalecamy uzupełnianie zbiornika, gdy piec jest zimny.

Uwaga
W żadnym wypadku nie należy zasłaniać otworów konwekcyjnych pieca, aby zapobiec przegrzaniu wbudowanych elementów!

Uwaga
Podczas nagrzewania i stygnięcia elementy pieca rozszerzają się i kurczą pod wpływem zmian temperatury. Mogą być słyszalne delikatne trzaski i odgłosy wynikające z rozszerzalności cieplnej materiałów.

Uwaga
Nie wolno dokonywać żadnych zmian w palenisku. Spowoduje to ponadto utratę gwarancji i rękojmi.

Podłączenie elektryczne

Piec jest dostarczany z kablem przyłączeniowym o długości ok. 2 m z wtyczką typu Euro. Kabel ten należy podłączyć do gniazdka o napięciu 230 V i częstotliwości 50 Hz. Średni pobór mocy elektrycznej w normalnym trybie ogrzewania wynosi około 20 watów. Podczas automatycznego procesu rozpalania – około 150 watów. Kabel zasilający należy ułożyć w taki sposób, aby uniknąć jakiegokolwiek kontaktu z gorącymi lub ostrymi krawędziami zewnętrznych powierzchni pieca.

Uwaga, zagrożenie życia!
Nie wolno użytkować urządzenia z uszkodzonym kablem przyłączeniowym!
Jeśli kabel przyłączeniowy jest uszkodzony, należy go niezwłocznie wymienić w wykwalifikowanym serwisie, aby uniknąć dalszego zagrożenia.

Uwaga
Nie ponosimy odpowiedzialności za uszkodzenia urządzenia spowodowane nieprawidłowym podłączeniem lub użytkowaniem, a gwarancja traci ważność.

Pierwsze rozpalanie

Korpus pieca, elementy stalowe i żeliwne oraz rury spalinowe są pokryte lakierem żaroodpornym. Podczas pierwszego rozpalania powłoka lakiernicza ulega ostatecznemu utwardzeniu, czemu może towarzyszyć charakterystyczny zapach.
W trakcie tego procesu należy unikać dotykania i czyszczenia lakierowanych powierzchni. Proces utwardzania powłoki kończy się po pracy pieca z wysoką mocą grzewczą.

Prawidłowe podłączenie kominka

Aby dobrać odpowiednie przyłącze i zapewnić prawidłowe podłączenie pieca do komina, prosimy zapoznać się z punktem „MONTAŻ PIECA" lub skonsultować się z lokalnym kominiarzem.

- Nieprawidłowo wykonane lub użytkowane przewody kominowe mogą stwarzać zagrożenie związane z przedostawaniem się spalin do pomieszczeń oraz ryzykiem pożaru. W sprawie ich rozmieszczenia i montażu należy zasięgnąć porady licencjonowanej firmy specjalistycznej.
- Podczas podłączania rury spalinowej do komina, w obszarze ścian wyłożonych drewnem, należy przestrzegać odpowiednich wytycznych montażowych.
- W przypadku niekorzystnych warunków pogodowych należy bezwzględnie zwrócić uwagę na powstawanie dymu (warunki inwersji termicznej) oraz na warunki ciągu kominowego.
- Jeśli dopływ powietrza do spalania jest niewystarczający, może dojść do zadymienia mieszkania lub wycieku spalin. Ponadto w urządzeniu grzewczym i kominie mogą gromadzić się szkodliwe osady.
- W przypadku wydostawania się spalin należy wygasić ogień i sprawdzić, czy otwór wlotowy powietrza jest drożny, a przewody spalinowe i rura pieca są czyste. W razie wątpliwości należy bezwzględnie skontaktować się z kominiarzem, ponieważ zakłócenie ciągu może być również związane z nieprawidłową pracą komina..
- Gdy piec kominkowy nie jest w użyciu, drzwiczki paleniska należy utrzymywać w pozycji zamkniętej.
- Błędne obliczenia i wymiarowanie kominka mogą prowadzić do zanieczyszczenia komina sadzą, tj. do osadzania się łatwopalnych substancji, takich jak sadza i smoła, a w konsekwencji do pożaru kominka.
- W razie pożaru kominka należy wyciągnąć wtyczkę pieca z gniazdka. Wezwij straż pożarną i zapewnij bezpieczeństwo sobie oraz wszystkim domownikom!

Podłączenie do wspólnego komina

- Piec jest przystosowany do podłączenia do wspólnego komina, również w instalacjach mieszanych
- Konieczne jest wykonanie obliczeń dotyczących komina zgodnie z normą EN 13384-2.
- Zastosowanie mieszane wyłącznie w połączeniu z urządzeniem zabezpieczającym BROKO zgodnie z certyfikatem DIBt nr Z-43.13-485.
- Należy zwrócić uwagę na różnice w przepisach obowiązujących w poszczególnych krajach.

Praca niezależna od powietrza w pomieszczeniu

Państwa piec należy do kategorii CC, co oznacza, że może być użytkowany jako piec na pellet niezależny od powietrza w pomieszczeniu.

Ponieważ powietrze niezbędne do spalania jest doprowadzane z zewnątrz szczelnymi przewodami, piec można instalować również w pomieszczeniach użytkowych wyposażonych w szczelne okna i drzwi, a także w pomieszczeniach z mechaniczną wentylacją nawiewno-wywiewną (zob. „DOPROWADZANIE POWIETRZA DO SPALANIA").

Wbudowany czujnik różnicy ciśnień kontroluje różnicę ciśnień między komorą spalania a pomieszczeniem, w którym zainstalowano urządzenie, niezbędną do prawidłowego działania.

Jeśli wymagane ciśnienie różnicowe jest niewystarczające, pieca nie można uruchomić lub, ze względów bezpieczeństwa, jego praca zostanie wstrzymana.

Nie może dojść do wydostania się spalin w ilościach stwarzających zagrożenie.

Dodatkowe zabezpieczenie nie jest konieczne.

Pieca nie wolno montować w połączeniu z systemami wentylacyjnymi, w których podciśnienie wynosi poniżej -15 Pa.

Uwaga
Prosimy zawsze przestrzegać obowiązujących lokalnych przepisów i zasad, po konsultacji z lokalnym kominiarzem.

Praca z wykorzystaniem powietrza z otoczenia

Jeśli piec jest zainstalowany bez zewnętrznego dopływu powietrza, uznaje się go za urządzenie zasilane powietrzem z pomieszczenia, w którym się znajduje.
W takim przypadku powietrze do spalania jest doprowadzane z pomieszczenia przez króćce wlotowe umieszczone w tylnej części pieca.
Należy zatem zadbać o to, aby zawsze było wystarczająco dużo świeżego powietrza zapewniającego prawidłowe spalanie oraz aby na piec nie oddziaływały żadne urządzenia odciągające powietrze z pomieszczenia.
Wymaganą ilość świeżego powietrza można znaleźć w tabeli danych technicznych.
W połączeniu z instalacjami wentylacyjnymi (np. instalacjami kontrolowanej wentylacji nawiewno-wywiewnej, okapami kuchennymi itp.) należy zapewnić wzajemne monitorowanie i zabezpieczenie pieca oraz instalacji wentylacyjnej (np. za pomocą regulatora ciśnienia różnicowego itp.). Należy zapewnić niezbędny dopływ powietrza do spalania wynoszący ok. 20 m^3/h.

MULTIAIR – przewód powietrza konwekcyjnego

Tylko dla pieców z funkcją MULTIAIR:

- Ilość powietrza konwekcyjnego i jego temperatura dla każdego wentylatora są dostosowane do ogrzewania dodatkowego pomieszczenia.
- Warunki podłączenia należy uzgodnić z właściwym organem.
- Maksymalna temperatura powietrza konwekcyjnego na wylocie urządzenia wynosi 180 C°.
- Przewód powietrza konwekcyjnego powinien być jak najkrótszy.
- Należy ograniczyć liczbę zmian kierunku prowadzenia przewodu do minimum.
- Aby zapobiec powstaniu podciśnienia w pomieszczeniu, w którym zainstalowano urządzenie, lub nadciśnienia w poszczególnych pomieszczeniach objętych systemem MULTIAIR, należy zapewnić odpowiednią cyrkulację powietrza w tych pomieszczeniach (np. poprzez szczelinę w drzwiach, kratki wentylacyjne itp.).

W niektórych modelach fabrycznie zamontowana jest osłona nad dmuchawą MULTIAIR, która zapobiega bezpośredniemu oddawaniu ciepła w kierunku ściany.

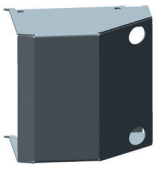

Ilustracja symboliczna

Nie wolno użytkować urządzenia bez tej osłony lub bez podłączonego przewodu konwekcyjnego. Nieprzestrzeganie tego wymogu powoduje utratę gwarancji, a producent nie ponosi odpowiedzialności za powstałe szkody.

Uwaga
Podczas podłączania przewodu powietrza konwekcyjnego należy bezwzględnie przestrzegać krajowych i regionalnych przepisów budowlanych oraz przepisów przeciwpożarowych. Instalację i montaż może przeprowadzać wyłącznie autoryzowana firma specjalistyczna.

2. MONTAŻ PIECA

Uwaga
Montaż może być wykonywany wyłącznie przez autoryzowaną firmę specjalistyczną.

Uwaga
Prosimy o przestrzeganie obowiązujących w danym regionie przepisów dotyczących bezpieczeństwa i budownictwa. W tej sprawie prosimy o kontakt z lokalnym kominiarzem..

Uwaga
Należy stosować wyłącznie materiały uszczelniające odporne na wysoką temperaturę, a także odpowiednie taśmy uszczelniające, silikon odporny na wysoką temperaturę oraz wełnę mineralną.

Uwaga
Należy upewnić się, że rura spalinowa nie ogranicza światła przewodu kominowego..

Uwaga
Jeśli piec jest przeznaczony do pracy niezależnej od powietrza w pomieszczeniu, połączenia przewodów pieca muszą być trwale uszczelnione na potrzeby takiego zastosowania. Do zamocowania rury pieca na stożkowym króćcu przyłączeniowym oraz do połączenia jej z wkładem kominowym należy użyć odpowiedniego, odpornego na wysoką temperaturę silikonu.

Uwaga
W żadnym wypadku nie wolno przesuwać pieca po niechronionej podłodze. Jako podkładkę i pomoc przy montażu doskonale sprawdzają się gruba tektura falista, karton lub na przykład stary dywan. Dzięki temu można również ostrożnie przesuwać piec.

Aby zapewnić prawidłowe podłączenie, zalecamy stosowanie oryginalnych rur spalinowych z asortymentu firmy RIKA.

Podłączenie do komina

- Urządzenie należy podłączyć do komina dopuszczonego do stosowania z paliwami stałymi, odpornego na wilgoć. Od wymogu odporności na wilgoć można odstąpić, jeśli obliczenia dotyczące komina wskazują na pracę w warunkach suchych.
- Klasa temperaturowa instalacji odprowadzania spalin (komin i rura spalinowa) musi, zgodnie z normą EN 16510-2-6, odpowiadać co najmniej klasie T200 odporności na zapalenie sadzy w przypadku pieców na pelety oraz co najmniej klasie T400 odporności na zapalenie sadzy w przypadku wszystkich pozostałych urządzeń.
- Komin przeznaczony do urządzeń na pelety musi mieć średnicę 100 mm, a do urządzeń na drewno kominkowe – 130 mm–150 mm, w zależności od modelu pieca.
- Należy unikać zbyt długich odcinków przewodu spalinowego. Długość pozioma przewodu spalinowego nie powinna przekraczać 1,5 metra.
- Należy unikać zbyt częstych zmian kierunku przepływu spalin w kierunku komina. W przewodzie spalinowym należy zastosować maksymalnie 3 kolanka.
- Należy użyć złącza z otworem do czyszczenia.
- Elementy łączące muszą być wykonane z metalu i spełniać wymagania normy (przyłącza należy zamontować w sposób zapewniający szczelność powietrzną).
- Przed montażem koniecznie należy przeprowadzić obliczenia kominowe. Obliczenia należy wykonać zgodnie z normą EN 133841- w przypadku pojedynczego obciążenia oraz zgodnie z normą EN 133842- w przypadku obciążenia wielokrotnego.
- Maksymalne podciśnienie (ciąg kominowy) nie powinno przekraczać 15 Pa.
- Odprowadzanie spalin musi być zapewnione nawet w przypadku chwilowej przerwy w dostawie prądu.

Uwaga
W przypadku podłączenia do kominów z wieloma przyłączami wymagane są dodatkowe urządzenia zabezpieczające, zgodnie z przepisami obowiązującymi w danym kraju.

Uwaga
Należy wykluczyć przedostawanie się wody kondensacyjnej przez przyłącze kominowe. W przypadku pieców kombinowanych, przy przyłączu sufitowym lub górnym przyłączu rury spalinowej należy zastosować rurę odprowadzającą kondensat. Uszkodzenia spowodowane wodą kondensacyjną są wyłączone z zakresu rękojmi i gwarancji.

Podłączenie do komina ze stali nierdzewnej

Połączenie należy również obliczyć i zweryfikować zgodnie z normą EN 133841- lub EN 133842-.

Dopuszczalne jest stosowanie wyłącznie izolowanych (dwustronnych) rur ze stali nierdzewnej (nie dopuszcza się stosowania giętkich rur aluminiowych ani stalowych).

Należy zapewnić otwór rewizyjny, umożliwiający.

Połączenie z kominem należy wykonać w sposób szczelny.

Powietrze do spalania

Każdy proces spalania wymaga tlenu z otaczającego nas powietrza. W piecach bez zewnętrznego doprowadzenia powietrza do spalania powietrze niezbędne do spalania jest pobierane z pomieszczenia, w którym znajduje się piec.

To pobrane powietrze musi zostać ponownie doprowadzone do pomieszczenia mieszkalnego. W nowoczesnych mieszkaniach bardzo szczelne okna i drzwi mogą ograniczać dopływ świeżego powietrza. Sytuację dodatkowo komplikują dodatkowe otwory wentylacyjne w mieszkaniu (np. w kuchni lub toalecie). Jeśli nie ma możliwości doprowadzenia powietrza do spalania z zewnątrz, należy wietrzyć pomieszczenie kilka razy dziennie, aby uniknąć podciśnienia w pomieszczeniu lub nieprawidłowego spalania.

Doprowadzenie zewnętrznego powietrza do spalania

Wyłącznie dla urządzeń przystosowanych do pracy niezależnej od powietrza w pomieszczeniu.

- Aby urządzenie mogło pracować niezależnie od powietrza w pomieszczeniu, powietrze do spalania musi być doprowadzane z zewnątrz za pomocą szczelnego przewodu. Zgodnie z krajowymi przepisami budowlanymi przewód doprowadzający powietrze do spalania powinien być wyposażony w zawór odcinający. Położenie „otwarte"/„zamknięte" musi być wyraźnie rozpoznawalne.
- Do króćca wlotowego należy podłączyć rurę o średnicy 125 mm w przypadku pieców na drewno i pieców hybrydowych lub o średnicy 50 mm lub 60 mm w przypadku pieców na pellet. Należy ją zamocować za pomocą zacisku do węża (nie wchodzi w skład zestawu!). W przypadku urządzeń na pelety z dłuższym przewodem przyłączeniowym średnicę należy zwiększyć do około 100 mm po około 1 m.
- Aby zapewnić odpowiedni dopływ powietrza, przewód nie powinien być dłuższy niż 4 m i powinien mieć maksymalnie 3 zagięcia.
- Jeśli przewód wychodzi na zewnątrz, musi być zakończony osłoną przeciwwiatrową.
- W przypadku ekstremalnie niskich temperatur należy zwrócić uwagę czy wlot powietrza nie uległ oblodzeniu.
- Powietrze do spalania można również pobierać z innego, odpowiednio wentylowanego pomieszczenia (np. piwnicy)
- Przewód powietrza do spalania należy trwale i szczelnie podłączyć (za pomocą kleju lub uszczelniacza) do króćca powietrznego urządzenia.
- Jeśli piec nie będzie używany przez dłuższy czas, należy zamknąć przewód powietrza do spalania, aby zapobiec przedostawaniu się wilgoci do pieca.

Uwaga
Należy pamiętać, że w przypadku doprowadzania powietrza do spalania z wbudowanego kanału wentylacyjnego komina mogą wystąpić problemy. Ogrzewanie powietrza do spalania może powodować powstawanie prądów konwekcyjnych przeciwnych do kierunku jego przepływu. Zwiększone straty ciśnienia zmniejszają podciśnienie w komorze spalania. Producent komina musi zagwarantować, że opór przepływu powietrza do spalania wynosi maksymalnie 2 Pa, nawet w najtrudniejszych warunkach.

Jeśli jeden lub więcej z tych warunków NIE jest spełniony, zazwyczaj skutkuje to nieprawidłowym spalaniem w piecu i/lub podciśnieniem w pomieszczeniu, w którym znajduje się piec.

3. OCHRONA PRZECIWPOŻAROWA

Minimalne odległości

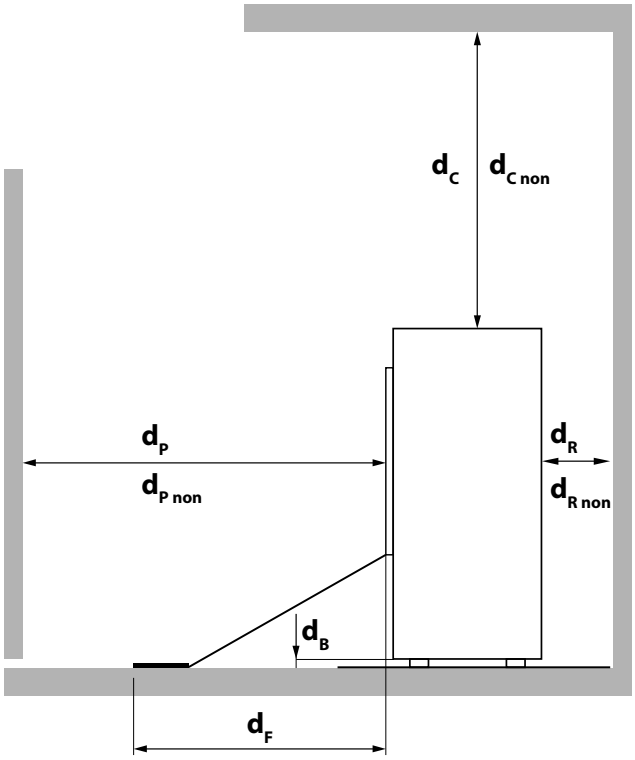

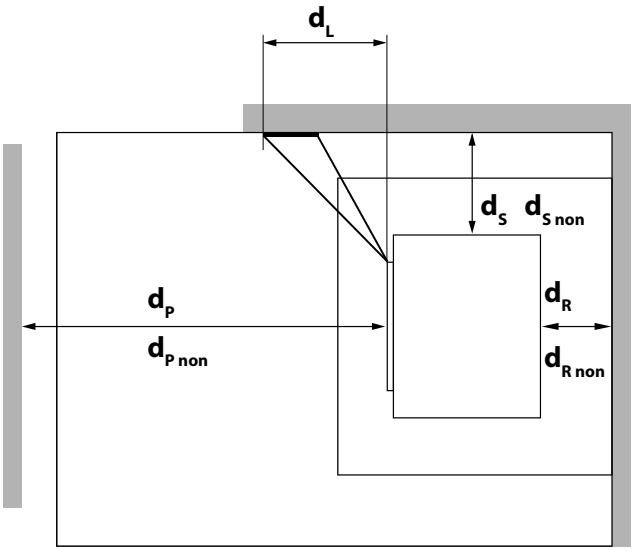

Minimalna odległość...			
d_R	... od tylnej strony do materiałów łatwopalnych	[mm]	70
d_S	... od bocznej strony do materiałów łatwopalnych	[mm]	70
d_C	... od strony górnej do materiałów łatwopalnych w suficie	[mm]	800
d_P	... od strony przedniej do materiałów łatwopalnych	[mm]	800
d_F	... od strony przedniej do materiałów łatwopalnych w dolnej przedniej strefie promieniowania	[mm]	0
d_L	... od strony przedniej do materiałów łatwopalnych znajdujących się w przednim bocznym obszarze promieniowania	[mm]	0
d_B	... poniżej podłogi (bez nóżek) w pobliżu materiałów łatwopalnych	[mm]	0
$d_{R\,non}$	... od tylnej strony do materiałów niepalnych	[mm]	70
$d_{S\,non}$	... ze stron dotyczących materiałów niepalnych	[mm]	70
$d_{C\,non}$	... od strony górnej do materiałów niepalnych w suficie	[mm]	500
$d_{P\,non}$	... od strony przedniej do materiałów niepalnych	[mm]	400

Wskazówka
W przypadku prac serwisowych i konserwacyjnych prosimy o zachowanie minimalnej odległości 20 cm z boku i z tyłu pieca.

Odległości bezpieczeństwa

W POBLIŻU MATERIAŁÓW ŁATWOPALNYCH

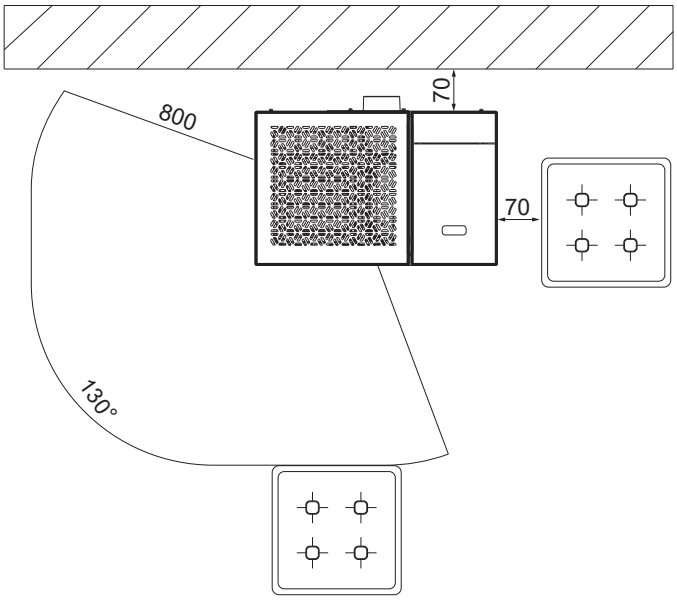

MATERIAŁY NIEPALNE

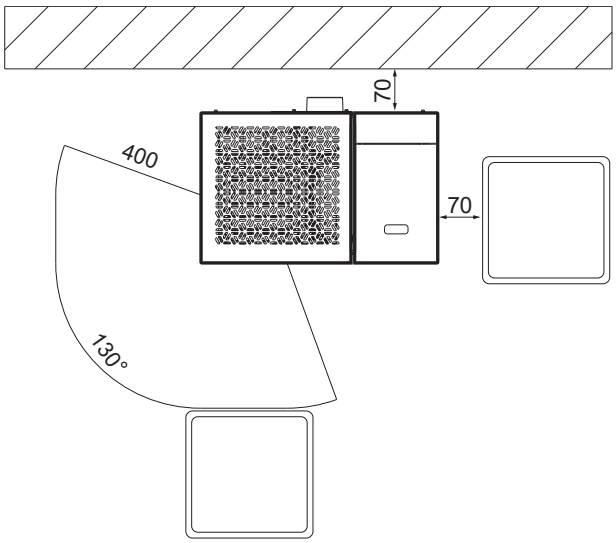

Ochrona podłogi

Podłogi wykonane z materiałów palnych (np. drewna lub wykładziny dywanowej) należy zabezpieczyć osłoną z materiału niepalnego. Sposób wykonania tego zabezpieczenia podłogi jest różnie regulowany w poszczególnych krajach związkowych.

Temperatura spodniej części pieca nie przekracza temperatury otoczenia o więcej niż 60°C. Nie może zatem dojść do nadmiernego wzrostu temperatury w dolnej części pieca, a umieszczenie płyty ogniotrwałej nie jest absolutnie konieczne. Wystarczyłaby zatem płyta ochronna.

Uwaga

Należy przestrzegać przepisów i rozporządzeń obowiązujących w danym kraju!

Wskazówka

Jeżeli żadna ustawa krajowa nie reguluje tej kwestii, można odwołać się do normy **ÖNORM B8311**:
Urządzenia grzewcze należy ustawić na podłodze na podkładce wykonanej z materiałów niepalnych. Podkładka ta musi wystawać poza urządzenie grzewcze z boku o co najmniej 5 cm oraz od strony obsługi przed otworem komory spalania o co najmniej 30 cm.

4. TECHNOLOGIA I FUNKCJE BEZPIECZEŃSTWA

Przewaga technologiczna pieców hybrydowych RIKA jest wynikiem wieloletnich serii testów przeprowadzonych zarówno w laboratorium, jak i w praktyce. Zalety urządzenia opalanego pelletem zostały potwierdzone w praktyce.

Wygoda obsługi

Za pomocą wbudowanego ekranu dotykowego można sterować wszystkimi funkcjami. Obsługa jest niezwykle prosta dzięki przyjaznemu dla użytkownika interfejsowi.

Najwyższa wydajność – najniższy poziom emisji

W piecu wszystkie procesy przebiegają automatycznie. System uwzględnia następujące parametry:

- Regulacja przepływu powietrza
- Monitorowanie temperatury
- Dawkowanie peletów

Parametry te są na bieżąco dostosowywane do warunków pracy urządzenia. Zapewnia to optymalne spalanie, niskie zużycie paliwa oraz bardzo dobre parametry spalin, mieszczące się poniżej dopuszczalnych wartości granicznych.

Uwaga
Ze względu na automatyczną regulację podczas pracy słychać odgłosy płomienia, spadające pelety oraz sygnały sterujące z podzespołów elektronicznych.

DAR – Dynamiczna regulacja przepływu powietrza

Tylko w przypadku pieców z systemem DAR
Czujnik różnicy ciśnień w układzie nawiewu mierzy przepływ powietrza. Prędkość obrotowa dmuchawy jest automatycznie dostosowywana, co gwarantuje optymalne spalanie.

W ten sam sposób monitorowany jest również przewód doprowadzający powietrze z zewnątrz.

Monitorowanie podciśnienia

Wbudowany czujnik podciśnienia stale monitoruje podciśnienie w komorze spalania podczas pracy. Jeśli wartość ta spadnie poniżej określonego progu, nie można już zagwarantować prawidłowego działania. Tryb ogrzewania zostaje wyłączony wraz z wyświetleniem komunikatu o błędzie.

Uwaga
Jeśli ciśnienie powietrza w pomieszczeniu, w którym zainstalowano piec, spadnie, np. wskutek działania wyciągu kuchennego lub wentylatora toaletowego, czujnik podciśnienia wyłączy tryb ogrzewania.
Podczas pracy urządzenia należy zapewnić odpowiedni dopływ świeżego powietrza do pomieszczenia, w którym jest ono zainstalowane.

Wyłączenie przy niskiej temperaturze

Jeśli temperatura pieca spadnie poniżej wartości minimalnej, tryb ogrzewania zostaje wyłączony. Do takiego wyłączenia może dojść na przykład również w przypadku opóźnionego zapłonu pelletu.

Zabezpieczenie przed przeciążeniem elektrycznym

Urządzenie jest zabezpieczone przed przetężeniem za pomocą głównego bezpiecznika (znajdującego się z tyłu urządzenia).

Automatyczny cykl czyszczenia

Prędkość obrotowa dmuchawy spalin wzrasta co godzinę na krótki czas w celu wydmuchania popiołu z komory spalania, co zwiększa bezpieczeństwo pracy. Na wyświetlaczu pojawia się komunikat „CZYSZCZENIE".

Dotyczy wyłącznie pieców z rusztem uchylnym:
Co 6 godzin (odstęp czasu można regulować) uruchamia się dodatkowo automatyczny cykl czyszczenia. Piec przechodzi w tryb wygaszania, po czym następuje opróżnianie komory spalania i ponowne rozpalanie. Przez cały czas na wyświetlaczu widoczny jest komunikat „Czyszczenie". Proces opróżniania polega na przeniesieniu popiołu i klinkieru z komory spalania do szuflady na popiół.

Uwaga
Ta dodatkowa funkcja w żadnym wypadku nie zastępuje czyszczenia ręcznego opisanego w sekcji „PIELĘGNACJA i CZYSZCZENIE/KONSERWACJA" – należy je bezwzględnie wykonywać regularnie.

Uwaga
Podczas automatycznego procesu przechylania rusztu (w fazie rozruchu lub podczas gruntownego czyszczenia) mogą być chwilowo słyszalne odgłosy powodowane ruchem obrotowym ramy przechylającej.

Monitorowanie komponentów

Wszystkie zastosowane elementy elektryczne są na bieżąco monitorowane podczas pracy. Jeśli któryś z elementów ulegnie uszkodzeniu lub nie można go prawidłowo sterować, praca zostaje wstrzymana i wyświetlany jest komunikat ostrzegawczy lub komunikat o błędzie (patrz instrukcja obsługi WYŚWIETLACZA DOTYKOWEGO).

Monitorowanie silnika ślimakowego

Zbyt długi lub wilgotny pellet, a także pelety o zbyt dużej zawartości pyłu (patrz: PODSTAWOWE INFORMACJE O PALIWIE – PELETY) mogą spowodować tzw. zator ślimaka w kanale ślimakowym. Może do niego również dojść, gdy pellet nagromadzi się w komorze spalania, a zator sięgnie kanału zsypowego. W związku ze zwiększonym poborem mocy przez silnik ślimaka generowany jest komunikat o błędzie „SILNIK ŚLIMAKA ZABLOKOWANY". Praca pieca zostaje wstrzymana. Prosimy o niezwłoczne skontaktowanie się z serwisem!

Awaria zasilania (podczas pracy ogrzewania)

Po krótkiej przerwie w zasilaniu piec wznawia pracę zgodnie z ustawieniami obowiązującymi przed przerwą w zasilaniu. Jeśli przerwa w zasilaniu trwa nieco dłużej, piec przechodzi w fazę rozruchu, o ile temperatura lub żar są nadal wystarczające. Poniżej określonej temperatury piec przechodzi w tryb wypalania. Wentylator spalinowy nadal pracuje, aby spalić ewentualne resztki peletu (czas trwania ok. 10 min). Następnie piec automatycznie ponownie się uruchamia.

Awaria zasilania (w fazie rozruchu)

Po krótkiej przerwie w dostawie prądu proces uruchamiania zostanie wznowiony. Jeśli przerwa w dostawie prądu potrwa dłużej, piec przejdzie w tryb wypalania. Wentylator spalin będzie nadal pracował, aby spalić ewentualne resztki peletu (czas trwania ok. 10 min). Następnie nastąpi automatyczne ponowne uruchomienie.

5. OPCJE ZWIĘKSZAJĄCE KOMFORT

Czujnik pomieszczeniowy/bezprzewodowy czujnik pomieszczeniowy

Ta opcja pozwala sterować piecem kominkowym na podstawie temperatury w pomieszczeniu. Oprócz temperatury w pomieszczeniu można również ustawić żądane godziny ogrzewania. W czasie trwania tych godzin ogrzewania utrzymywana jest wybrana przez użytkownika temperatura w pomieszczeniu.

Bardziej szczegółowe informacje można znaleźć w instrukcji obsługi opcjonalnego czujnika pokojowego lub bezprzewodowego czujnika pokojowego.

Interfejs

dla różnych opcji

Czujnik pomieszczeniowy i bezprzewodowy czujnik pomieszczeniowy należy podłączyć za pomocą dołączonego kabla połączeniowego do złącza (z tyłu pieca/wewnątrz urządzenia).

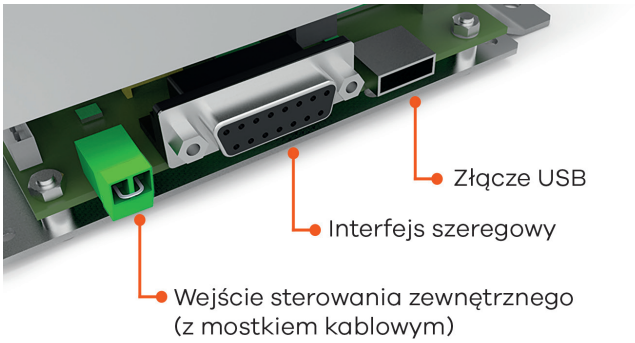

(Stan fabryczny)

Sterowanie zewnętrzne

- Regulator podciśnienia* do obsługi wielu urządzeń (np. BROKO – domyślnie włączony, patrz ustawienia)
- Zewnętrzny termostat pokojowy*, regulator obrotowy* (w połączeniu z systemem MULTIAIR)
- Przełącznik stykowy (np.: okap kuchenny)*

* Należy usunąć mostek kablowy i podłączyć kabel 2-żyłowy o przekroju 0,5–0,75 mm².

Jeśli piec kominkowy otrzyma z zewnątrz polecenie wyłączenia, wyłączenie się zajmie około jednej minuty.

Uwaga
Jeśli nie podłączono ani mostka kablowego, ani zewnętrznego sygnału sterującego (np. zewnętrznego termostatu pokojowego), urządzenie nie może działać. Zewnętrzny sygnał sterujący ma pierwszeństwo przed wszystkimi trybami pracy (RĘCZNY/AUTOMATYCZNY/KOMFORT).

Interfejs szeregowy

- Czujnik pomieszczeniowy RIKA / bezprzewodowy czujnik pomieszczeniowy RIKA (dostępny opcjonalnie)
- RIKA GSM Control (dostępne opcjonalnie)

Złącze USB

- RIKA FIRENET (dostępna opcjonalnie)

Zewnętrzny termostat pokojowy

Państwa piec kominkowy posiada złącze umieszczone na tylnej ściance, do którego można podłączyć standardowy termostat pokojowy dostępny w sprzedaży.. W tym celu konieczne jest użycie kabla 2-żyłowego o przekroju 0,5–0,75 mm², który należy podłączyć w miejsce mostka kablowego zamontowanego fabrycznie.

Złącze zewnętrzne – mostek kablowy

Jeśli sterowanie piecem kominkowym ma przejąć zewnętrzny termostat pokojowy, należy podłączyć ten termostat zamiast standardowo zamontowanego mostka kablowego.

Podłączony zewnętrzny termostat pokojowy może pracować w TRYBIE RĘCZNYM lub AUTOMATYCZNYM. W obu trybach wykorzystywana jest aktualnie ustawiona moc grzewcza; dodatkowo w TRYBIE AUTOMATYCZNYM można aktywować czasy ogrzewania ustawione na urządzeniu.

W menu głównym INFO, w podpunkcie menu „Info – Wejścia", można sprawdzić, czy zewnętrzne żądanie jest obecnie aktywne.

Jeśli piec kominkowy otrzyma z zewnątrz polecenie wyłączenia, wyłączenie się urządzenia potrwa około 5 minut. Wszystkie pozostałe ustawienia zewnętrznego termostatu pokojowego można znaleźć w dołączonej instrukcji obsługi.

Opcja RIKA FIRENET 2. generacji

przeznaczone wyłącznie do pieców hybrydowych i na pellet z wyświetlaczem dotykowym w wersji V2.29 i nowszych

Moduł FIRENET łączy piec z Internetem. Można połączyć się z piecem z dowolnego urządzenia z dostępem do Internetu (tablet, komputer, smartfon...). W ten sposób można sprawdzić stan pracy i różne informacje oraz zdalnie wprowadzać ustawienia.

Aby uzyskać więcej informacji, prosimy o kontakt ze swoim autoryzowanym sprzedawcą.

Sterowanie głosowe RIKA VOICE

tylko dla pieców kombinowanych i na pelety z wyświetlaczem dotykowym od wersji V2.26 w połączeniu z modułem RIKA Firenet i Amazon Alexa

Dzięki funkcji RIKA VOICE możesz łatwo sterować piecem RIKA za pomocą poleceń głosowych. Włączanie lub wyłączanie, zmiana trybów pracy albo ustawianie żądanej mocy grzewczej lub temperatury w pomieszczeniu: wystarczy jedno krótkie zdanie!

Więcej informacji można znaleźć na stronie **www.rika.pl** lub u lokalnego sprzedawcy.

6. PODSTAWY WIEDZY O PALIWACH – PELLET

Charakterystyka peletu

Pellet drzewny jest paliwem znormalizowanym. Każdy producent musi przestrzegać określonych wymogów, aby zapewnić bezproblemowe i energooszczędne ogrzewanie przy użyciu pelletów. Pellety wytwarza się z odpadów drzewnych pochodzących z tartaków i strugarni, a także z drewna łamanego z gospodarstw leśnych. Surowce te są rozdrabniane, suszone i prasowane bez użycia spoiw, w wyniku czego powstaje pellet.

ENplus – pellet

Ta norma delete both wyznacza standardy bezpieczeństwa na europejskim rynku pelletów. Numery identyfikacyjne zapewniają identyfikowalność pelletu. Co roku przeprowadzane są kontrole zakładów produkcyjnych i przebiegu procesu produkcji u producentów delete.

System zapewnienia jakości gwarantuje, że pellety rzeczywiście spełniają wymagania nowej normy, a tym samym zapewniają warunki do bezawaryjnej pracy systemu grzewczego.

Specyfikacja peletów drzewnych zgodnie z normą ENplus – A1

Parametry	Jednostka	ENplus-A1
Średnica	mm	6 (±1)[2]
Długość	mm	3,15–40[3]
Gęstość nasypowa	kg/m³	≥ 600
Wartość opałowa	MJ/kg	≥ 16,5
Zawartość wody	Ma.-%	≤ 10
Frakcja drobna (< 3, 15 mm)	Ma.-%	≤ 1
Wytrzymałość mechaniczna	Ma.-%	≥ 97,5[4]
Zawartość popiołu	Ma.-%1)	≤ 0,7
Temperatura mięknienia popiołu	(DT) °C	≥ 1200
Zawartość chloru	Ma.-% 1)	≤ 0,02
Zawartość siarki	Ma.-% 1)	≤ 0,03
Zawartość azotu	Ma.-% 1)	≤ 0,3
Zawartość miedzi	mg/kg 1)	≤ 10
Zawartość chromu	mg/kg 1)	≤ 10
Zawartość arsenu	mg/kg 1)	≤ 1
Zawartość kadmu	mg/kg 1)	≤ 0,5
Zawartość rtęci	mg/kg 1)	≤ 0,1
Zawartość ołowiu	mg/kg 1)	≤ 10
Zawartość niklu	mg/kg 1)	≤ 10
Zawartość cynku	mg/kg 1)	≤ 100

1) w stanie bezwodnym

2) Należy podać średnicę

3) maksymalnie 1% peletów może mieć długość większą niż 40 mm, maks. długość 45 mm

4) Podczas pomiarów za pomocą urządzenia Lignotester (kontrola wewnętrzna)

obowiązuje wartość graniczna ≥97 ,7% mas .-

Państwa piec jest dopuszczony do użytku wyłącznie do spalania peletów drzewnych o sprawdzonej jakości. Prosimy o zwrócenie się do sprzedawcy pieca delete z prośbą o dostarczenie certyfikowanego paliwa oraz listy sprawdzonych producentów paliwa.

Uwaga
Należy spalać wyłącznie pellety certyfikowane zgodnie z normą ENplus – A1. Stosowanie peletów niskiej jakości lub niedozwolonych negatywnie wpływa na działanie pieca na pelety, a ponadto może skutkować utratą gwarancji oraz wygaśnięciem odpowiedzialności za produkt.

Uwaga
Temperatura i wydajność pieca mogą się różnić w zależności od jakości pelletu.

Uwaga
Wyświetlana ilość przetransportowana podczas zużycia pelletu (INFO – PARAMETRY – ŁĄCZNA ILOŚĆ PRZETRANSORTOWANA) może różnić się od rzeczywistej ilości ze względu na różną jakość i gęstość nasypową pelletu. Nie stanowi to podstawy do reklamacji.

Uwaga
Spalanie paliw stałych w postaci niepeletyzowanej (słoma, kukurydza, zrębki itp.) jest zabronione! Należy przestrzegać zakazu spalania odpadów! Nieprzestrzeganie tych przepisów powoduje unieważnienie wszelkich roszczeń gwarancyjnych i rękojmi oraz może zagrozić bezpieczeństwu urządzenia!

Uzupełnianie pelletu podczas pracy pieca

Uwaga
Podczas napełniania zbiornika należy zachować szczególną ostrożność! Nie wolno dopuścić do kontaktu worka z pelletem z rozgrzanym piecem. Pellet, który wysypał się poza zbiornik, należy natychmiast usunąć!

Aby zapobiec przypadkowemu wygaśnięciu płomienia wskutek braku paliwa, zaleca się utrzymywanie odpowiedniego poziomu pelletu w zbiorniku. Poziom paliwa należy regularnie kontrolować. Pokrywa zbiornika musi jednak być zawsze zamknięta, z wyjątkiem momentu napełniania.

W przypadku napełniania zbiornika podczas pracy (otwarcie pokrywy zbiornika) wentylator zostaje wyłączony, a podawanie peletów wstrzymane; praca zostanie wznowiona dopiero po zamknięciu pokrywy zbiornika (tylko w przypadku urządzeń wyposażonych w wyłącznik magnetyczny).

Pojemność zbiornika na pellet: (patrz DANE TECHNICZNE)

Przechowywanie pelletu

Aby zapewnić bezproblemowe spalanie peletów drzewnych, konieczne jest przechowywanie paliwa w stanie suchym i wolnym od zanieczyszczeń.

Pelety, nawet w workach, nie powinny być przechowywane na wolnym powietrzu ani narażone na działanie czynników atmosferycznych. Wilgoć i zanieczyszczenia mogą powodować zatory w podajniku ślimakowym.

Uwaga
Uszkodzenia podajnika ślimakowego spowodowane zatorami nie są objęte gwarancją.

Ilość paliwa

	Obciążenie znamionowe	Częściowe obciążenie
Ilość paliwa	~1,9 kg/h*	~0,6 kg/h*
Czas spalania przy pełnym zbiorniku na pelety	~13 h* / ~21 h*	~43 h* / ~66 h*

* Wartości praktyczne; mogą się różnić w zależności od jakości peletów.

Uwaga
Zużycie pelletu zależy od jego wielkości. Im większe pellety, tym wolniej są podawane, i odwrotnie.

Piec kom. przeznaczony do pracy okresowej (INT)

Państwa piec należy do typu INT, a zatem jest to palenisko o długim czasie spalania. Jest ono przeznaczone do pracy w krótkich odstępach czasu przez dowolny okres, poprzez kolejne uzupełnianie paliwa.

Uwaga
Jeśli piec jest ogrzewany w trybie ciągłym, powoduje to zwiększone zużycie, zwłaszcza elementów narażonych na obciążenia termiczne. Może to skrócić częstotliwość czyszczenia. Dlatego należy bezwzględnie przestrzegać wytycznych dotyczących czyszczenia i konserwacji!

7. INSTRUKCJA DOTYCZĄCA PROTOKOŁU URUCHOMIENIA

Instrukcja obsługi

Jest to jedna z najważniejszych kwestii związanych z uruchomieniem urządzenia. Upoważniony technik serwisowy musi jasno przekazać użytkownikowi następujące informacje:

Funkcje pieca

- Opis procesów zachodzących w piecu podczas rozpalania, normalnej pracy, czyszczenia itp.

Sterowanie

- Napełnianie zbiornika na pellet
- Funkcje i ustawienia
- Opcje / Akcesoria
- Programowanie czasów ogrzewania

Instrukcja obsługi

- Omówienie najważniejszych informacji zawartych w instrukcji obsługi oraz wskazanie odpowiednich rozdziałów

Warunki gwarancji

- Różnica między gwarancją (ustawową), a rękojmią (dobrowolną)
- Warunki gwarancji
- Wskazanie części podlegających naturalnemu zużyciu
- Informacje dotyczące jakości stosowanego pelletu oraz konsekwencji używania paliwa niskiej jakości

Wskazówki dotyczące czyszczenia

- Aby zapewnić prawidłowe działanie ogrzewania, konieczne jest regularne czyszczenie
- Należy regularnie opróżniać szufladę na popiół

Przewody spalinowe należy czyścić raz lub dwa razy w sezonie grzewczym, w zależności od modelu pieca. Zaleca się powierzenie tej czynności wyspecjalizowanej firmie

Uwaga
Zalecamy, aby co najmniej raz w roku zlecić wykonanie wszystkich czynności konserwacyjnych u autoryzowanego sprzedawcy RIKA.

Spalanie

- Wszystkie drzwiczki urządzenia muszą być szczelnie zamknięte, aby zapobiec niekontrolowanemu dopływowi powietrza do komory spalania.

ilustračný obrázok

RIKA®

PROTOKÓŁ URUCHOMIENIA

dla pieców na pelety i pieców kombinowanych RIKA.
Stan 11/2021

Adres instalacji

Nazwisko, imię
Ulica, numer domu
Kod pocztowy, miejscowość
E-Mail, telefon

RIKA Sklep specjalistyczny

Pieczęć sprzedawcy

Dane urządzenia

Typ urządzenia
Numer seryjny
Obudowa nieuszkodzona? ☐ TAK ☐ NIE
Wersja oprogramowania
Wersja wyświetlacza
Rok produkcji

ElektriscUrządzenia elektryczne peryferyjne

Skrzynka przyłączeniowa z uziemieniem ☐
Termostat pokojowy ☐ Model
FIRENET ☐ Model
Modem GSM ☐ Sprawdzono działanie ☐
Operator komórkowy

Kontrola systemu i elementów zabezpieczających

Sprawdzono płynność działania klapy spalinowej (piec kombinowany) ☐
Sprawdzono płynność działania klapy przeciwpożarowej (piec kombinowany) ☐
Czujnik różnicy ciśnień ☐ TAK ☐ NIE
Czy zainstalowano czujniki dymu/pożaru? ☐ TAK ☐ NIE
Czy podłoga jest ognioodporna? ☐ TAK ☐ NIE
Inne

Instalacja

Prawidłowy montaż zgodnie z instrukcją montażu i obsługi ☐ TAK ☐ NIE
Uwagi:
Wysokość pomieszczenia
Wentylacja pomieszczeń mieszkalnych ☐ TAK ☐ NIE
Okap kuchenny (podłączenie na zewnątrz) ☐ TAK ☐ NIE
Odciąg z toalety ☐ TAK ☐ NIE

UWAGA:

8. KONSERWACJA I CZYSZCZENIE

Częstotliwość czyszczenia pieca na pellet oraz terminy konserwacji zależą od sposobu instalacji, trybu ogrzewania oraz stosowanego paliwa. Podwyższona wilgotność, a także duża ilość popiołu, kurzu i wiórów mogą powodować konieczność dwukrotnie częstszego przeprowadzania czynności konserwacyjnych. Należy stosować wyłącznie sprawdzony i zalecany pellet drzewny.

Uwaga
W popiele mogą kryć się żarzące się pozostałości paliwa – należy je wrzucać wyłącznie do metalowych pojemników! Po ostygnięciu należy je wyrzucić do odpadów resztkowych, zgodnie z lokalnymi zasadami segregacji odpadów!

Uwaga
Zalecamy, aby co najmniej raz w roku wszystkie prace konserwacyjne zlecać wyspecjalizowanej firmie.

Otwieranie drzwiczek paleniska

Wraz z nowym piecem na pelety otrzymają Państwo klucz służący do otwierania i zamykania drzwiczek paleniska oraz drzwiczek komory popiołowej. Klucz ten można zawiesić z przodu, za dolnymi drzwiczkami dekoracyjnymi.

Czyszczenie paleniska

co najmniej raz w tygodniu

Pomimo automatycznego opróżniania popiołu przed rozpoczęciem lub w trakcie pracy grzewczej należy regularnie usuwać popiół i spieki z komory spalania, wnęki spalania oraz rusztu wywrotowego. Należy skorzystać z funkcji czyszczenia, aby ustawić ruszt wywrotowy w pozycji pionowej.

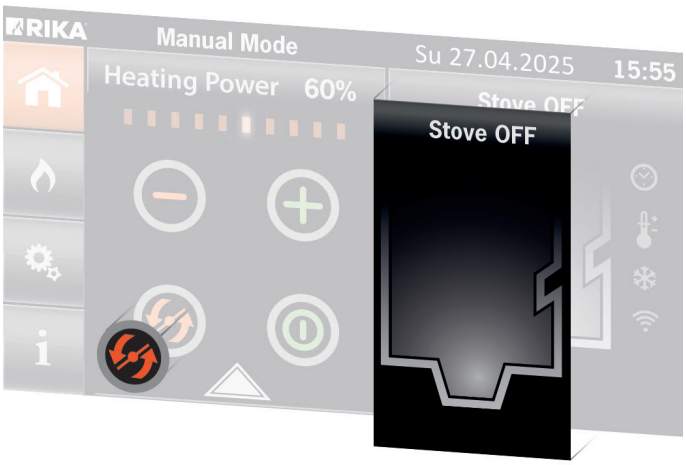

Usuń spieki za pomocą dołączonej szczotki i zamieść pozostałości po spalaniu do szuflady na popiół. Odkurz komorę spalania za pomocą specjalnego odkurzacza..

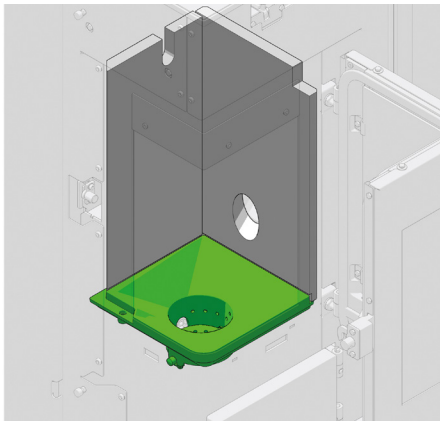

Podczas czyszczenia za pomocą szczotki należy uważać, aby nie uszkodzić układu zapłonowego. Należy odkurzyć rurę zapłonową za pomocą odkurzacza.

Uwaga
Należy regularnie czyścić palenisko. Czyszczenie należy jednak przeprowadzać wyłącznie wtedy, gdy palenisko jest zimne, a żar całkowicie wygasł!

Czyszczenie czujnika temp. płomienia

W regularnych odstępach czasu należy usuwać osady popiołu z czujnika temperatury płomienia. W tym celu należy użyć czystej ściereczki lub gazety.

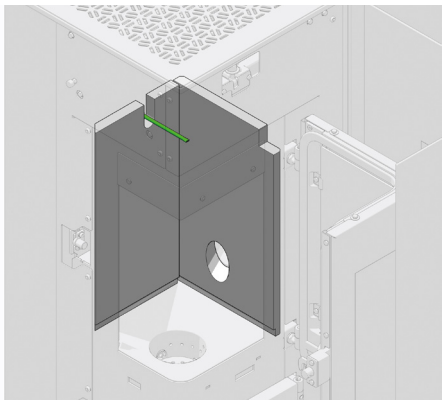

Opróżnianie szuflady na popiół

Należy regularnie opróżniać szufladę na popiół. Szufladę można łatwo wysunąć do przodu przy otwartych drzwiczkach paleniska.

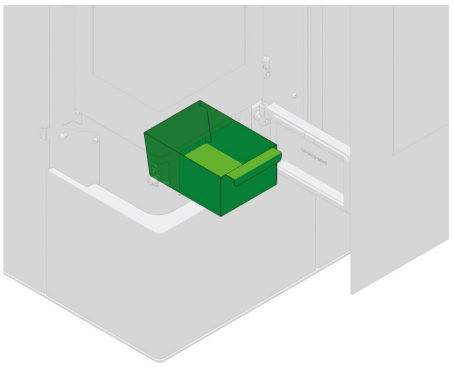

Czyszczenie szyby w drzwiach

W zależności od potrzeb

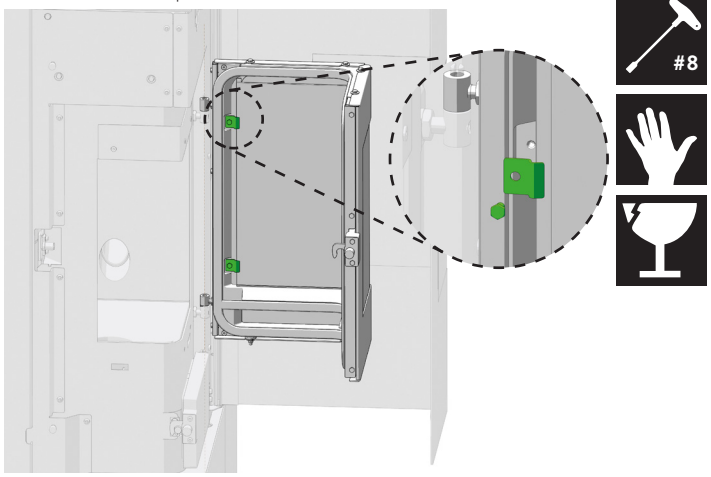

W przypadku paliw stałych, a zwłaszcza bardzo drobnego popiołu z pelletów drzewnych, na szybie osadza się nalot, który w zależności od jakości peletów może być jasny lub ciemny (szczególnie podczas pracy pieca z niską mocą grzewczą). Szybę drzwiczek paleniska najlepiej czyścić wilgotną szmatką. Uporczywe zabrudzenia można usunąć za pomocą specjalnego środka czyszczącego (bez żrących kwasów i rozpuszczalników – stanowią one zagrożenie dla powierzchni szkła!), który jest dostępny u autoryzowanego sprzedawcy pieców.

Uwaga
Między dwiema szybami mogą również gromadzić się resztki popiołu. Aby je usunąć, należy zdemontować 4 uchwyty szyb i wyjąć szybę.

Czyszczenie powierzchni lakierowanych

W zależności od potrzeb

Powierzchnie lakierowane należy przetrzeć wilgotną ściereczką, nie szorować. Nie należy używać środków czyszczących zawierających rozpuszczalniki.

9. UTRZYMANIE CZYSTOŚCI

W zależności od zużycia spalonego pelletu na wyświetlaczu pojawia się w regularnych odstępach czasu komunikat z prośbą o wyczyszczenie pieca. Komunikat można potwierdzić na ekranie dotykowym i kontynuować pracę. Czyszczenie należy przeprowadzić przy najbliższej okazji.

Następnie należy zresetować licznik w menu **„USTAWIENIA”,** podmenu **„RESETY”,** zgodnie z instrukcją obsługi EKRANU DOTYKOWEGO.

Wskazówka
Dopóki nie zresetujesz wartości wydajności w sekcji USTAWIENIA – RESETOWANIE, komunikat ten będzie pojawiał się w regularnych odstępach czasu.

Uwaga
Czynności serwisowe i konserwacyjne należy wykonywać wyłącznie po wyjęciu wtyczki z gniazdka i całkowitym ostygnięciu pieca!

Otwory wylotowe powiet. konwekcyjnego

Należy regularnie usuwać osady kurzu z otworów wentylacyjnych.

Przed rozpoczęciem nowego sezonu grzewczego należy dokładnie wyczyścić piec, aby uniknąć nadmiernego uciążliwego zapachu.

Uwaga
W żadnym wypadku nie należy zasłaniać otworów konwekcyjnych pieca kominkowego, aby zapobiec przegrzaniu wbudowanych elementów!

Powietrze do spalania – króciec wlotowy

W razie potrzeby należy również usunąć zanieczyszczenia z króćca doprowadzającego powietrze do spalania, np. za pomocą specjalnego odkurzacza.

Uwaga
Odkurzaj piec wyłącznie wtedy, gdy jest zimny! W przeciwnym razie możesz wyssać żarzące się fragmenty – NIEBEZPIECZEŃSTWO POŻARU!

Czyszczenie zbiornika na pellet

Nie należy od razu napełniać całkowicie opróżnionego pojemnika, lecz najpierw usunąć z niego pozostałości (kurz, wióry itp.). Podczas czyszczenia urządzenie musi być odłączone od zasilania elektrycznego.

Czyszczenie przewodów spalinowych

raz w roku

Należy zdemontować rury spalinowe, a następnie sprawdzić i wyczyścić przyłącze kominowe. Osady sadzy i kurzu w piecu oraz w rurach spalinowych można usunąć za pomocą szczotki i specjalnego odkurzacza.

Uwaga
Nagromadzony popiół lotny może negatywnie wpływać na wydajność pieca i stanowić zagrożenie dla bezpieczeństwa!

Uwaga
Zalecamy również usunięcie całej wykładziny komory spalania wraz z popiołem znajdującym się za nią.

Należy uważać, aby podczas tej czynności nie uszkodzić punktu pomiaru podciśnienia. Należy unikać bezpośredniego kontaktu z narzędziami wykorzystującymi nadciśnienie lub podciśnienie (odkurzacze do popiołu, sprężone powietrze).

Może to spowodować uszkodzenie przełącznika różnicy ciśnień!

Kontrola uszczelek

(1 raz w roku)

Stan uszczelek należy sprawdzać co najmniej raz w roku. W zależności od stanu, uszczelkę należy je naprawić lub wymienić.

Uwaga
Tylko nienaruszone uszczelki gwarantują prawidłowe działanie Państwa pieca kominkowego!

Wskazówka
Uszczelki i zestawy uszczelek znajdą Państwo w wykazie części zamiennych.

Kontrola łożysk

raz w roku

Wszystkie zamontowane łożyska (np. łożyska ślimakowe i łożyska ramy przechylnej) należy sprawdzać co najmniej raz w roku oraz, w zależności od stanu, czyścić lub wymieniać.

Czyszczenie przewodów spalinowych i kanału zbiorczego spalin

Kanały spalinowe znajdują się pod i obok komory spalania.

Przed odłączeniem pieca od sieci elektrycznej należy otworzyć szklane drzwiczki dekoracyjne, naciskając przycisk na wyświetlaczu.

Zdejmij pokrywę z pieca na pelety.

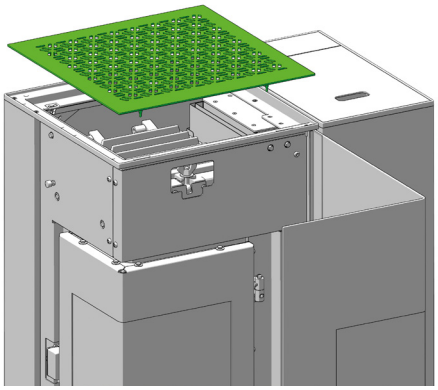

Odkręć nakrętkę motylkową na pokrywie osłonowej i odchyl ją na bok.

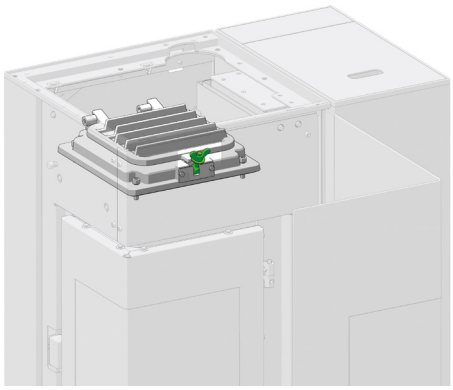

Otwórz pokrywę otworu wentylacyjnego do oporu.

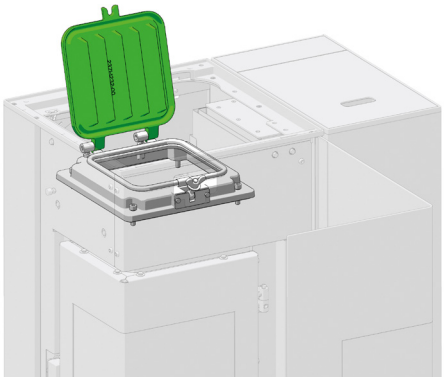

Uwaga
Proszę szczególnie uważać na palce! Ryzyko obrażeń spowodowane opadającą pokrywą!

Wyjmij płytę poziomą, górną oraz pionową płytę odchylającą.

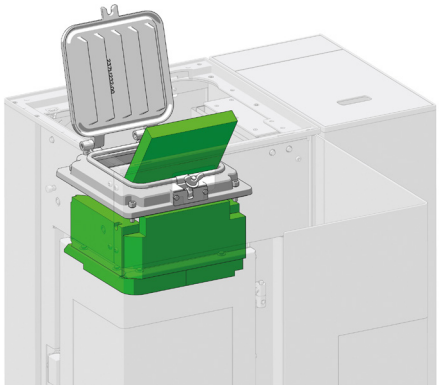

Następnie należy wyczyścić przewody spalinowe i kolanka za pomocą dołączonej szczotki. Pozostałości po spalaniu należy odessać odkurzaczem.

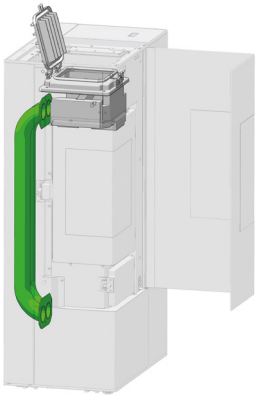

Odkręć dwie śruby skrzydełkowe pod drzwiczkami popielnika i zdejmij zewnętrzną pokrywę.

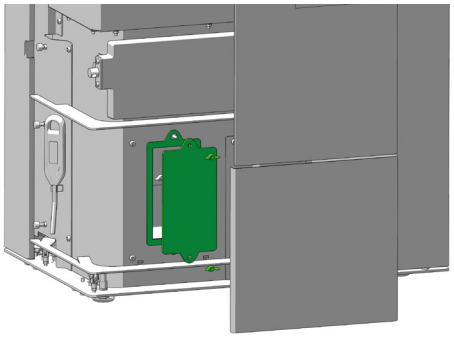

Wyssać pozostałości po spalaniu z kanału zbiorczego spalin, zwracając szczególną uwagę na obszary przejściowe do bocznych kanałów spalinowych.

Odkręcić 2 nakrętki skrzydełkowe tylnej pokrywy i zdjąć ją.

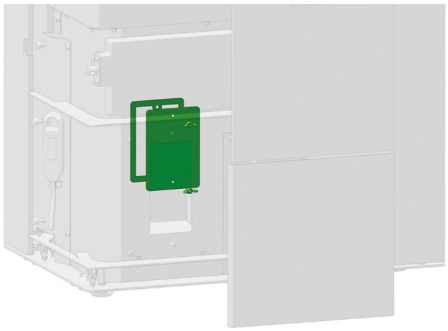

Dokładnie odessijcie pozostałości po spalaniu z komory spalinowej

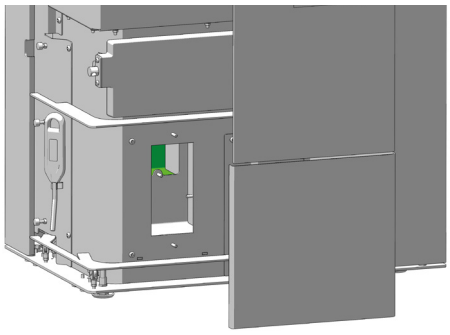

Zmontuj zdemontowane części w odwrotnej kolejności.

Następnie ostrożnie umieść pokrywę konwekcyjną w przeznaczonych do tego zagłębieniach i dociśnij ją ręką w dół, aż się zatrzasnie.

Uwaga
Nieszczelna pokrywa zbiornika na pellet może powodować zasysanie dodatkowego powietrza do komory spalania. Może to prowadzić do nieprawidłowego spalania i gromadzenia się pelletu w komorze spalania – ZAGROŻENIE POŻAROWE!

Podczas czyszczenia i konserwacji należy wymieniać uszkodzone lub zużyte uszczelki, aby zapewnić prawidłowe działanie pieca.

10. TRUDNE PRZYPADKI – MOŻLIWE ROZWIĄZANIA

Przypadek problemowy nr 1

Ogień płonie słabym pomarańczowym płomieniem. Pelety gromadzą się w palenisku, a okno jest pokryte sadzą.

Przyczyna(-y)

- Niewystarczająca ilość powietrza do spalania
- Słaby ciąg kominowy
- Wnętrze pieca jest pokryte sadzą

Możliwe rozwiązania

- Należy usunąć z paleniska popiół lub spieki, które mogą zatykać otwory wlotowe powietrza (patrz: PIELĘGNACJA i CZYSZCZENIE/KONSERWACJA).
- Jeśli to możliwe, należy przejść na pellet lepszej jakości
- Sprawdzić, czy przewody spalinowe nie są zatkane popiołem (patrz CZYSZCZENIE/KONSERWACJA)
- Sprawdzić, czy przewód nawiewowy lub przewód spalinowy nie są zablokowane lub zatkane.
- Sprawdzić uszczelkę drzwi i uszczelkę pokrywy tynku pod kątem nieszczelności (patrz CZYSZCZENIE/KONSERWACJA)
- Wyczyść wentylator (patrz CZYSZCZENIE/KONSERWACJA)
- Zlecić wykonanie serwisu autoryzowanemu warsztatowi
- Od czasu do czasu (w zależności od intensywności użytkowania) każdą szybę należy wyczyścić płynem do czyszczenia szyb.

Przypadek problemowy nr 2

Piec wydziela intensywny zapach.

Przyczyna(-y)

- Faza wygrzewania (pierwsze uruchomienie)
- Nagromadzenie kurzu lub zanieczyszczeń na piecu

Możliwe rozwiązania

- Odczekaj, aż powłoka lakiernicza utwardzi się pod wpływem temperatury
- Należy regularnie usuwać osady kurzu z otworów wentylacyjnych

Przypadek problemowy nr 3

Wyciek spalin podczas fazy ogrzewania.

Przyczyna(y)

- Nieszczelne otwory rewizyjne
- Zbyt słaby ciąg kominowy
- Nieszczelne przyłącze rury spalinowej

Możliwe rozwiązania

- Sprawdzić i wymienić uszczelki (drzwi komory spalania, pokrywa czyszcząca itp.)
- Sprawdzenie, czy komin nie jest zatkany
- Sprawdzić połączenia i w razie potrzeby ponownie je uszczelnić

Uwaga
Kontrolę układu sterowania i okablowania można przeprowadzać wyłącznie po odłączeniu urządzenia od zasilania elektrycznego. Ewentualne naprawy mogą być wykonywane wyłącznie przez przeszkolony personel specjalistyczny.

Wskazówka
W przypadku pojawienia się komunikatu o błędzie należy najpierw usunąć jego przyczynę, a następnie przywrócić urządzenie do pracy poprzez potwierdzenie błędu za pomocą wewnętrznego panelu sterowania.

11. DANE TECHNICZNE

DOKUMENTACJA TECHNICZNA

zgodnie z rozporządzeniem Komisji (UE) 2015/1185 i 2015/1186
Ekoprojekt

Dane kontaktowe producenta

Producent:	RIKA Innovative Ofentechnik GmbH
Kontakt:	Andreas Bloderer
Adres:	Müllerviertel 20 4563 Micheldorf Austria

Dane urządzenia

Identyfikator modelu:	CONNECT PELLET EDGE E26 / E40
Modele równoważne:	-
Jednostka notyfikowana:	Technische Universität Wien, Getreidemarkt 9/166, 1060 Wien, Austria
Numer jednostki notyfikowanej:	1746
Numer sprawozdania z badań:	PL-25026-11-P
Zastosowane normy zharmonizowane:	EN16510-1:2022; EN 16510-2-6:2022
Inne zastosowane normy/specyfikacje techniczne:	-
Funkcja ogrzewania pośredniego:	Nie
Bezpośrednia moc cieplna:	8,0 kW
Pośrednia moc cieplna:	-

Charakterystyka w wypadku eksploatacji przy użyciu paliwa zalecanego

Sezonowa efektywność energetyczna ogrzewania pomieszczeń ηs:	81 %
Sezonowa efektywność energetyczna ogrzewania pomieszczeń RIKATRONIC ηs:	-
Wskaźnik efektywności energetycznej:	122
Wskaźnik efektywności energetycznej RIKATRONIC:	-

Szczególne środki ostrożności podczas montażu, instalacji lub konserwacji

Należy przestrzegać odległości przeciwpożarowych i bezpieczeństwa, np. odległości od palnych materiałów budowlanych!
Należy zawsze zapewnić wystarczający dopływ powietrza do spalania. Urządzenia wyciągowe mogą zakłócać dopływ powietrza do spalania!
Przy doborze komina należy uwzględnić parametry spalin urządzenia!

Charakterystyka w wypadku eksploatacji przy użyciu wyłącznie paliwa zalecanego

Moc cieplna			
Nominalna moc cieplna	P_{nom}	8,0	kW
Minimalna moc cieplna	P_{min}	2,5	kW
Sprawność użytkowa			
Sprawność użytkowa przy nominalnej mocy cieplnej	$\eta_{th,nom}$	90,7	%
Sprawność użytkowa przy minimalnej mocy cieplnej	$\eta_{th,min}$	92,8	%
Zużycie energii elektrycznej na potrzeby własne			
Przy nominalnej mocy cieplnej	el_{max}	0,014	kW
Przy minimalnej mocy cieplnej	el_{min}	0,008	kW
W trybie czuwania	el_{SB}	0,003	kW
Zapotrzebowanie na energię stałego płomienia pilotującego			
Zapotrzebowanie na energię płomienia pilotującego	P_{pilot}	NPD	kW

Rodzaj mocy cieplnej/regulacja temperatury w pomieszczeniu	
jednostopniowa moc cieplna bez regulacji temperatury w pomieszczeniu	Tak
co najmniej dwa ręczne stopnie bez regulacji temperatury w pomieszczeniu (**)	Nie
mechaniczna regulacja temperatury w pomieszczeniu za pomocą termostatu (**)	Nie
elektroniczna regulacja temperatury w pomieszczeniu (**)	Nie
elektroniczna regulacja temperatury w pomieszczeniu i sterownik dobowy (**)	Nie
elektroniczna regulacja temperatury w pomieszczeniu i sterownik tygodniowy (**)	Nie
regulacja temperatury w pomieszczeniu z wykrywaniem obecności (**)	Nie
regulacja temperatury w pomieszczeniu z wykrywaniem otwartego okna (**)	Nie
opcja regulacji na odległość (**)	Nie

Dane dotyczące paliwa

Paliwo	Paliwo zalecane:	Inne odpowiednie paliwa:	η_s [%]	Emisje z miejscowych ogrzewaczy pomieszczeń przy nominalnej mocy cieplnej (*)				Emisje z miejscowych ogrzewaczy pomieszczeń przy minimalnej mocy cieplnej (*)(**)			
				PM	OGC	CO	NO_x	PM	OGC	CO	NO_x
				mg/Nm³ (13 % O_2)				mg/Nm³ (13 % O_2)			
Polana drewna o wilgotności ≤ 25 %	Nie	Nie	-	-	-	-	-	-	-	-	-
Polana drewna RIKATRONIC o wilgotności ≤ 25 %	Nie	Nie	-	-	-	-	-	-	-	-	-
Drewno prasowane o wilgotności < 12 %	Tak	Nie	81	2	3	13	97	13	12	271	73
Inna biomasa drzewna	Nie	Nie	-	-	-	-	-	-	-	-	-
Biomasa niedrzewna	Nie	Nie	-	-	-	-	-	-	-	-	-
Antracyt i węgiel chudy	Nie	Nie	-	-	-	-	-	-	-	-	-
Koks metalurgiczny	Nie	Nie	-	-	-	-	-	-	-	-	-
Półkoks	Nie	Nie	-	-	-	-	-	-	-	-	-
Węgiel kamienny	Nie	Nie	-	-	-	-	-	-	-	-	-
Brykiety z węgla brunatnego	Nie	Nie	-	-	-	-	-	-	-	-	-
Brykiety z torfu	Nie	Nie	-	-	-	-	-	-	-	-	-
Brykiety z mieszanego paliwa kopalnego	Nie	Nie	-	-	-	-	-	-	-	-	-
Inne paliwo kopalne	Nie	Nie	-	-	-	-	-	-	-	-	-
Brykiety z mieszanki biomasy i paliwa kopalnego	Nie	Nie	-	-	-	-	-	-	-	-	-
Inna mieszanka biomasy i paliwa stałego	Nie	Nie	-	-	-	-	-	-	-	-	-

(*) PM = cząstki stałe, OGC = organiczne związki gazowe, CO = tlenek węgla, NOx = tlenki azotu
(**) Wymagane tylko w przypadku gdy stosowane są współczynniki korekcji F(2) lub F(3).

W imieniu producenta podpisał(-a):

Andreas Bloderer / Zarządzanie produktem
Micheldorf, 22.10.2026

Innovative Ofentechnik GmbH
A-4563 Micheldorf, Müllerviertel 20
Tel.: +43 (0)7582/686-14, Fax DW: -43
www.rika.at

W razie wątpliwości oraz w przypadku brakujących lub błędnych tłumaczeń obowiązuje wyłącznie wersja niemiecka.
Zastrzega się możliwość zmian technicznych i wizualnych oraz błędów składu i druku.

DOKUMENTACJA TECHNICZNA

zgodnie z rozporządzeniem Komisji (UE) 2015/1185 i 2015/1186
Ekoprojekt

Dane kontaktowe producenta

Producent:	RIKA Innovative Ofentechnik GmbH
Kontakt:	Andreas Bloderer
Adres:	Müllerviertel 20 4563 Micheldorf Austria

Dane urządzenia

Identyfikator modelu:	CONNECT PELLET EDGE E26 / E40 6kW
Modele równoważne:	-
Jednostka notyfikowana:	Technische Universität Wien, Getreidemarkt 9/166, 1060 Wien, Austria
Numer jednostki notyfikowanej:	1746
Numer sprawozdania z badań:	PL-25026-10-P
Zastosowane normy zharmonizowane:	EN16510-1:2022; EN 16510-2-6:2022
Inne zastosowane normy/specyfikacje techniczne:	-
Funkcja ogrzewania pośredniego:	Nie
Bezpośrednia moc cieplna:	6,0 kW
Pośrednia moc cieplna:	-

Charakterystyka w wypadku eksploatacji przy użyciu paliwa zalecanego

Sezonowa efektywność energetyczna ogrzewania pomieszczeń ηs:	83 %
Sezonowa efektywność energetyczna ogrzewania pomieszczeń RIKATRONIC ηs:	-
Wskaźnik efektywności energetycznej:	124
Wskaźnik efektywności energetycznej RIKATRONIC:	-

Szczególne środki ostrożności podczas montażu, instalacji lub konserwacji

Należy przestrzegać odległości przeciwpożarowych i bezpieczeństwa, np. odległości od palnych materiałów budowlanych!
Należy zawsze zapewnić wystarczający dopływ powietrza do spalania. Urządzenia wyciągowe mogą zakłócać dopływ powietrza do spalania!
Przy doborze komina należy uwzględnić parametry spalin urządzenia!

Charakterystyka w wypadku eksploatacji przy użyciu wyłącznie paliwa zalecanego

Moc cieplna			
Nominalna moc cieplna	P_{nom}	6,0	kW
Minimalna moc cieplna	P_{min}	2,5	kW
Sprawność użytkowa			
Sprawność użytkowa przy nominalnej mocy cieplnej	$\eta_{th,nom}$	92,2	%
Sprawność użytkowa przy minimalnej mocy cieplnej	$\eta_{th,min}$	92,8	%
Zużycie energii elektrycznej na potrzeby własne			
Przy nominalnej mocy cieplnej	el_{max}	0,012	kW
Przy minimalnej mocy cieplnej	el_{min}	0,008	kW
W trybie czuwania	el_{SB}	0,003	kW
Zapotrzebowanie na energię stałego płomienia pilotującego			
Zapotrzebowanie na energię płomienia pilotującego	P_{pilot}	NPD	kW

Rodzaj mocy cieplnej/regulacja temperatury w pomieszczeniu	
jednostopniowa moc cieplna bez regulacji temperatury w pomieszczeniu	Tak
co najmniej dwa ręczne stopnie bez regulacji temperatury w pomieszczeniu (**)	Nie
mechaniczna regulacja temperatury w pomieszczeniu za pomocą termostatu (**)	Nie
elektroniczna regulacja temperatury w pomieszczeniu (**)	Nie
elektroniczna regulacja temperatury w pomieszczeniu i sterownik dobowy (**)	Nie
elektroniczna regulacja temperatury w pomieszczeniu i sterownik tygodniowy (**)	Nie
regulacja temperatury w pomieszczeniu z wykrywaniem obecności (**)	Nie
regulacja temperatury w pomieszczeniu z wykrywaniem otwartego okna (**)	Nie
opcja regulacji na odległość (**)	Nie

Dane dotyczące paliwa

Paliwo	Paliwo zalecane:	Inne odpowiednie paliwa:	η_s [%]	Emisje z miejscowych ogrzewaczy pomieszczeń przy nominalnej mocy cieplnej (*)				Emisje z miejscowych ogrzewaczy pomieszczeń przy minimalnej mocy cieplnej (*)(**)			
				PM	OGC	CO	NO_x	PM	OGC	CO	NO_x
				mg/Nm³ (13 % O_2)				mg/Nm³ (13 % O_2)			
Polana drewna o wilgotności ≤ 25 %	Nie	Nie	-	-	-	-	-	-	-	-	-
Polana drewna RIKATRONIC o wilgotności ≤ 25 %	Nie	Nie	-	-	-	-	-	-	-	-	-
Drewno prasowane o wilgotności < 12 %	Tak	Nie	83	2	3	22	94	13	12	271	73
Inna biomasa drzewna	Nie	Nie	-	-	-	-	-	-	-	-	-
Biomasa niedrzewna	Nie	Nie	-	-	-	-	-	-	-	-	-
Antracyt i węgiel chudy	Nie	Nie	-	-	-	-	-	-	-	-	-
Koks metalurgiczny	Nie	Nie	-	-	-	-	-	-	-	-	-
Półkoks	Nie	Nie	-	-	-	-	-	-	-	-	-
Węgiel kamienny	Nie	Nie	-	-	-	-	-	-	-	-	-
Brykiety z węgla brunatnego	Nie	Nie	-	-	-	-	-	-	-	-	-
Brykiety z torfu	Nie	Nie	-	-	-	-	-	-	-	-	-
Brykiety z mieszanego paliwa kopalnego	Nie	Nie	-	-	-	-	-	-	-	-	-
Inne paliwo kopalne	Nie	Nie	-	-	-	-	-	-	-	-	-
Brykiety z mieszanki biomasy i paliwa kopalnego	Nie	Nie	-	-	-	-	-	-	-	-	-
Inna mieszanka biomasy i paliwa stałego	Nie	Nie	-	-	-	-	-	-	-	-	-

(*) PM = cząstki stałe, OGC = organiczne związki gazowe, CO = tlenek węgla, NOx = tlenki azotu
(**) Wymagane tylko w przypadku gdy stosowane są współczynniki korekcji F(2) lub F(3).

W imieniu producenta podpisał(-a):

Andreas Bloderer / Zarządzanie produktem
Micheldorf, 23.10.2026

Innovative Ofentechnik GmbH
A-4563 Micheldorf, Müllerviertel 20
Tel.: +43 (0)7582/686-14, Fax DW: -43
www.rika.at

W razie wątpliwości oraz w przypadku brakujących lub błędnych tłumaczeń obowiązuje wyłącznie wersja niemiecka.
Zastrzega się możliwość zmian technicznych i wizualnych oraz błędów składu i druku.

Wymiary, waga i podłączenie

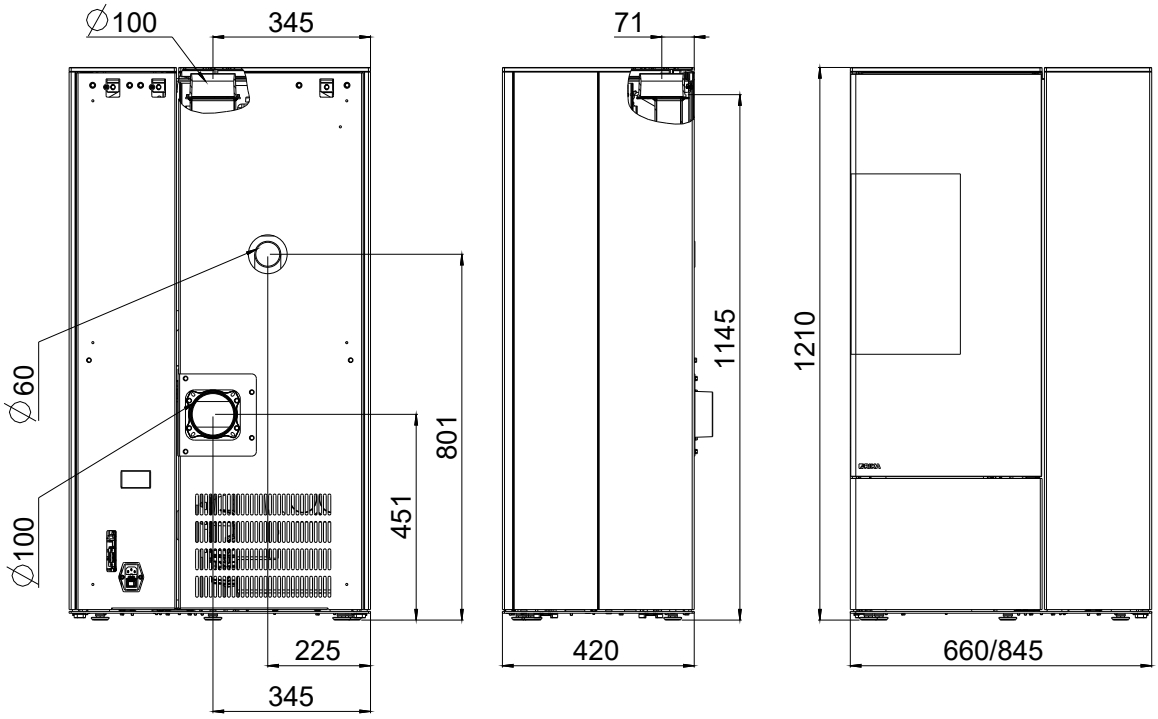

Wymiary			
H	Wysokość	[mm]	1210
L	Głębokość	[mm]	420
W	Szerokość	[mm]	660 / 845
Waga			
m1	Masa paleniska bez stalową obudową	[kg]	-
m2	Masa paleniska ze stalową obudową	[kg]	~ 170 / ~185
m_{chim}	Maksymalne obciążenie komina	[kg]	-
Przyłącze rury spalinowej			
d_{out}	Średnica króćca spalinowego	[mm]	100
	Przyłącze górne wysokość przyłącza	[mm]	1145
	Odległość od tylnej ścianki pieca do środka rury dymowej	[mm]	71
	Odległość boczna	[mm]	345
	Przyłącze z tyłu wysokość przyłącza	[mm]	451
	Podłączenie z tyłu, odstęp z boku	[mm]	345
	Przyłącze boczne wysokość przyłącza	[mm]	-
	Głębokość przy bocznym podłączeniu	[mm]	-
Przyłącze powietrza do spalania			
	Średnica	[mm]	60
	Wysokość przyłącza	[mm]	801
	Odległość boczna	[mm]	225
	Odległość boczna od podłoża	[mm]	-
	Głębokość połączenia z podłożem	[mm]	-

Dane techniczne

Ogólne informacje			8 kW	6 kW
P_{nom}	Znamionowa moc cieplna	[kW]	8	6
P_{SHnom}	Znamionowa moc grzewcza pomieszczeń	[kW]	8	6
P_{part}	Moc grzewcza przy częściowym obciążeniu	[kW]	2,5	2,5
P_{SHpart}	Moc grzewcza przy częściowym obciążeniu	[kW]	2,5	2,5
	Zapotrzebowanie na świeże powietrze	[m^3/h]	18	13
	Wydajność ogrzewania pomieszczeń w zależności od izolacji budynku	[m^3]	50 - 220	50 - 160
η_{nom}	Wydajność przy nominalnej mocy cieplnej	[%]	90,7	92,2
η_{part}	Wydajność przy mocy cieplnej przy obciążeniu częściowym	[%]	92,8	92,8
	Zużycie paliwa	[kg/h]	0,6 - 1,9	0,6 - 1,3
	Pojemność zbiornika na pelety*	[l]/[kg]	E26: 40/~26 E40: 61/~40	E26: 40/~26 E40: 61/~40
	Zawartość CO^2	[%]	11,7	10,4
CO_{nom}	Emisja CO przy nominalnej mocy cieplnej przy zawartości tlenu wynoszącej 13% O^2	[mg/m_N^3]	13	22
CO_{part}	Emisja CO przy mocy cieplnej przy obciążeniu częściowym i zawartości tlenu wynoszącej 13% O^2	[mg/m_N^3]	271	271
NO_{xnom}	Emisja NOx przy znamionowej mocy cieplnej i zawartości tlenu wynoszącej 13% O^2	[mg/m_N^3]	97	94
NO_{xpart}	Emisja NOx przy mocy cieplnej pod częściowym obciążeniem przy zawartości tlenu wynoszącej 13% O^2	[mg/m_N^3]	73	73
OGC_{nom}	Emisja węglowodorów przy znamionowej mocy cieplnej przy zawartości tlenu wynoszącej 13% O^2	[mg/m_N^3]	3	3
OGC_{part}	Emisja węglowodorów przy mocy cieplnej przy obciążeniu częściowym i zawartości tlenu wynoszącej 13% O^2	[mg/m_N^3]	12	12
PM_{nom}	Emisja pyłu przy znamionowej mocy cieplnej i zawartości tlenu wynoszącej 13% O^2	[mg/m_N^3]	2	2
PM_{part}	Emisja pyłu przy mocy cieplnej przy obciążeniu częściowym i zawartości tlenu wynoszącej 13% O^2	[mg/m_N^3]	13	13
$\phi_{f,g\ nom}$	Przepływ masowy spalin przy nominalnej mocy cieplnej	[g/s]	5,4	4,5
$\phi_{f,g\ part}$	Przepływ masowy spalin przy mocy cieplnej przy obciążeniu częściowym	[g/s]	3,3	3,3
T_{snom}	Temperatura spalin na króćcu wydechowym przy znamionowej mocy cieplnej	[°C]	188	153
T_{spart}	Temperatura spalin na króćcu wydechowym przy mocy cieplnej przy obciążeniu częściowym	[°C]	87	87
P_{nom}	Minimalne ciśnienie tłoczenia przy nominalnej mocy cieplnej	[Pa]	12	12
P_{part}	Minimalne ciśnienie tłoczenia przy mocy cieplnej przy obciążeniu częściowym	[Pa]	10	10
P_{min}	Minimalne ciśnienie tłoczenia do obliczeń kominowych	[Pa]	3	3
V_h	Straty ciepła w pomieszczeniu przy wyłączonym palenisku	[m^3/h]	-	-
η_s	Roczna sprawność ogrzewania pomieszczeń	[%]	81	83
EEI	Wskaźnik efektywności energetycznej		122	124
E, f	Napięcie zasilania, częstotliwość	[V]/[Hz]	230/50	230/50
W_{max}	maksymalny pobór mocy elektrycznej	[W]	150	150
$W_{ø}$	średni pobór mocy elektrycznej	[W]	20	20
	Zabezpieczenie	[A]	2,5	2,5
el_{SB}	Zużycie energii elektrycznej pomocniczej w trybie czuwania	[kW]	0,003	0,003
el_{max}	Zużycie energii elektrycznej pomocniczej przy znamionowej mocy cieplnej	[kW]	0,014	0,012
el_{min}	Zużycie energii elektrycznej pomocniczej przy mocy cieplnej przy obciążeniu częściowym	[kW]	0,008	0,008
INT	Praca w trybie zapłonu czasowego			
T-Klasse	Oznaczenie komina		T200G	

*Pojemność podana w kg może się różnić ze względu na różne gęstości nasypowe peletów.

Uwaga
W przypadku pieców na pellet cykl testowy kończy się po 3 godzinach. W przypadku pieców na drewno kryterium zakończenia cyklu testowego jest poziom emisji CO2 wynoszący 4%.

Przegląd części zamiennych – widok rozłożony

Uwaga
Należy stosować wyłącznie oryginalne części dostarczone przez producenta.

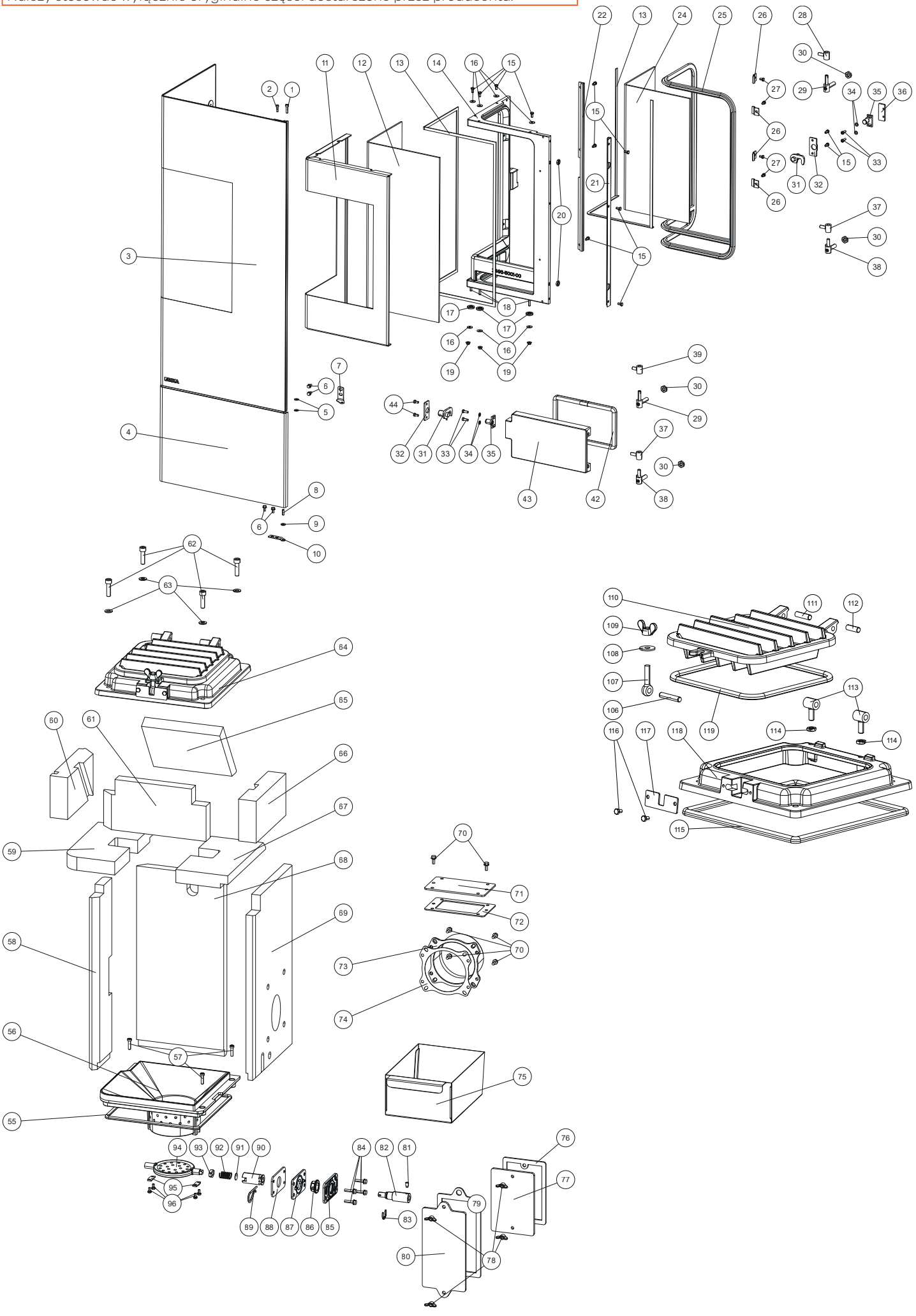

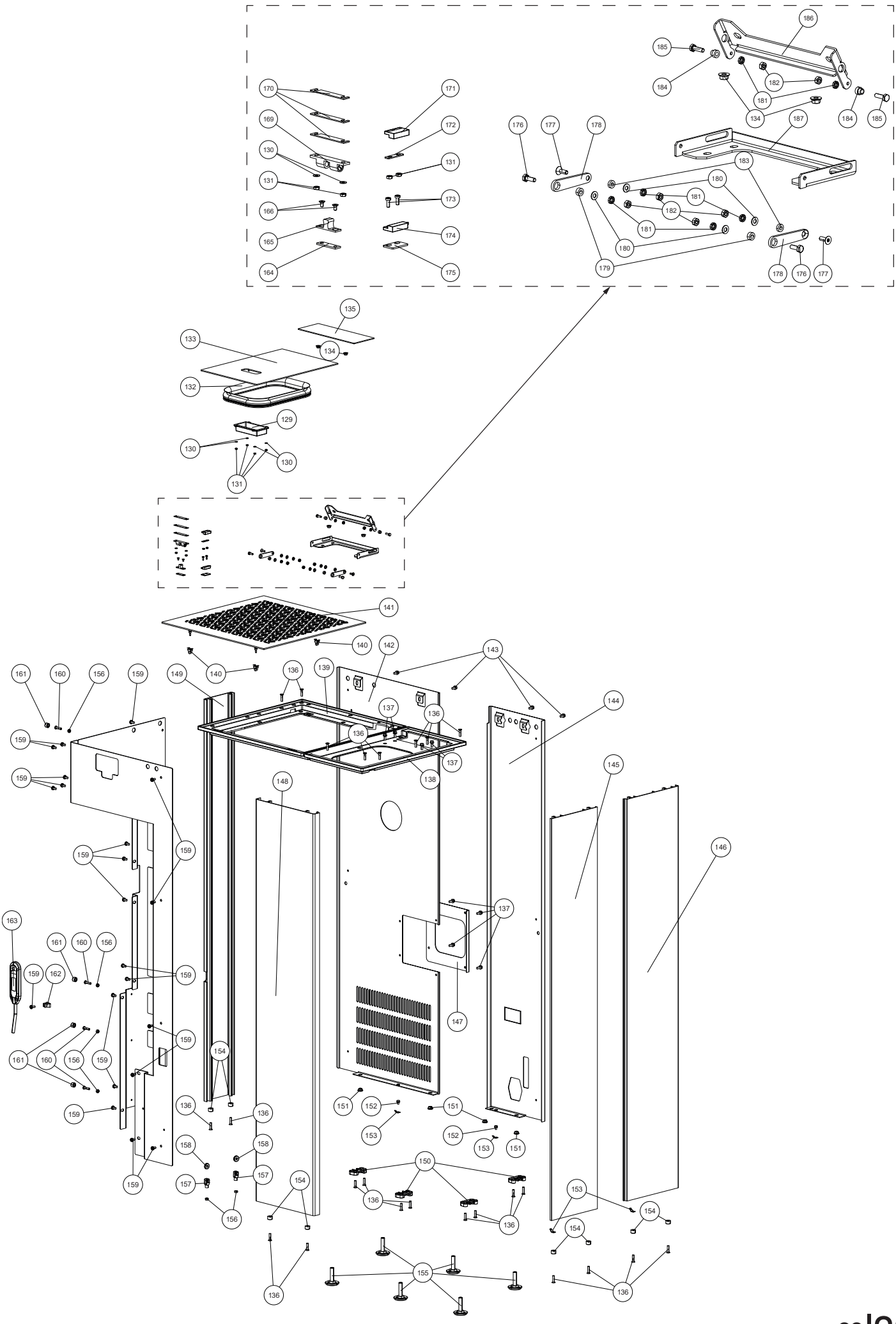
186
185
184
182
181
134
187
184
185
170
171
169
172
130
131
131
173
166
174
165
175
164
176
177
178
183
180
181
182
181
180
179
178
176
177
135
133
134
132
129
130
130
131
141
140
142
143
161
160
156
159
149
140
136
139
137
136
144
159
136
137
138
145
159
148
146
159
159
137
163
161
160
156
159
162
159
147
159
154
161
160
156
159
151
152
151
159
136
136
153
152
153
151
158
158
150
159
157
157
154
136
153
154
156
136
154
155
136
136

CONNECT PELLET EDGE E40

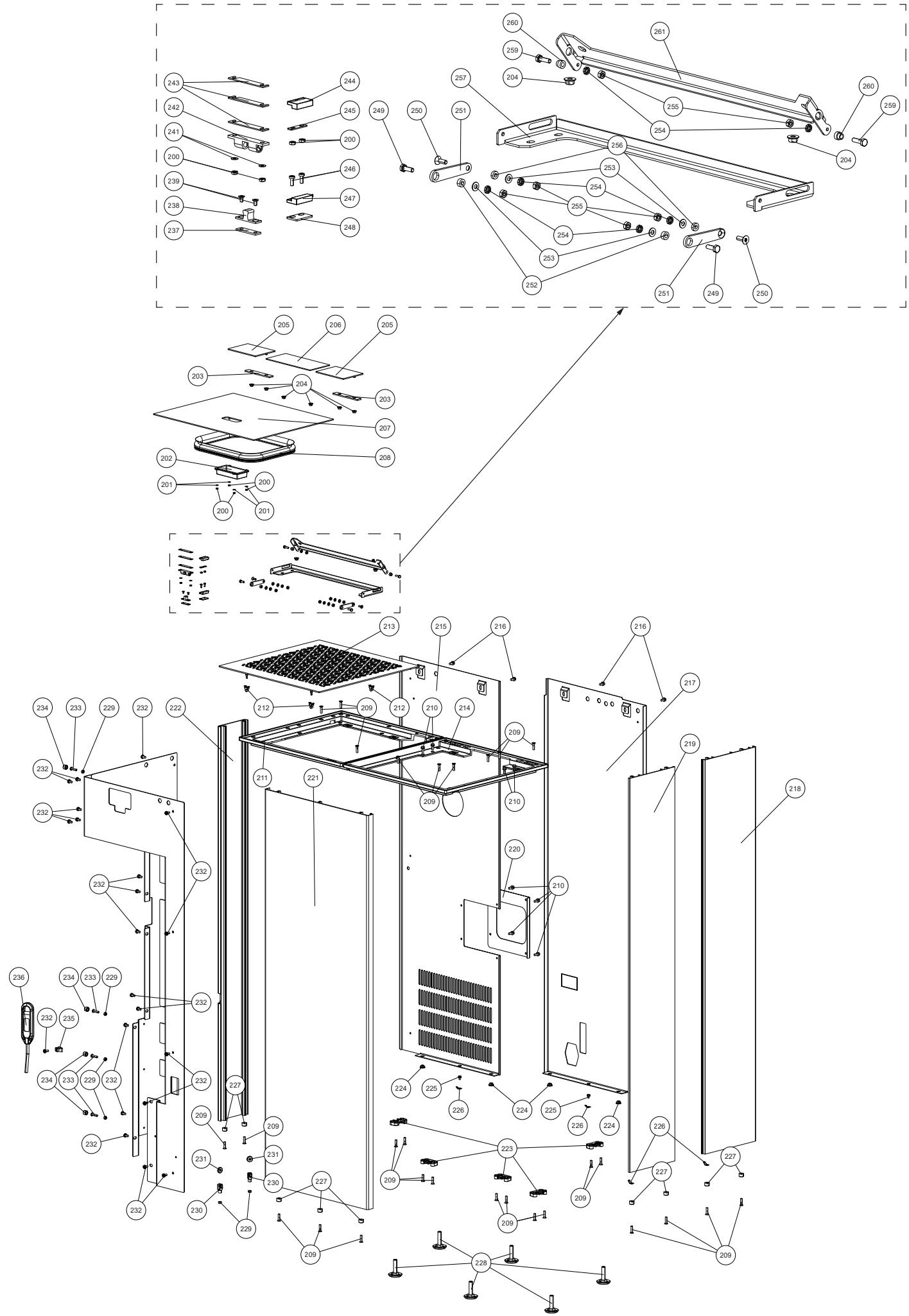

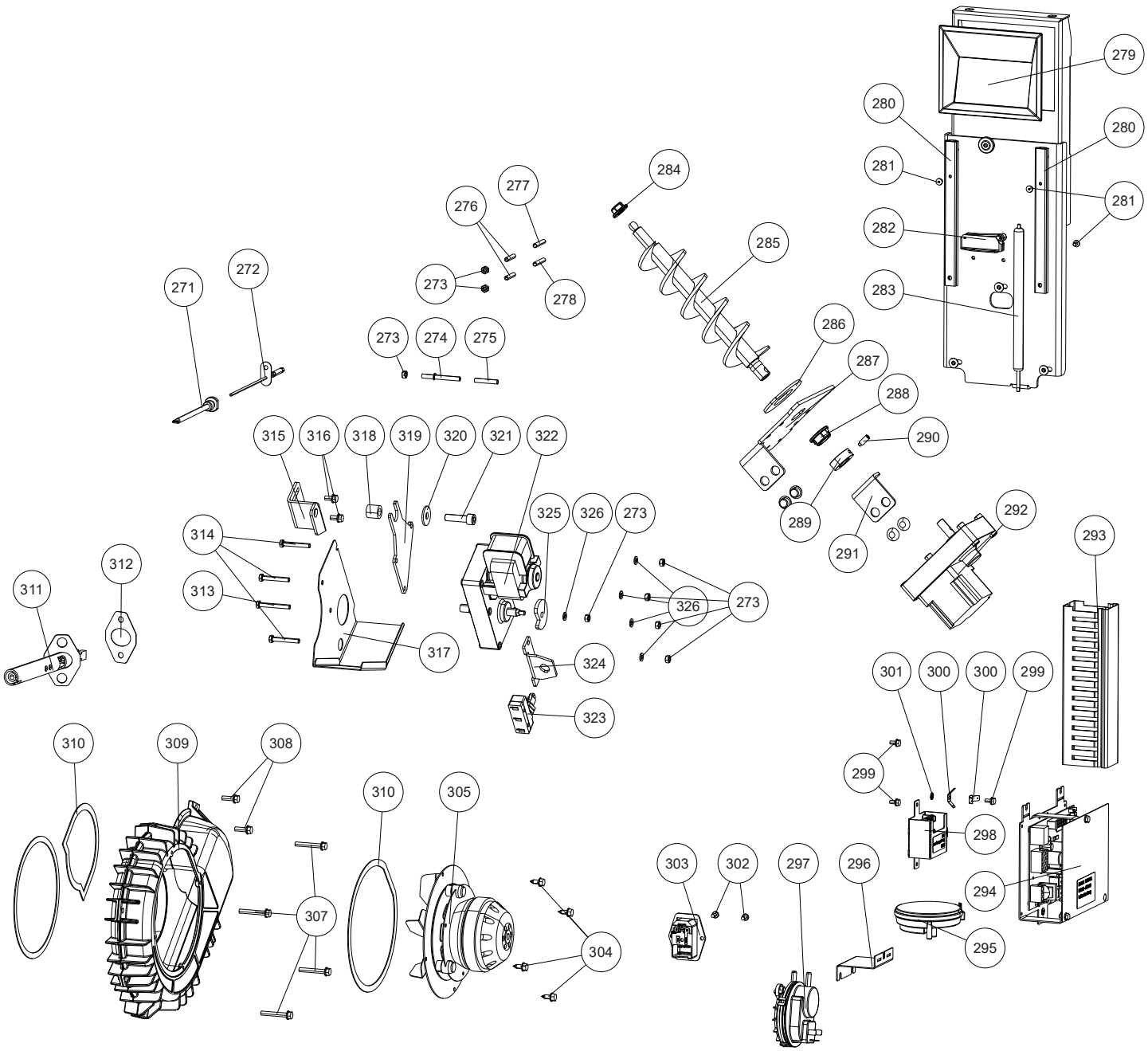
279
280
280
281
281
282
283
284
285
286
287
288
290
289
291
292
293
271
272
276
277
273
278
273
274
275
315
316
318
319
320
321
322
325
326
273
314
313
312
311
317
324
323
326
273
301
300
300
299
299
298
294
295
310
309
308
307
310
305
304
303
302
297
296

Górne przyłącze rury spalinowej - RAO

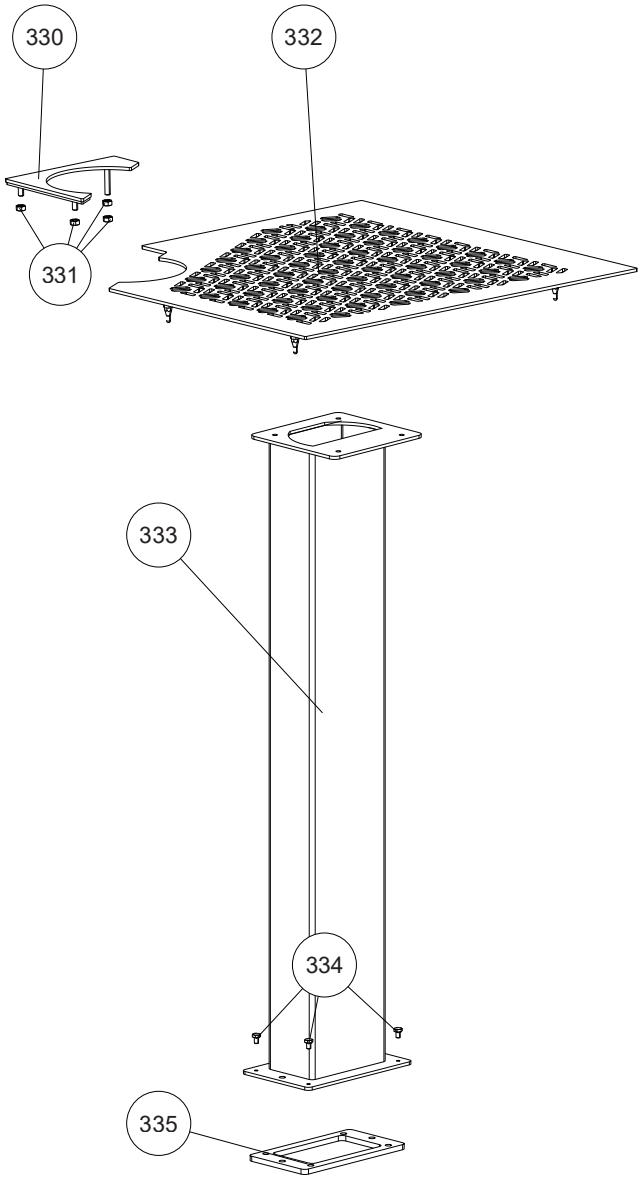

Przegląd części zamiennych – numery katalogowe

Nr.	Art.Nr.	Nazwa
1	N110017	Śruba z gniazdem sześciokątnym M05X20
2	N111784	Śruba z gniazdem sześciokątnym M04X16
3	B19547	Drzwi dekoracyjne kompletne
4	LB01001	Panel przedni kompletny na dole
5	Z38729	Podkładka
6	N106472	Śruba gwintotwórcza M05x10
7	L04404	Zawias
8	N112698	Śruba trzpieniowa M05X16
9	Z38164	Podkładka
10	L03962	Płyta zawiasowa
11	Z40296	Rama drzwi komory spalania
12	Z38768	Szkło w drzwiach komory spalania
13	N103693	Uszczelka płaska czarna 8x2
14	Z40293	Drzwi komory spalania
	B19542	Drzwi komory spalania kompletne
15	N111950	Śruba z łbem sześciokątnym M05x10
16	N112009	Podkładka
17	N112281	Nakrętka radełkowana
18	N111952	Wkręt dociskowy M5x25
19	N112142	Nakrętka kołnierzowa
20	N112696	Nakrętka sześciokątna M08
21	Z40295	Uchwyt uszczelki po lewej stronie
22	Z40294	Uchwyt uszczelki prawy
24	Z38767	Szkło w drzwiach komory spalania
25	N112828	Podwójny sznur uszczelniający
26	L03756	Uchwyt na szkło
27	N111964	Śruba z łbem sześciokątnym M05X08
28	B17520	Wieszak czarny
29	B16813	Wieszak M10
30	N111780	Nakrętka sześciokątna
31	B19544	Zapięcie
32	L02647	Płyta zamykająca
33	N112058	Śruba z gniazdem sześciokątnym M05X16
34	N111965	Podkładka M05
35	Z37215	Sworzeń ryglujący
36	Z37339	Trzymająca talerz
37	B19543	Wieszak z górnym ogranicznikiem
38	B19265	Wieszak
39	B17524	Wieszak czarny
42	N112551	Sznur plombujący okrągły szary D11 (1m)
43	Z40297	Drzwi czarne
44	N112190	Śruba z gniazdem sześciokątnym M05X10
55	N111631	Sznur uszczelniający okrągły szary D06
56	Z40284	Misa paleniska
57	N112707	Śruba z gniazdem sześciokątnym M05X20
58	Z40287	Wykładzina wewnętrzna po lewej stronie
59	Z40288	Pociągnij płytkę po lewej stronie
60	Z40291	Wykładzina wewnętrzna w lewym górnym rogu
61	Z40290	Wykładzina wewnętrzna z przodu
62	N112378	Śruba z gniazdem sześciokątnym M08X30
63	N105049	Czarna podkładka

Nr.	Art.Nr.	Nazwa
64	B18720	Pokrywa komory spalania, kompletna
65	Z38778	Na górze wykładzina wewnętrzna
66	Z40292	Wykładzina wewnętrzna w prawym górnym rogu
67	Z40289	Pociągnij płytę po prawej stronie
68	Z40286	Tylna wykładzina wewnętrzna
69	Z40285	Wykładzina wewnętrzna po prawej stronie
70	N108313	Śruba gwintotwórcza M05x12
71	Z38979	Pokrywa wyczystki
72	Z38728	Pieczęć
73	Z37844	Adapter rury dymowej
74	Z37830	Uszczelka adaptera rury
75	L04116	Szuflada na popiół
76	Z36567	Pieczęć
77	Z36634	Pokrywa wyczystki
78	N112077	Nakrętka skrzydełkowa
79	Z36566	Pieczęć
80	Z36000	Pokrywa wyczystki
81	N113017	Wkręt dociskowy M6x10
82	Z38161	Wał napędowy
83	N112125	Pierścień zabezpieczający wału
84	N112160	Śruba gwintotwórcza M05X20
85	Z39857	Płyta zaciskowa łożyska
86	Z35182	Łożysko ślizgowe D16
87	Z39856	Płyta nośna
88	Z36167	Uszczelka ceramiczna
89	N112470	Wiosenny klip
90	Z35854	Ruszt uchylny wału pośredniego
91	L03781	Płytki krwi
92	N108131	Sprężyna dociskowa
93	L01875	Płyta zabierakowa ruszt uchylny
94	Z39306	Ruszt uchylny
95	L02726	Płytki krwi
96	N112415	Śruba z łbem sześciokątnym M04X08
106	N112390	Cylindryczny trzpień
107	N112386	Śruba oczkowa M08X40
108	N112269	Podkładka
109	N112387	Nakrętka skrzydełkowa
110	Z36921	Pokrywa wyczystki
111	N112427	Śruba trzpieniowa M08X30
112	N112428	Śruba trzpieniowa M08X25
113	B18133	Wieszak
114	N112696	Nakrętka sześciokątna M08
115	N107048	Okrągły sznur uszczelniający D10
116	N111964	Śruba z łbem sześciokątnym M05X08
117	Z36922	Płyta ustalająca
118	Z38133	Pokrywa komory spalania
119	N112551	Sznur plombujący okrągły szary D11 (1m)
Okładzina E26		
129	Z36111	Zaślepka
130	N104973	Podkładka
131	N112143	Nakrętka sześciokątna M03

Uwaga: Należy pamiętać, że w przypadku części zamiennych malowanych proszkowo, pomimo starannego wykonania, mogą wystąpić niewielkie różnice w odcieniu lub efekcie. Elementy okładzinowe z niewielkimi uszkodzeniami nie nadają się do naprawy i dlatego należy je wymienić na części zamienne. Nie ma odpowiedniego koloru z palety RAL dla lakierowanych elementów okładzinowych.

Nr.	Art.Nr.	Nazwa
132	N112600	Uszczelnienie kontenera
133	LB01009	Pokrywa pojemnika E26
134	N112142	Nakrętka kołnierzowa
135	LB01002	Osłona obudowy wyświetlacza E26
136	N113322	Śruba z łbem stożkowym M5X35
137	N111793	Śruba gwintotwórcza M05X12
138	Z40281	Rama pokrywy pojemnika na pellet
139	Z40282	Pokrywa konwekcyjna z ramą pokrywy
140	Z36001	Sprężyna zatrzaskowa
141	B19552	Pokrywa konwekcyjna
142	L04454	Ściana tylna lewa E26
143	N112240	Śruba gwintotwórcza M05x10
144	L04455	Ściana tylna prawa E26
145	Z38710	Panel boczny przedni lewy/prawy
146	Z38708	Tylny panel boczny lewy/prawy
147	L03974	Okładka
148	Z38712	Przednia obudowa
149	Z40283	Tylny prawy panel boczny
150	Z38941	Wspornik
151	N111730	Przelotka
152	N111805	Śruba gwintotwórcza M04x06
153	Z27423	Flaga uziemiająca
154	Z37327	Tuleja centrująca
155	N112490	Czarna śruba regulacji wysokości
156	N112274	Nakrętka sześciokątna M05
157	N112915	Połączenie krzyżowe
158	Z39514	Bułka zapiekana
159	N112185	Śruba gwintotwórcza M05x10
160	N111870	Śruba z gniazdem sześciokątnym M5x20
161	B18879	Magnes
162	Z35691	Klips ze stali sprężynowej
163	N112018	Klucz
164	L01502	Podkładka blokująca
165	N112773	Odpowiednik snapera
166	N111885	Śruba z gniazdem sześciokątnym M03X06
169	N112772	Podwójny chwyt piłki
170	L02349	Podkładka blokująca
171	N111732	Górna część wyłącznika magnetycznego
172	L02310	Płyta ochronna przełącznika
173	N112165	Śruba z gniazdem sześciokątnym M03X08
174	N111733	Podstawa przełącznika magnetycznego
175	L01445	Odległość przełączania
176	N109390	Śruba z łbem sześciokątnym M04X12
177	N111856	Śruba z łbem stożkowym i gniazdem sześciokątnym M04x12
178	L03812	Nogi zawiasowe
179	Z34489	Element dystansowy
180	N103482	Podkładka
181	N112071	Podkładka klinowa
182	N104971	Nakrętka sześciokątna M04
183	Z34490	Element dystansowy
184	Z38165	Śruby zawiasów
185	N112723	Śruba z łbem sześciokątnym M04X14
186	L04059	Zawias F22/E26
187	L04060	Prowadnica zawiasu F22/E26

Okładzina E40

Nr.	Art.Nr.	Nazwa
200	N112143	Nakrętka sześciokątna M03
201	N104973	Podkładka
202	Z36111	Zaślepka
203	L03975	Płytki krwi
204	N112142	Nakrętka kołnierzowa
205	LB00934	Osłona górna lewa/prawa F38/E40
206	LB00933	Osłona obudowy wyświetlacza F38/E40
207	LB01010	Zakrętka pojemnika E40
208	N112600	Uszczelnienie kontenera
209	N112134	Śruba gwintotwórcza M05X25
210	N111793	Śruba gwintotwórcza M05X12
211	Z40282	Pokrywa konwekcyjna z ramą pokrywy
212	Z36001	Sprężyna zatrzaskowa
213	B19552	Pokrywa konwekcyjna
214	Z40300	Pokrywa konwekcyjna z ramą pokrywy
215	L04454	Ściana tylna lewa E26
216	N106472	Śruba gwintotwórcza M05x10
217	L04456	Ściana tylna prawa E40
218	Z38708	Tylny panel boczny lewy/prawy
219	Z38710	Panel boczny przedni lewy/prawy
220	L03974	Okładka
221	Z38713	Przednia obudowa
222	Z40283	Tylny prawy panel boczny
223	Z38941	Wspornik
224	N111730	Przelotka
225	N111805	Śruba gwintotwórcza M04x06
226	Z27423	Flaga uziemiająca
227	Z37327	Tuleja centrująca
228	N112490	Czarna śruba regulacji wysokości
229	N112274	Nakrętka sześciokątna M05
230	N112915	Połączenie krzyżowe
231	Z39514	Bułka zapiekana
232	N112185	Śruba gwintotwórcza M05x10
233	N111870	Śruba z gniazdem sześciokątnym M5x20
234	B18879	Magnes
235	Z35691	Klips ze stali sprężynowej
236	N112018	Klucz
237	L01502	Podkładka blokująca
238	N112773	Odpowiednik snapera
239	N111885	Śruba z gniazdem sześciokątnym M03X06
241	N112144	Podkładka M03
242	N112772	Podwójny chwyt piłki
243	L02349	Podkładka blokująca
244	N111732	Górna część wyłącznika magnetycznego
245	L02310	Płyta ochronna przełącznika

Uwaga: Należy pamiętać, że w przypadku części zamiennych malowanych proszkowo, pomimo starannego wykonania, mogą wystąpić niewielkie różnice w odcieniu lub efekcie. Elementy okładzinowe z niewielkimi uszkodzeniami nie nadają się do naprawy i dlatego należy je wymienić na części zamienne. Nie ma odpowiedniego koloru z palety RAL dla lakierowanych elementów okładzinowych.

Nr.	Art.Nr.	Nazwa
246	N112165	Śruba z gniazdem sześciokątnym M03X08
247	N111733	Podstawa przełącznika magnetycznego
248	L01445	Odległość przełączania
249	N109390	Śruba z łbem sześciokątnym M04X12
250	N111856	Śruba z łbem stożkowym i gniazdem sześciokątnym M04x12
251	L03812	Nogi zawiasowe
252	Z34489	Element dystansowy
253	N103482	Podkładka
254	N112071	Podkładka klinowa
255	N104971	Nakrętka sześciokątna M04
256	Z34490	Element dystansowy
257	L04064	Prowadnica zawiasu F38
259	N112723	Śruba z łbem sześciokątnym M04X14
260	Z38165	Śruby zawiasów
261	L04063	Zawias F38/E40
271	B16053	Rurka czujnika płomienia
272	B16114	Czujnik płomienia
273	N112274	Nakrętka sześciokątna M05
274	B18173	Rura ciśnieniowa
275	N111551	Wąż silikonowy
276	Z37701	Rura ciśnieniowa
277	N112795	Wąż silikonowy czerwony
278	N112796	Niebieski wąż silikonowy
279	B16574	Wyświetlacz dotykowy, wtykowy
280	N112471	Szyna prowadząca
281	N104477	Śruba z gniazdem sześciokątnym M04X06
282	N112832	Zapięcie
283	N112831	Sprężyna gazowa
284	Z35183	Łożysko ślizgowe D10
285	B16967	Ślimak podający
286	Z31674	Płytka centrująca
287	L03710	Płyta montażowa silnika
288	Z35182	Łożysko ślizgowe D16
289	Z11915	Ślimak pierścienia zaciskowego
290	N112499	Wkręt dociskowy M6x16
291	L03711	Kąt mocowania
292	N112030	Silnik ślimaka, bezstopniowy
293	Z38821	Kanał kablowy
294	B16561	Płyta główna USB11
295	N112473	Czujnik różnicy ciśnień
296	L03638	Płyta ustalająca
297	N112102	Monitor różnicy ciśnień
298	B16030	Dodatkowa płytka silnika wraz z kablem
299	N111836	Śruba gwintotwórcza M04x08
300	N111478	Flaga uziemiająca
301	N101888	Podkładka M04
302	N112703	Śruba gwintotwórcza M04x08
303	Z38387	Gniazdo IEC
304	N106989	Śruba z łbem sześciokątnym
305	B19655	Silnik dmuchawy zapakowany

Nr.	Art.Nr.	Nazwa
307	N111804	Śruba gwintotwórcza M05X35
308	N110833	Śruba gwintotwórcza M05X16
309	B16951	Obudowa wentylatora wyciągowego
310	N100475	Uszczelka płaska biała 8x2
311	B19541	Zapłon ceramiczny
312	Z36290	Uszczelka zapłonu
313	N101570	Śruba z łbem sześciokątnym M05x40
314	N111806	Śruba z łbem sześciokątnym M05X35
315	L03902	Wspornik
316	N106472	Śruba gwintotwórcza M05x10
317	L03484	Ochrona cieplna silnika
318	Z18105	Wąż
319	L02643	Płyta silnika
320	N111843	Podkładka M08
321	N112378	Śruba z gniazdem sześciokątnym M08X30
322	N112014	Silnik rusztu uchylnego kpl.
323	N111825	Przełącznik kontaktowy
324	L02644	Trzymająca talerz
325	L02646	Przełączanie styku rusztu uchylnego
326	N100170	Podkładka M05
	B19092	Wiązka przewodów
	Z40777	Kabel do wyświetlacza dotykowego 1,5 m
	E17128	Zestaw uszczelek CONNECT EDGE
	E17129	Zestaw uszczelek CONNECT EDGE RAO
Wersja RAO		
330	B19556	Osłona kompletna
331	N112274	Nakrętka sześciokątna M05
332	B19553	Pokrywa konwekcyjna
333	Z38990	Rura RAO
334	N111981	Śruba z łbem sześciokątnym M04X6
335	Z38728	Pieczęć

Uwaga: Należy pamiętać, że w przypadku części zamiennych malowanych proszkowo, pomimo starannego wykonania, mogą wystąpić niewielkie różnice w odcieniu lub efekcie. Elementy okładzinowe z niewielkimi uszkodzeniami nie nadają się do naprawy i dlatego należy je wymienić na części zamienne. Nie ma odpowiedniego koloru z palety RAL dla lakierowanych elementów okładzinowych.

12. GWARANCJA PRODUCENTA RIKA

Zalecamy, aby uruchomienie urządzenia zlecić technikowi posiadającemu certyfikat RIKA.

Niniejsze warunki gwarancji obowiązują wyłącznie na terenie Europy kontynentalnej. W przypadku wszystkich pozostałych krajów obowiązują odrębne warunki ustalone przez importera w danym kraju. W razie wątpliwości oraz w przypadku braku tłumaczenia lub błędnego tłumaczenia za jedyną wiążącą wersję uznaje się zawsze wersję niemiecką.

W celu terminowego ograniczenia szkód uprawniony do gwarancji powinien zgłosić roszczenie na piśmie u autoryzowanego lub kontraktowego sprzedawcy firmy RIKA.

W tym celu należy przedłożyć następujące dokumenty:

- Pisemne uzasadnienie reklamacji
- Faktura
- Protokół uruchomienia
- Nazwa modelu i numer seryjny

GWARANCJA RIKA

5 LAT

na spawany korpus pieca.
W przypadku pieców na pelety o zużyciu do 10 000 kg, jednak maksymalnie przez 5 lat.

Gwarancja RIKA jest gwarancją handlową i producenta (z zastrzeżeniem pewnych wyjątków).

Dotyczy to wyłącznie wad materiałowych i wykonawczych oraz bezpłatnej dostawy części zamiennych. Gwarancja producenta nie obejmuje kosztów robocizny ani kosztów dojazdu.

Warunkiem skorzystania z gwarancji jest:

- Należy stosować wyłącznie oryginalne części dostarczone przez producenta.
- Prawidłowy montaż pieca zgodnie z instrukcją obsługi obowiązującą w momencie zakupu
- Podłączenie pieca musi zostać wykonane przez specjalistę uprawnionego do obsługi tego typu pieców.
- Uruchomienie przeprowadza technik posiadający certyfikat RIKA.

W przypadku nieprzestrzegania powyższych punktów prawo do gwarancji wygasa!

Wszelkie ewentualne koszty poniesione przez producenta w związku z nieuzasadnionym zgłoszeniem roszczenia gwarancyjnego zostaną obciążone osobie zgłaszającej roszczenie. Z gwarancji wyłączone są również uszkodzenia powstałe lub spowodowane nieprzestrzeganiem instrukcji producenta dotyczących eksploatacji urządzenia, takie jak przegrzanie, stosowanie niedozwolonych paliw, nieprawidłowa ingerencja w urządzenie lub przewód spalinowy, nieprawidłowo ustawiony, niewystarczający lub zbyt silny ciąg kominowy, woda kondensacyjna, brak lub nieprawidłowe przeprowadzenie konserwacji lub czyszczenia, nieprzestrzeganie obowiązujących przepisów budowlanych, nieprawidłowa obsługa przez użytkownika lub osoby trzecie, a także uszkodzenia powstałe podczas transportu i przeładunku.

GWARANCJA NIE MA WPŁYWU NA PRZEPISY PRAWA DOTYCZĄCE GWARANCJI USTAWOWEJ!

13. USTAWOWE PRAWA KONSUMENTA I WYŁĄCZENIA GWARANCYJNE

Jako konsumenci mają Państwo prawo do gwarancji, która obejmuje ewentualne wady występujące w momencie dostawy. Okres gwarancji wynosi dwa (2) lata od daty dostawy pieca.

W tym zakresie należy przestrzegać odpowiednich warunków handlowych lub postanowień dotyczących gwarancji obowiązujących u autoryzowanego sprzedawcy RIKA.

Z gwarancji wyłączone są:

1. Części podlegające zużyciu (zwykłe zużycie, które nie wynika z wady)
2. Części narażone na działanie ognia, takie jak szkło, wnęki paleniskowe, ruszty, płyty ciągu, płyty kierujące, wykładziny komory spalania (np. szamot), elementy ceramiczne, elementy zapłonowe, czujniki, czujniki komory spalania i czujniki temperatury
3. Lakier, powłoki powierzchniowe (np. uchwyty, osłony)
4. Uszczelki
5. Kamienie naturalne, kamienie termiczne itp.

obowiązuje od 1 lipca 2023 r.

14. INFORMACJE DOTYCZĄCE UTYLIZACJI

Firma RIKA Innovative Ofentechnik GmbH postawiła sobie za cel, aby jej produkty były przyjazne dla środowiska przez cały cykl życia. Czujemy się zobowiązani do realizacji tego celu również po zakończeniu cyklu życia produktu.

Uwaga
W celu prawidłowej utylizacji urządzenia zalecamy skontaktowanie się z lokalną firmą zajmującą się utylizacją odpadów.

Uwaga
W celu prawidłowego demontażu urządzenia prosimy o kontakt z autoryzowanym sprzedawcą RIKA.

Uwaga
Zalecamy wyjęcie elementów narażonych na działanie ognia, takich jak szkło, wnęki spalania, ruszty, płyty ciągu, płyty odchylające, wykładziny komory spalania (np. szamot), elementy ceramiczne, Piec na drewno nie posiada elementów zapłonowych, czujniki, czujniki temperatury w komorze spalania oraz czujniki temperatury, a Nie wolno wyrzucać wraz z odpadami komunalnymi.

Informacje dotyczące poszczególnych elementów urządzenia

- **Elementy elektryczne i elektroniczne:** Należy wyjąć elementy elektryczne i elektroniczne z urządzenia. Elementów tych nie wolno wyrzucać wraz z odpadami komunalnymi. Należy je utylizować w sposób zgodny z przepisami, korzystając z systemu odbioru zużytego sprzętu elektrycznego i elektronicznego.
- **Szamot w komorze spalania:** Należy wyjąć z urządzenia elementy szamotowe zamontowane w komorze spalania. Jeśli są obecne, należy najpierw usunąć elementy mocujące. Elementy szamotowe mające kontakt z ogniem lub spalinami należy zutylizować; ponowne wykorzystanie lub recykling nie są możliwe.
- **Wermikulit w komorze spalania:** Należy wyjąć z urządzenia wermikulit, który został zamontowany w komorze spalania. Jeśli występują elementy mocujące, należy je wcześniej usunąć. Wermikulit, który miał kontakt z ogniem lub spalinami, należy zutylizować; ponowne wykorzystanie lub recykling nie są możliwe.
- **Płytka ceramiczno-szklana:** Należy zdemontować płytkę ceramiczno-szklaną za pomocą odpowiedniego narzędzia. Usunąć uszczelki i, jeśli są, oddzielić je od ramy. Przezroczysta płytka ceramiczno-szklana zasadniczo nadaje się do recyklingu, jednak w tym celu należy ją posortować na płytki z dekoracją i bez dekoracji. Płytkę ceramiczno-szklaną można utylizować jako odpady budowlane.
- **Blacha stalowa:** Elementy urządzenia wykonane z blachy stalowej należy zdemontować poprzez odkręcenie śrub lub wygięcie (lub alternatywnie poprzez mechaniczne rozdrobnienie). Jeśli są obecne, należy wcześniej usunąć uszczelki. Części z blachy stalowej należy zutylizować jako złom metalowy.
- **Odlewy:** Elementy urządzenia wykonane z odlewów należy zdemontować poprzez odkręcenie lub wygięcie (lub alternatywnie poprzez mechaniczne rozdrobnienie). Jeśli są obecne, należy wcześniej usunąć uszczelki. Odlewy należy zutylizować jako złom metalowy.
- **Kamień naturalny:** Usunąć istniejący kamień naturalny mechanicznie za pomocą urządzenia i zutylizować jako odpady budowlane.
- **Uszczelki (włókno szklane):** Należy mechanicznie wyjąć uszczelki z urządzenia. Elementów tych nie wolno wyrzucać wraz z odpadami komunalnymi, ponieważ odpadów z włókna szklanego nie da się zniszczyć w procesie spalania. Uszczelki wykonane z włókna szklanego i ceramicznego (sztuczne włókna mineralne) należy utylizować.
- **Uchwyty i elementy dekoracyjne z metalu:** Jeśli są obecne, należy zdemontować uchwyty i elementy dekoracyjne z metalu oraz zutylizować je jako złom metalowy.

Uwaga
W przypadku wszystkich elementów należy uwzględnić lokalne możliwości utylizacji.

Fragment wykazu kodów odpadów zawartego w rozporządzeniu w sprawie europejskiego wykazu odpadów

Klasyfikacja odpadów	Rodzaj odpadów
15 01 03	Opakowanie drewniane
17 01 03	Płytki i ceramika
17 02 02	Szkło
17 04 05	Żelazo i stal
17 05 04	Podłoże i kamienie

Utylizacja sprzętu elektrycznego i recykling

Poprzez wdrożenie europejskiej dyrektywy 2012/19/UE w sprawie zużytego sprzętu elektrycznego i elektronicznego (WEEE) oraz innych lokalnych przepisów wspieramy tworzenie systemów odbioru i recyklingu.

Zużyty sprzęt można bez problemu dostarczyć do gminnych punktów zbiórki odpadów w celu recyklingu. Należy w tym zakresie przestrzegać przepisów krajowych.



Urządzenia nie wolno wyrzucać wraz z zwykłymi odpadami komunalnymi.

15. ZGODNOŚĆ Z PRZEPISAMI UE

CE

Ten produkt jest zgodny z przepisami UE.

Firma RIKA Innovative Ofentechnik GmbH niniejszym oświadcza, że niniejsze urządzenie spełnia zasadnicze wymagania oraz inne stosowne przepisy dyrektyw 2014/30/UE , 2014/35/UE, 2014/53/UE i 2011/65/UE.

Aktualną, obowiązującą wersję deklaracji zgodności (DoC) można znaleźć pod adresem www.rika.pl.

Z41705_CONNECT_PELLET_EDGE_PL, Brennraum_links | 4.11.2026

RIKA Innovative Ofentechnik GmbH
Müllerviertel 20
4563 Micheldorf / AUSTRIA
Tel.: +43 (0) 7582/686-41, faks: -43
verkauf@rika.at **www.rika.at**

W razie wątpliwości jedyną obowiązującą wersją jest wersja niemiecka. Zastrzegamy sobie prawo do zmian technicznych i wizualnych, a także do błędów typograficznych i drukarskich.
© 2026 | RIKA Innovative Ofentechnik GmbH