Karta katalogowa
CONNECT WOOD 3S



Dane techniczne		
Znamionowa moc cieplna		10
Częściowa moc grzewcza		5
Zapotrzebowanie na świeże powietrze		26
Wydajność ogrzewania pomieszczeń w zależności od izolacji budynku		120-260
Zużycie paliwa		1,4-2,8
Wydajność		≥ 80
Klasa efektywności energetycznej		A+
Wskaźnik efektywności energetycznej		>=107 - <130
Ciąg kominowy	[Pa]	12

Cechy charakterystyczne

RLU

System RLS

Efektywność energetyczna

Opcjonalnie

Górne przyłącze rury spalinowej

RIKA CLEAR VIEW

Wymiary, waga i podłączenie

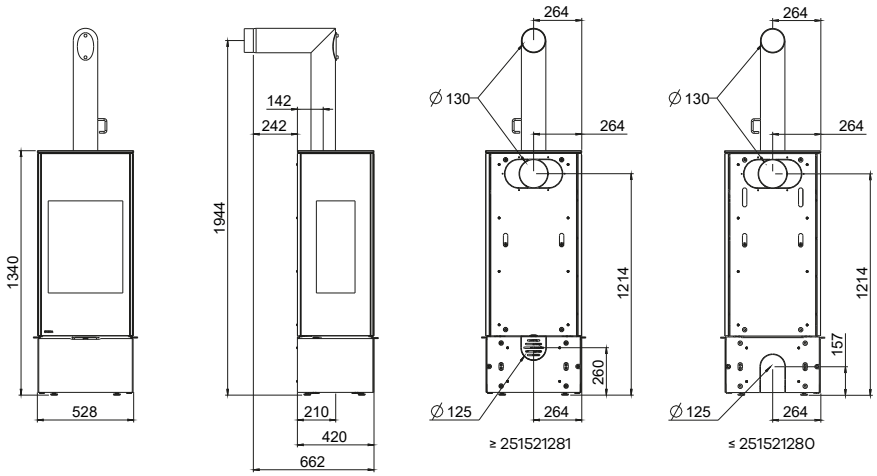

Wymiary			
H	Wysokość	[mm]	1340
L	Głębokość	[mm]	420
W	Szerokość	[mm]	530
	Komora spalania [szer. x wys. x gł.]	[mm]	390x530x290
Waga			
m1	Masa paleniska bez kamiennej obudowy	[kg]	-
m2	Masa paleniska z kamienną obudową	[kg]	180
m_{chim}	Maksymalne obciążenie komina	[kg]	-
Przyłącze rury spalinowej **			
d_{out}	Średnica króćca spalinowego	[mm]	130
	Przyłącze górne wysokość przyłącza	[mm]	1944
	Odległość od tylnej ścianki pieca do środka rury dymowej	[mm]	142
	Odległość boczna	[mm]	264
	Przyłącze z tyłu wysokość przyłącza	[mm]	1214
	Podłączenie z tyłu, odstęp z boku	[mm]	264
	Przyłącze boczne wysokość przyłącza	[mm]	-
	Głębokość przy bocznym podłączeniu	[mm]	-
Przyłącze powietrza świeżego**			
	Średnica	[mm]	125
	Wysokość przyłącza	[mm]	260
	Odległość boczna	[mm]	264
	Odległość boczna od podłoża*	[mm]	264
	Głębokość połączenia z podłożem*	[mm]	210

* Standardowo z przyłączem z tyłu. Przyłącze podłogowe E17372 (opcjonalne)

** Podczas projektowania przyłącza pieca należy uwzględnić grubość płyty podłogowej wynoszącą od 2 do 6 mm.

Minimalne odległości od materiałów łatwopalnych

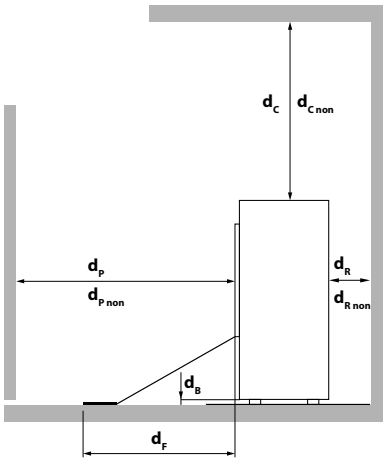

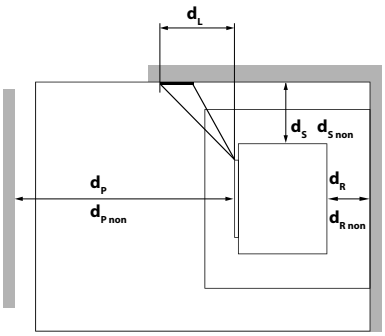

d_R	[mm]	200
d_S	[mm]	800
d_C	[mm]	800
d_P	[mm]	800
d_F	[mm]	0
d_L	[mm]	0
d_B	[mm]	0
$d_{R\,non}$	[mm]	70[1]
$d_{S\,non}$	[mm]	400[1]
$d_{C\,non}$	[mm]	500[1]
$d_{P\,non}$	[mm]	400[1]

[1] w stosunku do ścian niepalnych

RIKA®

W razie wątpliwości jedyną obowiązującą wersją jest wersja niemiecka. Zastrzegamy sobie prawo do zmian technicznych i wizualnych, a także do błędów typograficznych i drukarskich.

© 2026 | RIKA Innovative Ofentechnik GmbH