CONNECT WOOD

Instrukcja montażu i obsługi



E16705 / E16709 / E16726 / E16727 /
E17070 / E17071

RIKA®

INHALTSVERZEICHNIS

Legenda ... 3

1. WAŻNE INFORMACJE 5
Opakowanie ... 5
Ogólne ostrzeżenia i wskazówki dotyczące bezpieczeństwa ... 5
Podłączenie elektryczne (RIKAair) ... 5
Pierwsze rozpalanie ... 5
Prawidłowe podłączenie kominka ... 6
Podłączenie wielu urządzeń do wspólnego komina i instalacje mieszane ... 6
Praca niezależna od powietrza w pomieszczeniu ... 6
Praca z wykorzystaniem powietrza z otoczenia ... 6

2. MONTAŻ PIECA 7
Podłączenie do komina ... 7
Podłączenie do komina ze stali nierdzewnej ... 7
Powietrze do spalania ... 7
Doprowadzenie zewnętrznego powietrza do spalania ... 7

3. OCHRONA PRZECIWPOŻAROWA 8
Minimalne odległości ... 8
Odległości bezpieczeństwa ... 9
Ochrona podłogi ... 9

4. PODSTAWOWE INFORMACJE O PALIWACH: DREWNO KOMINKOWE 10
Odpowiednie rodzaje i ilości paliwa ... 10
Gatunki drewna ... 10
Regulacja mocy ... 10
Czyste spalanie ... 10
Piec kominkowy przeznaczony do pracy okresowej (INT) ... 10
Ilość paliwa ... 10

5. STEROWANIE RĘCZNE 11
Regulacja dopływu powietrza ... 11
Prawidłowe rozpalanie ... 11
Uzupełnianie paliwa ... 12
Ekologiczny rozpalacz RIKA ... 12

6. CZYSZCZENIE I KONSERWACJA 13
Ogólne wskazówki ... 13
Czyszczenie szyby w drzwiach ... 13
Czyszczenie komory spalania ... 13
Opróżnienie szuflady na popiół ... 13
Czyszczenie powierzchni lakierowanych ... 13
Otwory wentylacyjne konwekcyjne ... 13
Czyszczenie przewodów spalinowych ... 14
Kontrola uszczelek ... 14

7. TRUDNE PRZYPADKI – MOŻLIWE ROZWIĄZANIA 15
Przypadek problemowy nr 1 ... 15
Przypadek problemowy nr 2 ... 15
Przypadek problemowy nr 3 ... 15

8. DANE TECHNICZNE 16
Wymiary, waga i podłączenie ... 18
Dane techniczne ... 19
Przegląd części zamiennych – rysunek rozkładowy ... 20
Przegląd części zamiennych – numery katalogowe ... 22

9. GWARANCJA PRODUCENTA RIKA 24

10. USTAWOWE PRAWA KONSUMENTA I WYŁĄCZENIA GWARANCYJNE 24

11. INFORMACJE DOTYCZĄCE UTYLIZACJI 25
Informacje dotyczące poszczególnych elementów urządzenia ... 25
Fragment wykazu kodów odpadów zawartego w rozporządzeniu w sprawie europejskiego wykazu odpadów ... 25
Utylizacja sprzętu elektrycznego i recykling ... 25

12. ZGODNOŚĆ Z PRZEPISAMI UE 25

Legenda


...ważna informacja


...praktyczna wskazówka


...ręcznie


...delikatny



...klucze sześciokątne nr 10


...jest zgodne
z przepisami UE


...proszę zapoznać się
z instrukcją obsługi i
zgodnie z nią postępować


...nie wyrzucać wraz
z odpadami komunalnymi







PIEC TO ZAWSZE WIĘCEJ NIŻ „TYLKO" ŹRÓDŁO CIEPŁA.

Szanowni Państwo,

Chcielibyśmy serdecznie podziękować Państwu za za wybór pieca marki RIKA. Dzięki temu produktowi wysokiej jakości pragniemy nie tylko zapewnić Państwu ciepło w domu, ale także stworzyć w Państwa domu przytulną atmosferę.

Jesteśmy dumni, że możemy zaoferować Państwu produkt, który jest nie tylko funkcjonalny, ale także zachwyca atrakcyjnym wyglądem. Wysoka jakość i troska o zrównoważony rozwój stanowią fundament naszej filozofii. Wierzymy, że dzięki tym wartościom Państwa nowy piec będzie służył niezawodnie przez długie lata.

Aby zapewnić długotrwałą wydajność i sprawność pieca, ważne jest regularne przeprowadzanie prac związanych z czyszczeniem i konserwacją. Oto kilka ważnych kwestii, na które należy zwrócić uwagę:

1. **Należy regularnie czyścić wnętrze pieca, aby usunąć osady i zabrudzenia. Szczegółowe informacje na ten temat można znaleźć w sekcji „CZYSZCZENIE I KONSERWACJA".**

2. **Należy regularnie zlecać konserwację pieca wykwalifikowanemu specjaliście, aby upewnić się, że wszystkie elementy działają prawidłowo i nie wykazują oznak zużycia.**

3. **Prosimy również o przestrzeganie zalecanych środków bezpieczeństwa, aby uniknąć wypadków i szkód.**

Regularne wykonywanie tych prostych czynności związanych z pielęgnacją i konserwacją pozwoli zapewnić optymalne działanie pieca i zapewni Państwu długotrwałą radość z jego użytkowania.

Życzymy wielu wyjątkowych chwil w cieple domowego ogniska i serdecznie dziękujemy za okazane nam zaufanie.

Z poważaniem

Karl Stefan

Riener, Karl Philipp

Riener, Stefan Riener

1. WAŻNE INFORMACJE

Opakowanie

Twoje pierwsze wrażenie jest dla nas ważne!

Opakowanie Państwa nowego pieca kominkowego zapewnia doskonałą ochronę przed uszkodzeniami. Mimo to podczas transportu może dojść do uszkodzenia pieca lub jego akcesoriów.

Uwaga
Po otrzymaniu przesyłki należy dokładnie sprawdzić stan pieca oraz kompletność dostawy. Wszelkie wady należy niezwłocznie zgłosić sprzedawcy specjalizującemu się w piecach kominkowych! Podczas rozpakowywania należy zwrócić szczególną uwagę na to, aby nie uszkodzić kamiennej obudowy pieca. Na materiale bardzo łatwo mogą powstać zadrapania. Kamienne obudowy są wyłączone z gwarancji.

Opakowanie nowego pieca wykonano w dużej mierze z materiałów przyjaznych środowisku.

Wskazówka
Drewno, z którego wykonano opakowanie, nie jest poddane obróbce powierzchniowej, dlatego po usunięciu ewentualnych gwoździ lub śrub można je spalić w piecu (z wyjątkiem pieców na pelety). Karton i folia (PE) mogą być bez problemu oddane do gminnych punktów zbiórki odpadów w celu recyklingu.

Ogólne ostrzeżenia i wskazówki dotyczące bezpieczeństwa

Należy bezwzględnie przestrzegać poniższych zasad bezpieczeństwa..

- Przed montażem i uruchomieniem pieca należy dokładnie zapoznać się z całą instrukcją obsługi.
- Właściciel małej instalacji grzewczej lub osoba uprawniona do dysponowania tą instalacją ma obowiązek przechowywać dokumentację techniczną i przedstawiać ją na żądanie właściwych organów lub kominiarza.
- Należy przestrzegać norm krajowych i europejskich, a także lokalnych przepisów dotyczących montażu i eksploatacji kominka!
- Piece RIKA można ustawiać wyłącznie w pomieszczeniach mieszkalnych o standardowej wilgotności powietrza (pomieszczenia suche zgodnie z normą VDE 0100 część 200). Piece nie są zabezpieczone przed rozpryskami wody i nie wolno ich ustawiać w pomieszczeniach mokrych. Minimalna wielkość pomieszczenia zależy od wydajności grzewczej pieca oraz izolacji budynku.
- Do transportu urządzenia grzewczego należy używać wyłącznie zatwierdzonych środków transportowych o odpowiedniej nośności.
- Nie wolno używać pieca jako podestu ani podpory do prac na wysokości.
- W żadnym wypadku nie wolno użytkować pieca z uszkodzonymi uszczelkami drzwiczek. Uszczelki należy wymienić na oryginalne uszczelki RIKA, a wymianę musi przeprowadzić specjalistyczny serwis.
- W wyniku spalania paliwa uwalnia się ciepło, co powoduje silne nagrzanie powierzchni urządzenia grzewczego, drzwiczek, uchwytów drzwiczek i elementów sterujących, szyb w drzwiczkach, rur spalinowych oraz, w niektórych przypadkach, przedniej ścianki urządzenia grzewczego. Należy unikać dotykania tych elementów bez odpowiedniej odzieży ochronnej lub środków pomocniczych, takich jak np. rękawice chroniące przed wysoką temperaturą lub uchwyt obsługowy.
- Proszę zwrócić uwagę swoich dzieci na to szczególne zagrożenie i trzymać je z dala od urządzenia grzewczego podczas jego pracy.
- Należy spalać wyłącznie zatwierdzone paliwo.
- Spalanie lub wprowadzanie do komory spalania substancji łatwopalnych lub wybuchowych (benzyna, oleje lampowe o właściwościach zbliżonych do benzyny, nafta, podpałki do grilla, alkohol etylowy lub podobne płyny), takich jak puste puszki po aerozolach i tym podobne, a także przechowywanie ich w bezpośrednim sąsiedztwie urządzenia grzewczego, jest surowo zabronione ze względu na ryzyko wybuchu.
- Podczas uzupełniania zapasów nie należy nosić luźnej ani łatwopalnej odzieży.
- Aby otworzyć drzwiczki, należy użyć rękawicy ochronnej dostarczonej wraz z urządzeniem grzewczym.
- Należy upewnić się, że żadne żarzące się kawałki nie spadną z komory spalania na materiały łatwopalne.
- Zabrania się umieszczania przedmiotów nieodpornych na wysoką temperaturę na grzejniku lub w jego pobliżu.
- Nie należy kłaść ubrań do suszenia na piecu.
- Stojak do suszenia odzieży lub podobnych przedmiotów należy ustawić w odpowiedniej odległości od urządzenia grzewczego – POWAŻNE ZAGROŻENIE POŻAROWE!
- Podczas eksploatacji urządzenia grzewczego zabrania się przetwarzania materiałów łatwopalnych i wybuchowych w tym samym lub w sąsiednich pomieszczeniach.

Uwaga
W piecu nie wolno spalać odpadów ani substancji płynnych!

Uwaga
W żadnym wypadku nie należy zasłaniać otworów konwekcyjnych pieca kominkowego, aby zapobiec przegrzaniu wbudowanych elementów!

Uwaga
Podczas nagrzewania i stygnięcia elementy pieca rozszerzają się i kurczą pod wpływem zmian temperatury. Mogą być słyszalne delikatne trzaski i odgłosy wynikające z rozszerzalności cieplnej materiałów. Jest to normalne zjawisko i nie stanowi podstawy do reklamacji.

Uwaga
Nie wolno dokonywać żadnych zmian w palenisku. Ponadto spowoduje to utratę gwarancji i rękojmi.

Podłączenie elektryczne (RIKAair)

Piec jest dostarczany z kablem zasilającym o długości ok. 2 m, wyposażonym w wtyczkę typu Euro. Kabel ten należy podłączyć do gniazdka o napięciu 230 V i częstotliwości 50 Hz. Średni pobór mocy elektrycznej w trybie normalnego ogrzewania wynosi około 3 watów. Kabel zasilający należy ułożyć w taki sposób, aby uniknąć jakiegokolwiek kontaktu z gorącymi lub ostrymi krawędziami zewnętrznych powierzchni pieca.

Uwaga, zagrożenie życia!
Nie wolno użytkować urządzenia z uszkodzonym kablem przyłączeniowym!
Jeśli kabel przyłączeniowy jest uszkodzony, należy go niezwłocznie wymienić w wykwalifikowanym serwisie, aby uniknąć dalszego zagrożenia.

Uwaga
Nie ponosimy odpowiedzialności za uszkodzenia urządzenia spowodowane nieprawidłowym podłączeniem lub użytkowaniem, a gwarancja traci ważność.

Pierwsze rozpalanie

Korpus pieca, elementy stalowe i żeliwne oraz rury spalinowe są pokryte lakierem żaroodpornym. Podczas pierwszego rozpalania powłoka lakiernicza ulega ostatecznemu utwardzeniu, czemu może towarzyszyć charakterystyczny zapach.

W trakcie tego procesu należy unikać dotykania i czyszczenia lakierowanych powierzchni. Proces utwardzania powłoki kończy się po pracy pieca z wysoką mocą grzewczą.

Prawidłowe podłączenie kominka

Aby dobrać odpowiednie przyłącze i zapewnić prawidłowe podłączenie pieca do komina, prosimy zapoznać się z punktem „MONTAŻ PIECA" lub skonsultować się z lokalnym kominiarzem.

- Nieprawidłowo wykonane lub użytkowane przewody kominowe mogą stwarzać zagrożenie związane z przedostawaniem się spalin do pomieszczeń oraz ryzykiem pożaru. W sprawie ich rozmieszczenia i montażu należy zasięgnąć porady licencjonowanej firmy specjalistycznej.
- Podczas podłączania rury spalinowej do komina w obszarze ścian wyłożonych drewnem należy przestrzegać odpowiednich wytycznych montażowych.
- W przypadku niekorzystnych warunków pogodowych należy bezwzględnie zwrócić uwagę na powstawanie spalin (warunki inwersji) oraz na warunki ciągu kominowego.
- Jeśli dopływ powietrza do spalania jest niewystarczający, może dojść do zadymienia mieszkania lub wycieku spalin. Ponadto w urządzeniu grzewczym i kominie mogą gromadzić się szkodliwe osady.
- W przypadku wydostawania się spalin należy wygasić ogień i sprawdzić, czy otwór wlotowy powietrza jest drożny, a przewody spalinowe i rura pieca są czyste. W razie wątpliwości należy bezwzględnie skontaktować się z kominiarzem, ponieważ zakłócenie ciągu może być również związane z nieprawidłową pracą komina..
- Drzwiczki paleniska wolno otwierać wyłącznie w celu załadowania paliwa, a następnie należy je ponownie zamknąć, ponieważ w przeciwnym razie może to stanowić zagrożenie dla innych palenisk podłączonych do tego samego komina.
- Gdy piec kominkowy nie jest używany, drzwiczki paleniska należy utrzymywać w pozycji zamkniętej.
- W przypadku stosowania wilgotnego paliwa oraz zbyt silnego ograniczenia przepływu powietrza może dojść do zanieczyszczenia komina sadzą, tj. do odkładania się łatwopalnych substancji, takich jak sadza i smoła, a w konsekwencji do pożaru komina.
- W takiej sytuacji należy zamknąć dopływ powietrza (zasuwę, regulator, klapy – w zależności od modelu)! W przypadku urządzeń Rikatronic należy wyciągnąć wtyczkę z gniazdka. Należy wezwać straż pożarną i zapewnić sobie oraz wszystkim domownikom bezpieczeństwo!

Podłączenie wielu urządzeń do wspólnego komina i instalacje mieszane

- Piec jest przystosowany do podłączenia do wspólnego komina, również w instalacjach mieszanych
- Konieczne jest wykonanie obliczeń dotyczących komina zgodnie z normą EN 13384-2.
- Zastosowanie mieszane wyłącznie w połączeniu z urządzeniem zabezpieczającym BROKO zgodnie z certyfikatem DIBt nr Z-43.13-485.
- Należy zwrócić uwagę na różnice w przepisach obowiązujących w poszczególnych krajach.

Praca niezależna od powietrza w pomieszczeniu

Państwa piec jest urządzeniem typu CM, dlatego może być również eksploatowany jako piec na drewno kominkowe niezależnie od powietrza w pomieszczeniu.

O ile niezbędne powietrze do spalania jest doprowadzane z zewnątrz przez szczelne przewody, piec można również ustawić w pomieszczeniach użytkowych, które są trwale uszczelnione zgodnie z aktualnym stanem technicznym w sposób uniemożliwiający przenikanie powietrza, a także w pomieszczeniach użytkowych wyposażonych w mechaniczne systemy wentylacji lub wywiewu. (Zob. DOPROWADZANIE ZEWNĘTRZNEGO POWIETRZA DO SPALANIA).

Pieca nie wolno montować w połączeniu z systemami wentylacyjnymi, w których podciśnienie wynosi poniżej -15 Pa.

Uwaga
Prosimy zawsze przestrzegać obowiązujących lokalnych przepisów i zasad, po konsultacji z właściwym kominiarzem.

Praca z wykorzystaniem powietrza z otoczenia

Jeśli piec jest zainstalowany bez zewnętrznego dopływu powietrza, uznaje się go za urządzenie zasilane powietrzem z pomieszczenia.

W tym przypadku całe powietrze do spalania jest pobierane z pomieszczenia, w którym znajduje się piec, poprzez centralny króciec wlotowy powietrza umieszczony z tyłu pieca.

Należy zatem zadbać o to, aby zawsze było wystarczająco dużo świeżego powietrza zapewniającego prawidłowe spalanie oraz aby na piec nie oddziaływały żadne urządzenia odciągające powietrze z pomieszczenia.

Wymaganą ilość świeżego powietrza można znaleźć w tabeli danych technicznych.

W przypadku współpracy pieca z instalacjami wentylacyjnymi (np. wentylacją mechaniczną nawiewno-wywiewną lub okapem kuchennym) należy zapewnić odpowiednie zabezpieczenia i kontrolę współdziałania obu instalacji, np. za pomocą regulatora różnicy ciśnień.

Należy również zapewnić odpowiedni dopływ powietrza do spalania, wynoszący około 20 m^3/h.

2. MONTAŻ PIECA

Uwaga
Montaż może być wykonywany wyłącznie przez autoryzowaną firmę specjalistyczną.

Uwaga
Prosimy o przestrzeganie obowiązujących w danym regionie przepisów dotyczących bezpieczeństwa i budownictwa. W tej sprawie prosimy o kontakt z lokalnym kominiarzem..

Uwaga
Należy stosować wyłącznie materiały uszczelniające odporne na wysoką temperaturę, a także odpowiednie taśmy uszczelniające, silikon odporny na wysoką temperaturę oraz wełnę mineralną.

Uwaga
Należy upewnić się, że rura spalinowa nie ogranicza światła przewodu kominowego..

Uwaga
Jeśli piec jest przeznaczony do pracy niezależnej od powietrza w pomieszczeniu, połączenia przewodów pieca muszą być trwale uszczelnione na potrzeby takiego zastosowania. Do zamocowania rury pieca na stożkowym króćcu przyłączeniowym oraz do połączenia jej z wkładem kominowym należy użyć odpowiedniego, odpornego na wysoką temperaturę silikonu.

Uwaga
W żadnym wypadku nie wolno przesuwać pieca po niechronionej podłodze. Jako podkładkę i pomoc przy montażu doskonale sprawdzają się gruba tektura falista, karton lub na przykład stary dywan. Dzięki temu można również ostrożnie przesuwać piec.

Aby zapewnić prawidłowe podłączenie, zalecamy stosowanie oryginalnych rur spalinowych z asortymentu firmy RIKA.

Podłączenie do komina

- Urządzenie należy podłączyć do komina dopuszczonego do stosowania z paliwami stałymi, odpornego na wilgoć. Od wymogu odporności na wilgoć można odstąpić, jeśli obliczenia dotyczące komina wskazują na pracę w warunkach suchych.
- Klasa temperaturowa instalacji odprowadzania spalin (komin i rura spalinowa) musi, zgodnie z normą EN 16510-2-6, odpowiadać co najmniej klasie T200 odporności na zapalenie sadzy w przypadku pieców na pelety oraz co najmniej klasie T400 odporności na zapalenie sadzy w przypadku wszystkich pozostałych urządzeń.
- Komin przeznaczony do urządzeń na pelety musi mieć średnicę 100 mm, a do urządzeń na drewno kominkowe – 130 mm–150 mm, w zależności od modelu pieca.
- Należy unikać zbyt długich odcinków przewodu spalinowego. Długość pozioma przewodu spalinowego nie powinna przekraczać 1,5 metra.
- Należy unikać zbyt częstych zmian kierunku przepływu spalin w kierunku komina. W przewodzie spalinowym należy zastosować maksymalnie 3 kolanka.
- Należy użyć złącza z otworem do czyszczenia.
- Elementy łączące muszą być wykonane z metalu i spełniać wymagania normy (przyłącza należy zamontować w sposób zapewniający szczelność powietrzną).
- Przed montażem koniecznie należy przeprowadzić obliczenia kominowe. Obliczenia należy wykonać zgodnie z normą EN 133841- w przypadku pojedynczego obciążenia oraz zgodnie z normą EN 133842- w przypadku obciążenia wielokrotnego.
- Maksymalne podciśnienie (ciąg kominowy) nie powinno przekraczać 15 Pa.
- Odprowadzanie spalin musi być zapewnione nawet w przypadku chwilowej przerwy w dostawie prądu.

Uwaga
W przypadku podłączenia do kominów z wieloma przyłączami wymagane są dodatkowe urządzenia zabezpieczające, zgodnie z przepisami obowiązującymi w danym kraju.

Uwaga
Należy wykluczyć przedostawanie się wody kondensacyjnej przez przyłącze kominowe. W przypadku pieców kombinowanych, przy przyłączu sufitowym lub górnym przyłączu rury spalinowej należy zastosować rurę odprowadzającą kondensat. Uszkodzenia spowodowane wodą kondensacyjną są wyłączone z zakresu rękojmi i gwarancji.

Podłączenie do komina ze stali nierdzewnej

Połączenie należy również obliczyć i zweryfikować zgodnie z normą EN 133841- lub EN 133842-.

Dopuszczalne jest stosowanie wyłącznie izolowanych (dwustronnych) rur ze stali nierdzewnej (nie dopuszcza się stosowania giętkich rur aluminiowych ani stalowych).

Należy zapewnić otwór rewizyjny, umożliwiający.

Połączenie z kominem należy wykonać w sposób szczelny.

Powietrze do spalania

Każdy proces spalania wymaga tlenu z otaczającego nas powietrza. W piecach bez zewnętrznego doprowadzenia powietrza do spalania powietrze niezbędne do spalania jest pobierane z pomieszczenia, w którym znajduje się piec.

To pobrane powietrze musi zostać ponownie doprowadzone do pomieszczenia mieszkalnego. W nowoczesnych mieszkaniach bardzo szczelne okna i drzwi mogą ograniczać dopływ świeżego powietrza. Sytuację dodatkowo komplikują dodatkowe otwory wentylacyjne w mieszkaniu (np. w kuchni lub toalecie). Jeśli nie ma możliwości doprowadzenia powietrza do spalania z zewnątrz, należy wietrzyć pomieszczenie kilka razy dziennie, aby uniknąć podciśnienia w pomieszczeniu lub nieprawidłowego spalania.

Doprowadzenie zewnętrznego powietrza do spalania

Wyłącznie dla urządzeń przystosowanych do pracy niezależnej od powietrza w pomieszczeniu.

- Aby urządzenie mogło pracować niezależnie od powietrza w pomieszczeniu, powietrze do spalania musi być doprowadzane z zewnątrz za pomocą szczelnego przewodu. Zgodnie z krajowymi przepisami budowlanymi przewód doprowadzający powietrze do spalania powinien być wyposażony w zawór odcinający. Położenie „otwarte"/„zamknięte" musi być wyraźnie rozpoznawalne.
- Do króćca wlotowego należy podłączyć rurę o średnicy 125 mm w przypadku pieców na drewno i pieców hybrydowych lub o średnicy 50 mm lub 60 mm w przypadku pieców na pellet. Należy ją zamocować za pomocą zacisku do węża (nie wchodzi w skład zestawu!). W przypadku urządzeń na pelety z dłuższym przewodem przyłączeniowym średnicę należy zwiększyć do około 100 mm po około 1 m.
- Aby zapewnić odpowiedni dopływ powietrza, przewód nie powinien być dłuższy niż 4 m i powinien mieć maksymalnie 3 zagięcia.
- Jeśli przewód wychodzi na zewnątrz, musi być zakończony osłoną przeciwwiatrową.
- W przypadku ekstremalnie niskich temperatur należy zwrócić uwagę czy wlot powietrza nie uległ oblodzeniu.
- Powietrze do spalania można również pobierać z innego, odpowiednio wentylowanego pomieszczenia (np. piwnicy)
- Przewód powietrza do spalania należy trwale i szczelnie podłączyć (za pomocą kleju lub uszczelniacza) do króćca powietrznego urządzenia.
- Jeśli piec nie będzie używany przez dłuższy czas, należy zamknąć przewód powietrza do spalania, aby zapobiec przedostawaniu się wilgoci do pieca.

Uwaga
Należy pamiętać, że w przypadku doprowadzania powietrza do spalania z wbudowanego kanału wentylacyjnego komina mogą wystąpić problemy. Ogrzewanie powietrza do spalania może powodować powstawanie prądów konwekcyjnych przeciwnych do kierunku jego przepływu. Zwiększone straty ciśnienia zmniejszają podciśnienie w komorze spalania. Producent komina musi zagwarantować, że opór przepływu powietrza do spalania wynosi maksymalnie 2 Pa, nawet w najtrudniejszych warunkach.

Jeśli jeden lub więcej z tych warunków NIE jest spełniony, zazwyczaj skutkuje to nieprawidłowym spalaniem w piecu i/lub podciśnieniem w pomieszczeniu, w którym znajduje się piec.

3. OCHRONA PRZECIWPOŻAROWA

Minimalne odległości

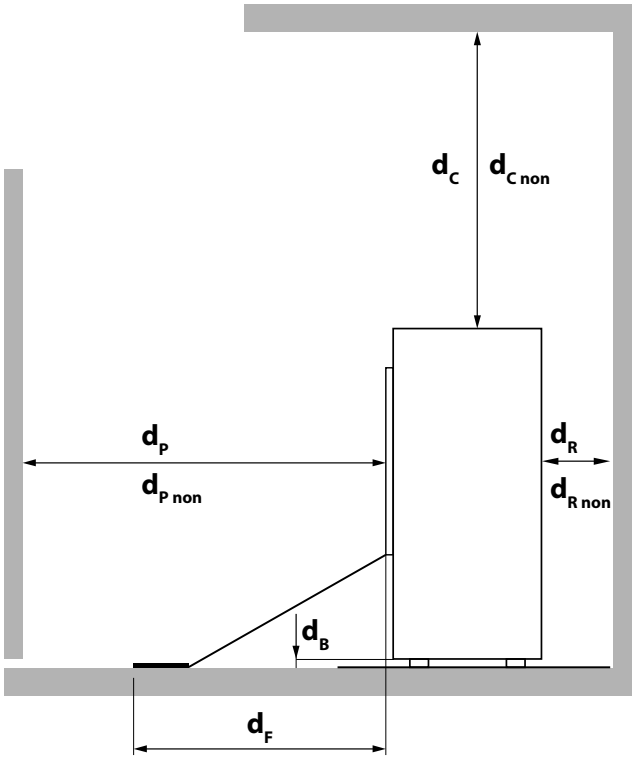

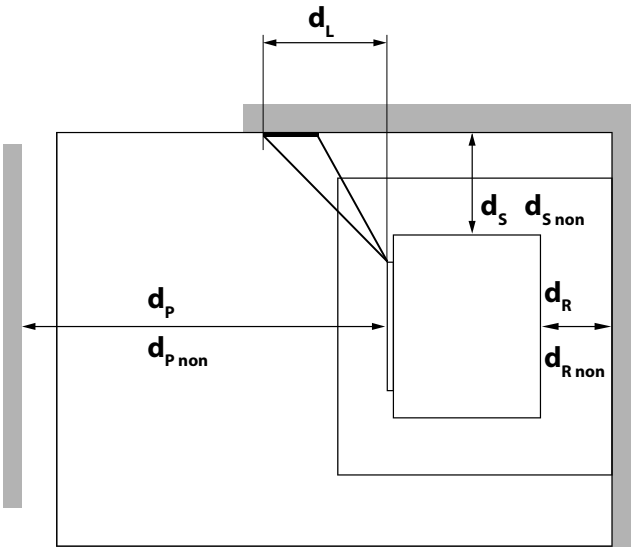

Minimalna odległość...			
d_R	... od tylnej strony do materiałów łatwopalnych	[mm]	200
d_S	... ze stron bocznych do materiałów łatwopalnych	[mm]	200
d_C	... od strony górnej do materiałów łatwopalnych w suficie	[mm]	800
d_P	... od strony przedniej do materiałów łatwopalnych	[mm]	800
d_F	... od strony przedniej do materiałów łatwopalnych w dolnej przedniej strefie promieniowania	[mm]	0
d_L	... od strony przedniej do materiałów łatwopalnych znajdujących się w przednim bocznym obszarze promieniowania	[mm]	0
d_B	... poniżej podłogi (bez nóżek) w pobliżu materiałów łatwopalnych	[mm]	0
dR_{nie}	... od tylnej strony do materiałów niepalnych	[mm]	70
dS_{nie}	... ze stron dotyczących materiałów niepalnych	[mm]	100
dC_{nie}	... od strony górnej do materiałów niepalnych w suficie	[mm]	500
dP_{nie}	... od strony przedniej do materiałów niepalnych	[mm]	400

Wskazówka
W przypadku prac serwisowych i konserwacyjnych prosimy o zachowanie minimalnej odległości 20 cm z boku i z tyłu pieca.

Odległości bezpieczeństwa

WPOBLIŻUMATERIAŁÓWŁATWOPALNYCH

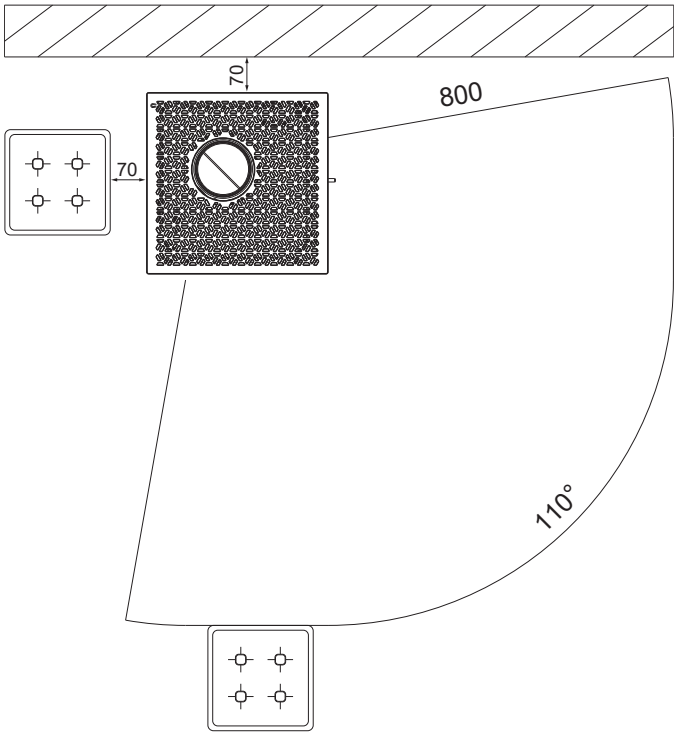

MATERIAŁY NIEPALNE

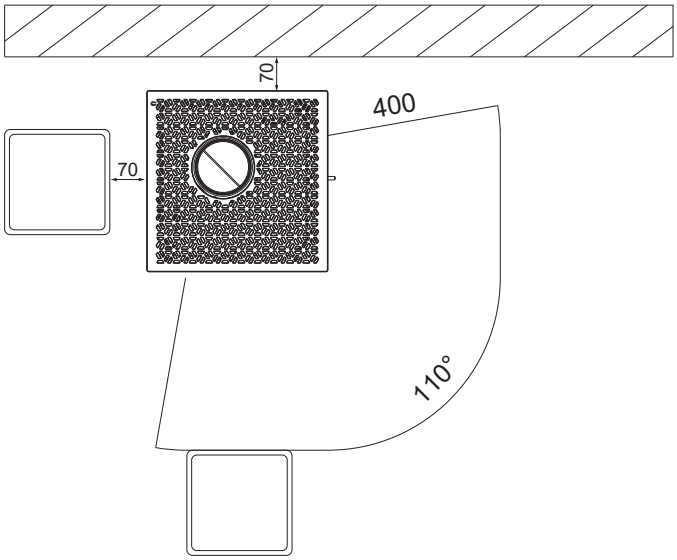

Ochrona podłogi

Podłogi wykonane z materiałów palnych (np. drewna lub wykładziny dywanowej) należy zabezpieczyć osłoną z materiału niepalnego. Sposób wykonania tego zabezpieczenia podłogi jest różnie regulowany w poszczególnych krajach związkowych.

Temperatura spodniej części pieca nie przekracza temperatury otoczenia o więcej niż 60°C. Nie może zatem dojść do nadmiernego wzrostu temperatury w dolnej części pieca, a umieszczenie płyty ogniotrwałej nie jest absolutnie konieczne. Wystarczyłaby zatem płyta ochronna.

Uwaga

Należy przestrzegać przepisów i rozporządzeń obowiązujących w danym kraju!

Wskazówka

Jeżeli żadna ustawa krajowa nie reguluje tej kwestii, można odwołać się do normy **ÖNORM B8311**:
Urządzenia grzewcze należy ustawić na podłodze na podkładce wykonanej z materiałów niepalnych. Podkładka ta musi wystawać poza urządzenie grzewcze z boku o co najmniej 5 cm oraz od strony obsługi przed otworem komory spalania o co najmniej 30 cm.

4. PODSTAWOWE INFORMACJE O PALIWACH: DREWNO KOMINKOWE

Odpowiednie rodzaje i ilości paliwa

Piec jest przeznaczony przede wszystkim do spalania suchego drewna opałowego. Ponadto można w nim spalać takie paliwa jak brykiety drzewne.

Uwaga
Piec kominkowy nie służy do spalania odpadów! Spalanie wszelkiego rodzaju odpadów, w szczególności tworzyw sztucznych, impregnowanych materiałów drewnopochodnych (np. płyt wiórowych), węgla kamiennego lub tekstyliów, powoduje uszkodzenia pieca kominkowego i komina oraz jest zabronione na mocy ustawy o ochronie przed emisjami. Może to skutkować utratą gwarancji.

Uwaga
ILOŚCI PALIWA
Oznacza to, że na istniejącą warstwę żaru można dokładać tylko jedną warstwę drewna.
Należy pamiętać, że dodanie zbyt dużej ilości paliwa może spowodować wytwarzanie większej ilości ciepła, niż przewidziano w konstrukcji pieca, i doprowadzić do jego przegrzania oraz uszkodzenia. Jednym z objawów przegrzania jest pojawienie się na szybie drzwiczek paleniska szarego, trwałego zmętnienia, którego nie można usunąć podczas czyszczenia.

Gatunki drewna

Wartość opałowa drewna zależy od jego gatunku. Szczególnie dobrze nadają się drewno liściaste. Spala się ono spokojnym płomieniem i tworzy długotrwałe żar. Drewno iglaste jest bogate w żywicę, spala się szybciej, podobnie jak wszystkie rodzaje drewna miękkiego, i ma tendencję do rozpryskiwania iskier.

Gatunek drewna	Wartość opałowa kWh/m²	Wartość opałowa kWh/kg
Klon	1900	4,1
Brzoza	1900	4,3
Buk	2100	4,2
Dąb	2100	4,2
Olcha	1500	4,1
Jesion	2100	4,2
Świerk	1700	4,4
Modrzew	1700	4,4
Topola	1200	4,1
Robinia	2100	4,1
Jodła	1400	4,5
Wiąz	1900	4,1
Osika	1400	4,1

Regulacja mocy

Regulacja mocy pieca kominkowego odbywa się ręcznie lub za pomocą elektronicznego systemu sterowania Rikatronic/RIKAair. Należy jednak pamiętać, że moc pieca kominkowego zależy od ciągu kominowego oraz ilości dodanego drewna.

Czyste spalanie

1. Drewno opałowe musi być suche i nieimpregnowane.

- Wartość orientacyjna: wilgotność względna drewna w zakresie od 14% do 18%.
- Drewno przechowywane przez 2–3 lata w suchym i dobrze wentylowanym miejscu.

2. Odpowiednia ilość i rozmiar drewna opałowego

- Zbyt duża ilość drewna opałowego powoduje przegrzanie. W rezultacie materiały, z których wykonany jest piec, są nadmiernie obciążane, a piec osiąga złe wyniki emisji spalin.
- Zbyt mała ilość drewna opałowego lub zbyt duże polana powodują, że piec nie osiąga optymalnej temperatury pracy. Również w tym przypadku parametry spalin są niekorzystne.
- Aby sprawdzić właściwą ilość drewna opałowego, zobacz sekcję „ILOŚĆ PALIWA”

Ilość paliwa

	Obciążenie znamionowe	Częściowe obciążenie
Ilość paliwa 8 kW	~2,2 kg**	~1,1 kg**
Ilość paliwa 6 kW	~1,8 kg**	-

** Wartości praktyczne; mogą się różnić w zależności od jakości drewna.

Piec kominkowy przeznaczony do pracy okresowej (INT)

Państwa piec należy do typu INT, a zatem jest to palenisko o długim czasie spalania. Jest ono przeznaczone do pracy w krótkich odstępach czasu przez dowolny okres, poprzez kolejne uzupełnianie paliwa.

Uwaga
Jeśli piec jest ogrzewany w trybie ciągłym, powoduje to zwiększone zużycie, zwłaszcza elementów narażonych na obciążenia termiczne. Może to skrócić częstotliwość czyszczenia. Dlatego należy bezwzględnie przestrzegać wytycznych dotyczących czyszczenia i konserwacji!

5. STEROWANIE RĘCZNE

Każdy proces spalania wymaga tlenu. Przed każdym rozpalaniem należy regularnie czyścić komorę spalania i opróżniać szufladę na popiół. Otwory w ruszcie dolnym muszą być drożne, aby zapewnić odpowiedni dopływ powietrza.

Odpowiednią ilość paliwa dla Twojego pieca podano w sekcji „ILOŚĆ PALIWA".

Prawidłowe rozpalanie zgodnie z instrukcją pozwala przede wszystkim zapobiec nadmiernemu wydzielaniu się dymu.

Regulacja dopływu powietrza

Ponieważ wydajność pieca kominkowego zależy również od ciągu kominowego, regulator należy regulować zgodnie z własnymi doświadczeniami..



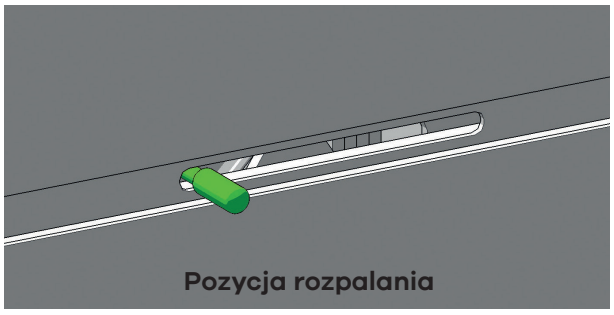

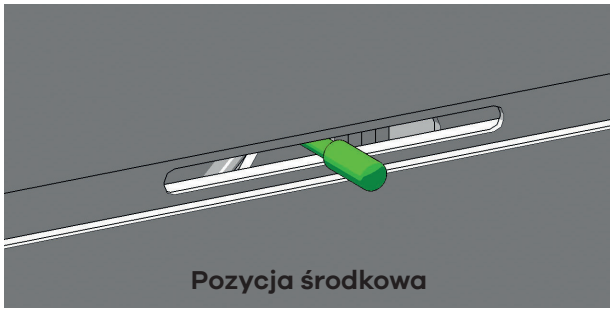

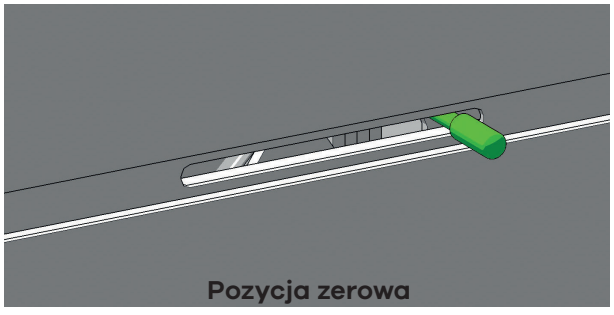

Pozycja rozpalania może być wykorzystywana wyłącznie do rozpalania polan podczas rozpalania lub dokładania drewna.

Uwaga
Pozycja zerowa zapewnia 100-procentową szczelność. Całkowite zamknięcie regulatora powietrza (pozycja zerowa pokrętła regulacyjnego) **podczas pracy** stwarza ryzyko wybuchu i należy tego bezwzględnie unikać!

Gdy piec nie działa, ciepłe powietrze z pomieszczenia może uciekać przez komin. Ustawienie pokrętła regulatora w pozycji zerowej zapobiega temu.

Prawidłowe rozpalanie

1. Ustaw suwak regulacji dopływu powietrza w pozycji **rozpalania**.

Po lewej i po prawej stronie połóżcie po 2 małe kawałki płyty wiórowej wzdłuż dna komory spalania

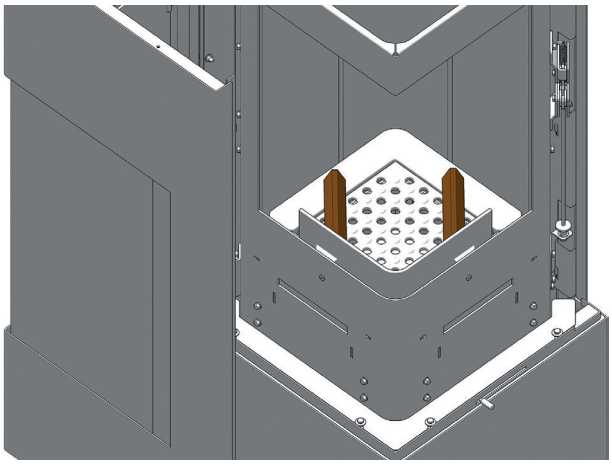

2. Na tej drewnianej podkładce ułóż 2–3 polana w poprzek.

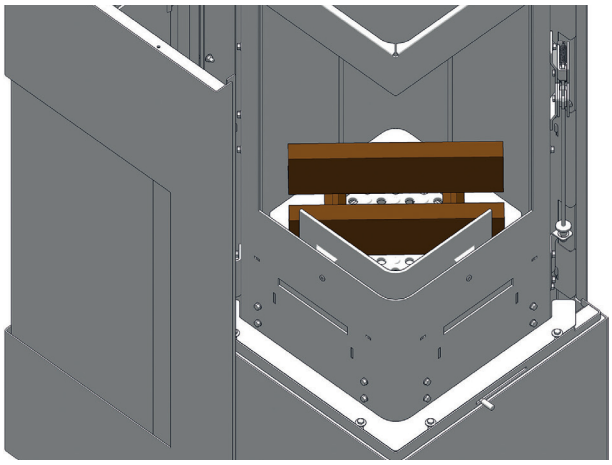

3. Na polanach ułóż teraz na krzyż kolejne kawałki wiórów drewnych i umieść na wierzchu ekologiczny rozpałkę RIKA. W razie potrzeby zamiast ekologicznej rozpałki RIKA można również położyć na wiórach drzewnych kawałek niepowlekanego papieru.

4. Następnie należy podpalić ekologiczne podpałki RIKA (lub papier) i zamknąć drzwiczki paleniska.

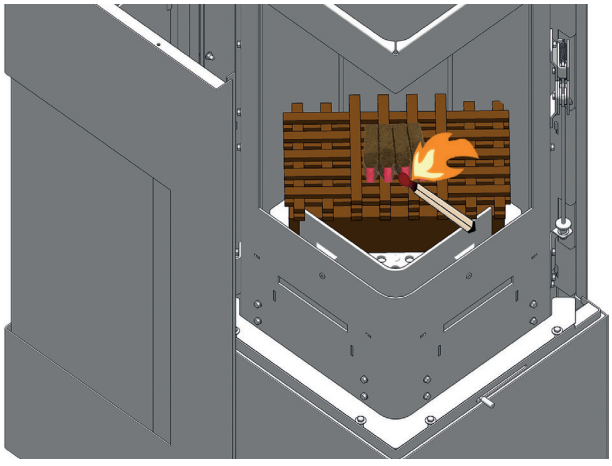

Jeśli drewno się, należy ustawić regulator w pozycji środkowej.

Jeśli spaliły się już również większe polana (w zależności od ciągu kominka oraz jakości i ilości paliwa), można przesunąć regulator powietrza dalej w kierunku pozycji zerowej, aby ograniczyć dopływ powietrza.

Uzupełnianie paliwa

Uwaga
Uwaga: ryzyko poparzenia! Do otwierania drzwiczek należy używać rękawicy do pieca RIKA.

Po wypaleniu należy ponownie położyć 1–2 polana (patrz ILOŚĆ PALIWA) na warstwie żaru. Ustawić regulator powietrza ponownie w **pozycji rozpalania,** aż drewno dobrze się rozpali.

Aby zapewnić optymalne spalanie, regulator dopływu powietrza powinien znajdować się w pozycji idealnej, czyli pomiędzy położeniem zerowym a środkowym. Pozwala to zmniejszyć poziom emisji i zwiększyć sprawność.

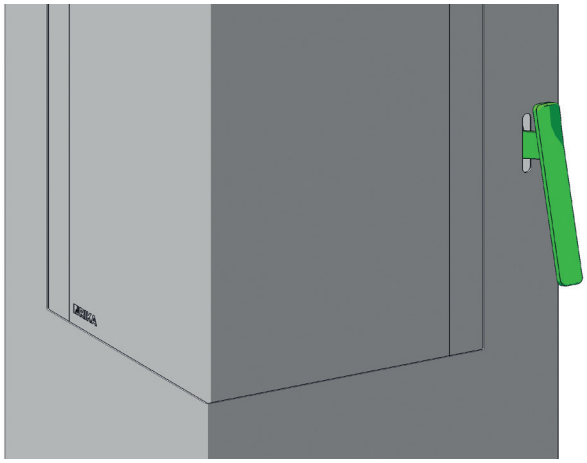

W przypadku każdego kolejnego wydania proszę postępować w ten sam sposób.

Uwaga
Czasami podczas dokładania drewna zbyt mała warstwa żaru lub niewystarczający dopływ powietrza powodują intensywne dymienie. Może powstać wybuchowa mieszanka gazu i powietrza, która w konsekwencji może doprowadzić do czasami gwałtownego wybuchu. Ze względów bezpieczeństwa zaleca się, aby drzwi paleniska pozostawały zamknięte, a regulację dopływu powietrza ustawić w **pozycji rozpalania**. Jeśli paliwo się nie zapali, po ustaniu dymienia należy rozpocząć nowy proces rozpalania.

Ekologiczny rozpalacz RIKA

Podpalacze ekologiczne RIKA należy zawsze podpalać od czerwonej końcówki. Blok składający się z 8 żeber można również rozłamać na kawałki o dowolnej wielkości. Potrzebna ilość podpalaczy ekologicznych RIKA zależy również od wielkości i rodzaju drewna opałowego oraz stopnia jego wysuszenia. W idealnym przypadku do rozpalania wystarczy jedno żebro.



Wskazówka
Pod numerem E17159 można nabyć podpałki u autoryzowanego sprzedawcy pieców RIKA.

6. CZYSZCZENIE I KONSERWACJA

Ogólne wskazówki

Uwaga
Podczas czyszczenia pieca odkurzaczem lub w pobliżu pieca należy uważać, aby nie zassać żarzących się kawałków drewna ani popiołu zawierającego żar. Może to spowodować pożar – ZAGROŻENIE POŻAROWE!

Uwaga
Przed przystąpieniem do czynności konserwacyjnych piec musi ostygnąć.

Częstotliwość czyszczenia pieca kominkowego oraz terminy konserwacji zależą od rodzaju używanego paliwa. Wysoka zawartość wilgoci, popiół, kurz i wióry mogą spowodować, że wymagane terminy konserwacji wydłużą się ponad dwukrotnie. Pragniemy jeszcze raz podkreślić, że należy używać wyłącznie drewna, które zostało odpowiednio przechowane, jest suche i niepoddane obróbce.

Uwaga
W popiele mogą znajdować się żarzące się resztki drewna. Popiół należy przechowywać wyłącznie w metalowym pojemniku. Dopiero po całkowitym ostygnięciu można go usunąć zgodnie z lokalnymi przepisami dotyczącymi gospodarki odpadami.

Czyszczenie szyby w drzwiach

(W razie potrzeby)

Szybę drzwiczek paleniska najlepiej wyczyścić wilgotną szmatką. Uporczywe zabrudzenia można usunąć za pomocą specjalnego środka czyszczącego (niezawierającego żrących kwasów ani rozpuszczalników – stanowią one zagrożenie dla powierzchni szkła), który można nabyć u autoryzowanego sprzedawcy pieców.

Uwaga
Między dwiema szybami mogą również gromadzić się resztki popiołu. Aby je usunąć, należy zdemontować 4 uchwyty szyb i wyjąć szybę.

Uwaga
Zatrzask blokujący utrzymuje drzwiczki piekarnika w pozycji otwartej podczas czyszczenia, zapobiegając w ten sposób ich przypadkowemu zatrzasnięciu.

Po użyciu należy ustawić urządzenie z powrotem w pierwotnej pozycji – w przeciwnym razie może dojść do uszkodzenia piekarnika

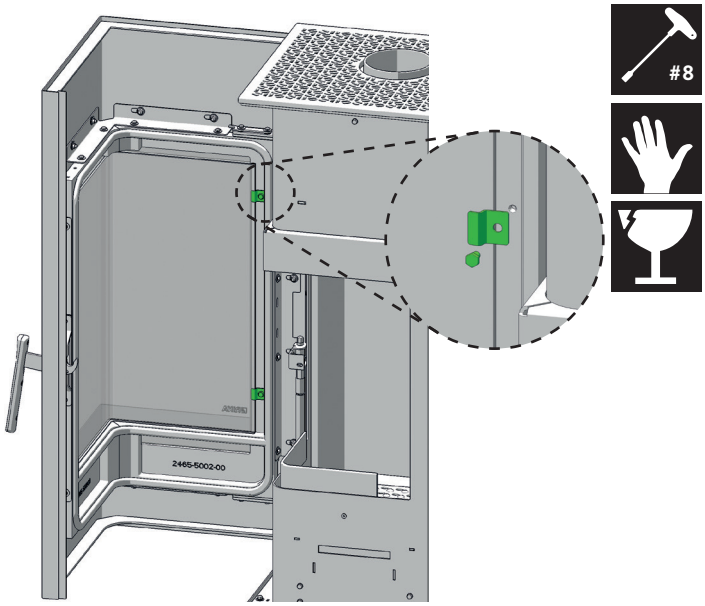

Czyszczenie komory spalania

Uwaga
Odkurzaj piec wyłącznie wtedy, gdy jest zimny! W przeciwnym razie możesz wyssać żarzące się fragmenty – ZAGROŻENIE POŻAROWE!

Komorę spalania należy regularnie oczyszczać z popiołu, aby zapewnić odpowiedni dopływ powietrza. Popiół można zamieść miotłą do popielnika. Można również użyć odkurzacza do popiołu.

Opróżnienie szuflady na popiół

Należy regularnie opróżniać szufladę na popiół.

Podnieś ruszt dolny za pomocą dołączonego do zestawu haka do rusztów i wyjmij szufladę na popiół.

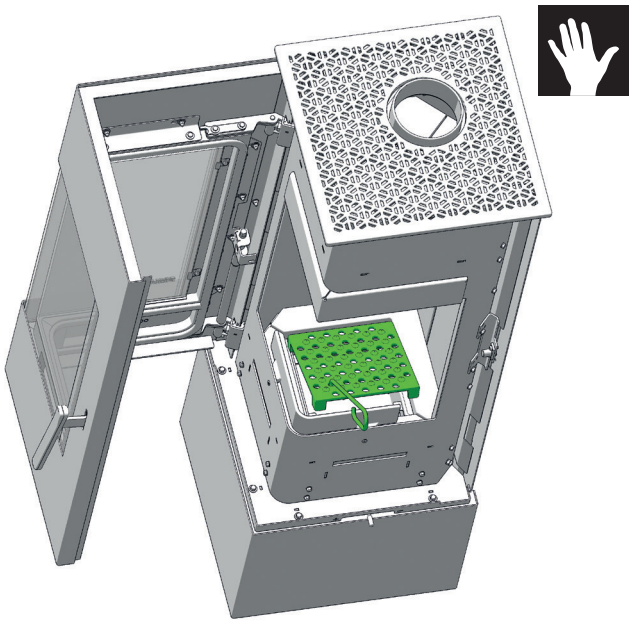

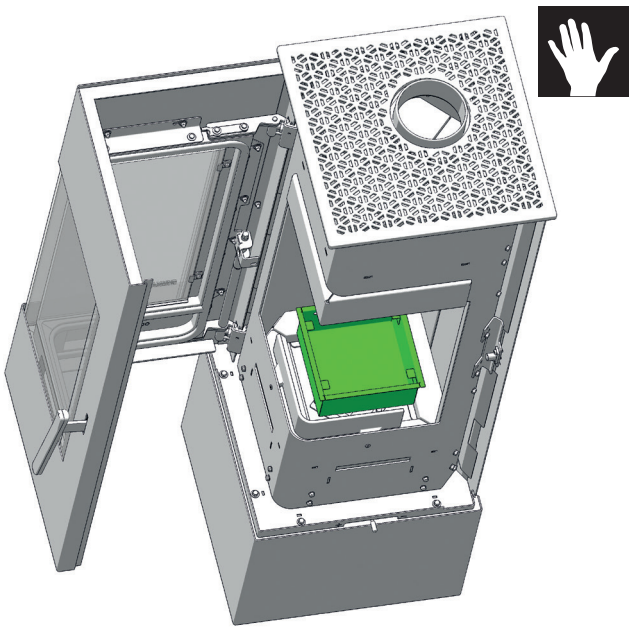

Czyszczenie powierzchni lakierowanych

(W razie potrzeby)

Powierzchnie lakierowane należy przetrzeć wilgotną szmatką, nie szorować. Nie należy używać środków czyszczących zawierających rozpuszczalniki.

Otwory wentylacyjne konwekcyjne

Należy regularnie usuwać osady kurzu z otworów wentylacyjnych.

Przed rozpoczęciem nowego sezonu grzewczego należy dokładnie wyczyścić piec, aby uniknąć nadmiernego uciążliwego zapachu.

Czyszczenie przewodów spalinowych

(1 raz w roku)

Należy zdjąć rury spalinowe, a następnie sprawdzić i wyczyścić przyłącze kominowe. Osady sadzy i kurzu w piecu oraz w rurach spalinowych można usunąć za pomocą szczotki i odkurzacza.

Uwaga
Nagromadzony popiół lotny może negatywnie wpływać na wydajność pieca i stanowić zagrożenie dla bezpieczeństwa!

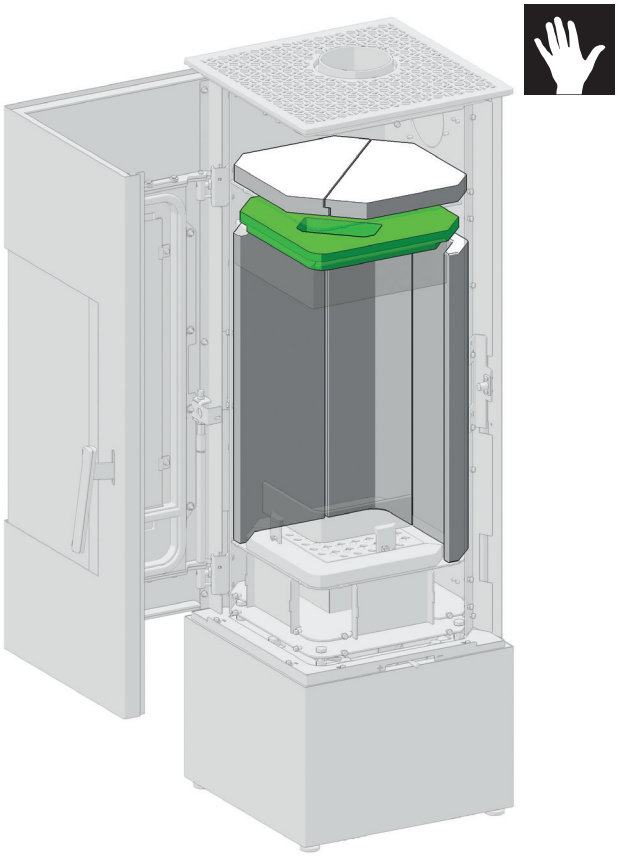

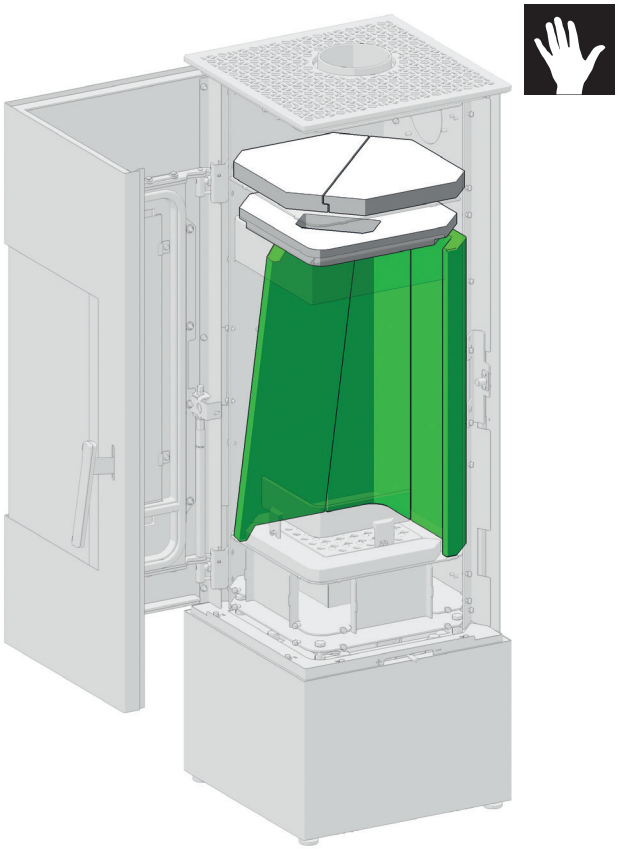

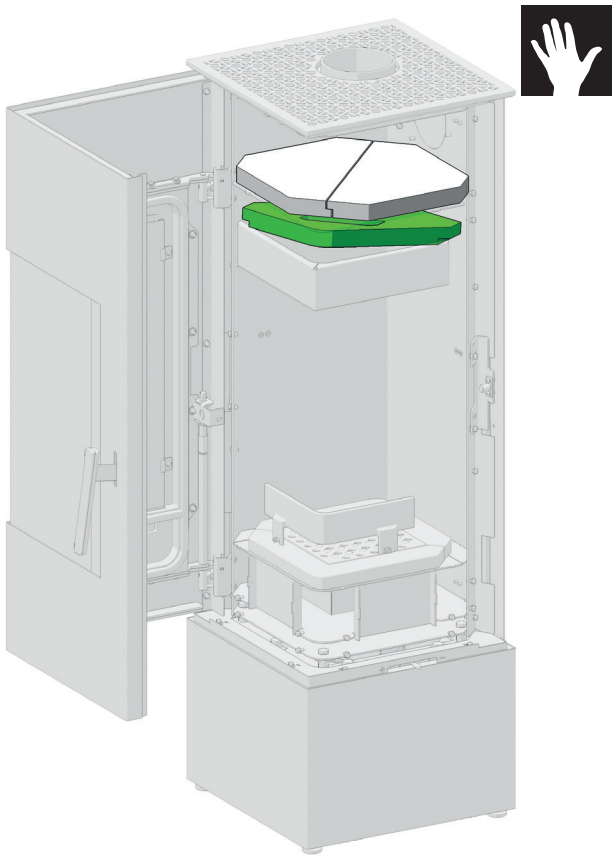

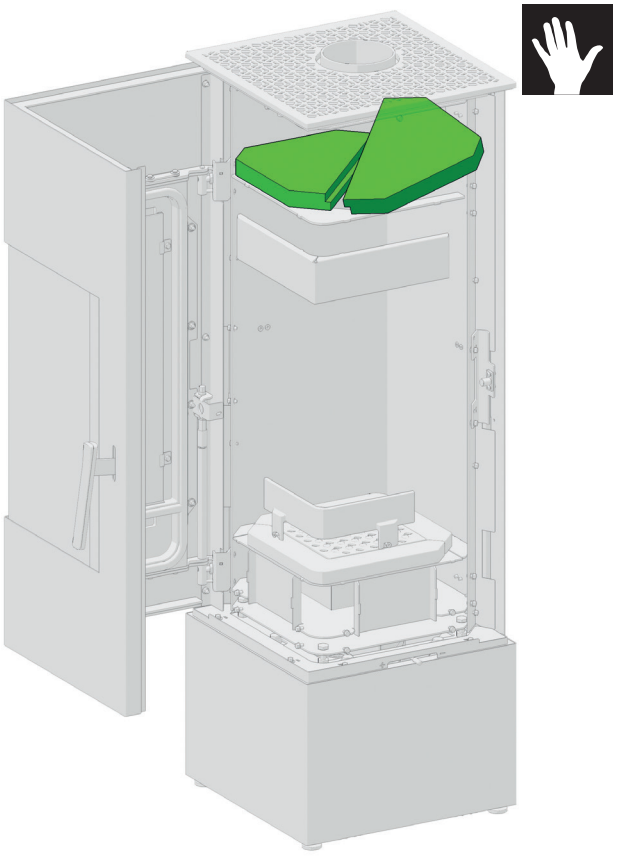

Kontrola uszczelek

(1 raz w roku)

Stan uszczelek należy sprawdzać co najmniej raz w roku. W zależności od stanu uszczelki należy naprawić lub wymienić.

Uwaga
Tylko nienaruszone uszczelki gwarantują prawidłowe działanie Państwa pieca kominkowego!

Wskazówka
Uszczelki znajdą Państwo w wykazie części zamiennych.

7. TRUDNE PRZYPADKI – MOŻLIWE ROZWIĄZANIA

Przypadek problemowy nr 1

Ogień płonie słabym, pomarańczowym płomieniem, a na oknie osadza się sadza

Przyczyna(-y)

- Słaby ciąg kominowy
- Wilgotne drewno
- Nieprawidłowe rozpalanie
- Wnętrze pieca jest pokryte sadzą

Możliwe rozwiązania

- Sprawdzić, czy przewody spalinowe nie są zatkane popiołem (patrz CZYSZCZENIE/KONSERWACJA)
- Należy używać suchego drewna i odpowiedniej ilości paliwa (patrz: PODSTAWOWE INFORMACJE O PALIWIE – DREWNO KOMINKOWE)
- Sprawdzić, czy kolektor dolotowy, kanał wlotu powietrza lub rura spalinowa nie są zablokowane lub zatkane
- Sprawdzić uszczelkę drzwi i uszczelkę pokrywy tynku pod kątem nieszczelności (patrz CZYSZCZENIE/KONSERWACJA)
- Zlecić wykonanie serwisu autoryzowanemu warsztatowi
- Od czasu do czasu (w zależności od intensywności użytkowania) każdą szybę należy wyczyścić płynem do czyszczenia szyb.

Przypadek problemowy nr 2

Piec wydziela silny zapach i przedostaje dym do pomieszczenia

Przyczyna(-y)

- Faza wygrzewania (pierwsze uruchomienie)
- Piec jest zakurzony i/lub zabrudzony

Możliwe rozwiązania

- Podczas pierwszego uruchomienia należy zapewnić odpowiednią wentylację pomieszczenia i odczekać, aż powłoka lakiernicza się utwardzi.
- Należy regularnie usuwać osady kurzu z otworów wentylacyjnych.

Przypadek problemowy nr 3

Wyciek spalin podczas dokładania opału i w trakcie fazy grzewczej

Przyczyna(-y)

- Zbyt szybkie otwarcie drzwiczek paleniska
- Zbyt dużo popiołu w komorze spalania
- Zbyt energiczne dokładanie drewna kominkowego
- Zbyt słaby ciąg kominowy
- Nieszczelne przyłącze rury spalinowej
- Spalanie drewna w kawałkach wciąż trwa (widoczny płomień)

Możliwe rozwiązania

- Powolne otwieranie drzwiczek paleniska
- Regularne czyszczenie komory spalania (odkurzanie)
- Ostrożne wkładanie polan
- O zatkaniu komina
- Sprawdzić połączenia i w razie potrzeby ponownie je uszczelnić
- Dodawać paliwo dopiero po zgaszeniu płomienia
- Sprawdzić i wymienić uszczelki (drzwi komory spalania itp.)

8. DANE TECHNICZNE

DOKUMENTACJA TECHNICZNA

zgodnie z rozporządzeniem Komisji (UE) 2015/1185 i 2015/1186
Ekoprojekt

Dane kontaktowe producenta

Producent:	RIKA Innovative Ofentechnik GmbH
Kontakt:	Andreas Bloderer
Adres:	Müllerviertel 20 4563 Micheldorf Austria

Dane urządzenia

Identyfikator modelu:	CONNECT WOOD
Modele równoważne:	-
Jednostka notyfikowana:	IMQ S.p.A, Via Quintiliano 43, 20138 Milano, Italy
Numer jednostki notyfikowanej:	0051
Numer sprawozdania z badań:	CS26-0133589-01
Zastosowane normy zharmonizowane:	EN 16510-2-1:2022
Inne zastosowane normy/specyfikacje techniczne:	-
Funkcja ogrzewania pośredniego:	Nie
Bezpośrednia moc cieplna:	8,0 kW
Pośrednia moc cieplna:	-

Charakterystyka w wypadku eksploatacji przy użyciu paliwa zalecanego

Sezonowa efektywność energetyczna ogrzewania pomieszczeń η_s:	70,4 %
Sezonowa efektywność energetyczna ogrzewania pomieszczeń RIKATRONIC η_s:	-
Wskaźnik efektywności energetycznej:	107
Wskaźnik efektywności energetycznej RIKATRONIC:	-

Szczególne środki ostrożności podczas montażu, instalacji lub konserwacji

Należy przestrzegać odległości przeciwpożarowych i bezpieczeństwa, np. odległości od palnych materiałów budowlanych!
Należy zawsze zapewnić wystarczający dopływ powietrza do spalania. Urządzenia wyciągowe mogą zakłócać dopływ powietrza do spalania!
Przy doborze komina należy uwzględnić parametry spalin urządzenia!

Charakterystyka w wypadku eksploatacji przy użyciu wyłącznie paliwa zalecanego

Moc cieplna			
Nominalna moc cieplna	P_{nom}	8,0	kW
Minimalna moc cieplna	P_{min}	4,0	kW
Sprawność użytkowa			
Sprawność użytkowa przy nominalnej mocy cieplnej	$\eta_{th,nom}$	80,4	%
Sprawność użytkowa przy minimalnej mocy cieplnej	$\eta_{th,min}$	82,6	%
Zużycie energii elektrycznej na potrzeby własne			
Przy nominalnej mocy cieplnej	el_{max}	NPD	kW
Przy minimalnej mocy cieplnej	el_{min}	NPD	kW
W trybie czuwania	el_{SB}	NPD	kW
Zapotrzebowanie na energię stałego płomienia pilotującego			
Zapotrzebowanie na energię płomienia pilotującego	P_{pilot}	NPD	kW

Rodzaj mocy cieplnej/regulacja temperatury w pomieszczeniu	
jednostopniowa moc cieplna bez regulacji temperatury w pomieszczeniu	Tak
co najmniej dwa ręczne stopnie bez regulacji temperatury w pomieszczeniu (**)	Nie
mechaniczna regulacja temperatury w pomieszczeniu za pomocą termostatu (**)	Nie
elektroniczna regulacja temperatury w pomieszczeniu (**)	Nie
elektroniczna regulacja temperatury w pomieszczeniu i sterownik dobowy (**)	Nie
elektroniczna regulacja temperatury w pomieszczeniu i sterownik tygodniowy (**)	Nie
regulacja temperatury w pomieszczeniu z wykrywaniem obecności (**)	Nie
regulacja temperatury w pomieszczeniu z wykrywaniem otwartego okna (**)	Nie
opcja regulacji na odległość (**)	Nie

Dane dotyczące paliwa

Paliwo	Paliwo zalecane:	Inne odpowiednie paliwa:	η_s [%]	Emisje z miejscowych ogrzewaczy pomieszczeń przy nominalnej mocy cieplnej (*)				Emisje z miejscowych ogrzewaczy pomieszczeń przy minimalnej mocy cieplnej (*)(**)			
				PM	OGC	CO	NO_x	PM	OGC	CO	NO_x
				mg/Nm³ (13 % O_2)				mg/Nm³ (13 % O_2)			
Polana drewna o wilgotności ≤ 25 %	Tak	Nie	70,4	19	37	711	96	15	50	1053	82
Polana drewna RIKATRONIC o wilgotności ≤ 25 %	Nie	Nie	-	-	-	-	-	-	-	-	-
Drewno prasowane o wilgotności < 12 %	Nie	Nie	-	-	-	-	-	-	-	-	-
Inna biomasa drzewna	Nie	Nie	-	-	-	-	-	-	-	-	-
Biomasa niedrzewna	Nie	Nie	-	-	-	-	-	-	-	-	-
Antracyt i węgiel chudy	Nie	Nie	-	-	-	-	-	-	-	-	-
Koks metalurgiczny	Nie	Nie	-	-	-	-	-	-	-	-	-
Półkoks	Nie	Nie	-	-	-	-	-	-	-	-	-
Węgiel kamienny	Nie	Nie	-	-	-	-	-	-	-	-	-
Brykiety z węgla brunatnego	Nie	Nie	-	-	-	-	-	-	-	-	-
Brykiety z torfu	Nie	Nie	-	-	-	-	-	-	-	-	-
Brykiety z mieszanego paliwa kopalnego	Nie	Nie	-	-	-	-	-	-	-	-	-
Inne paliwo kopalne	Nie	Nie	-	-	-	-	-	-	-	-	-
Brykiety z mieszanki biomasy i paliwa kopalnego	Nie	Nie	-	-	-	-	-	-	-	-	-
Inna mieszanka biomasy i paliwa stałego	Nie	Nie	-	-	-	-	-	-	-	-	-

(*) PM = cząstki stałe, OGC = organiczne związki gazowe, CO = tlenek węgla, NOx = tlenki azotu
(**) Wymagane tylko w przypadku gdy stosowane są współczynniki korekcji F(2) lub F(3).

W imieniu producenta podpisał(-a):

Andreas Bloderer / Zarządzanie produktem
Micheldorf, 22.10.2026

Innovative Ofentechnik GmbH
A-4563 Micheldorf, Müllerviertel 20
Tel.: +43 (0)7582/686-14, Fax DW: -43
www.rika.at

W razie wątpliwości oraz w przypadku brakujących lub błędnych tłumaczeń obowiązuje wyłącznie wersja niemiecka.
Zastrzega się możliwość zmian technicznych i wizualnych oraz błędów składu i druku.

DOKUMENTACJA TECHNICZNA

zgodnie z rozporządzeniem Komisji (UE) 2015/1185 i 2015/1186
Ekoprojekt

Dane kontaktowe producenta

Producent:	RIKA Innovative Ofentechnik GmbH
Kontakt:	Andreas Bloderer
Adres:	Müllerviertel 20 4563 Micheldorf Austria

Dane urządzenia

Identyfikator modelu:	CONNECT WOOD 6 kW
Modele równoważne:	-
Jednostka notyfikowana:	IMQ S.p.A, Via Quintiliano 43, 20138 Milano, Italy
Numer jednostki notyfikowanej:	0051
Numer sprawozdania z badań:	CS26-0133589-01
Zastosowane normy zharmonizowane:	EN 16510-2-1:2022
Inne zastosowane normy/specyfikacje techniczne:	-
Funkcja ogrzewania pośredniego:	Nie
Bezpośrednia moc cieplna:	6,0 kW
Pośrednia moc cieplna:	-

Charakterystyka w wypadku eksploatacji przy użyciu paliwa zalecanego

Sezonowa efektywność energetyczna ogrzewania pomieszczeń η_s:	71,4 %
Sezonowa efektywność energetyczna ogrzewania pomieszczeń RIKATRONIC η_s:	-
Wskaźnik efektywności energetycznej:	108
Wskaźnik efektywności energetycznej RIKATRONIC:	-

Szczególne środki ostrożności podczas montażu, instalacji lub konserwacji

Należy przestrzegać odległości przeciwpożarowych i bezpieczeństwa, np. odległości od palnych materiałów budowlanych!
Należy zawsze zapewnić wystarczający dopływ powietrza do spalania. Urządzenia wyciągowe mogą zakłócać dopływ powietrza do spalania!
Przy doborze komina należy uwzględnić parametry spalin urządzenia!

Charakterystyka w wypadku eksploatacji przy użyciu wyłącznie paliwa zalecanego

Moc cieplna			
Nominalna moc cieplna	P_{nom}	6,0	kW
Minimalna moc cieplna	P_{min}	NPD	kW
Sprawność użytkowa			
Sprawność użytkowa przy nominalnej mocy cieplnej	$\eta_{th,nom}$	81,4	%
Sprawność użytkowa przy minimalnej mocy cieplnej	$\eta_{th,min}$	NPD	%
Zużycie energii elektrycznej na potrzeby własne			
Przy nominalnej mocy cieplnej	el_{max}	NPD	kW
Przy minimalnej mocy cieplnej	el_{min}	NPD	kW
W trybie czuwania	el_{SB}	NPD	kW
Zapotrzebowanie na energię stałego płomienia pilotującego			
Zapotrzebowanie na energię płomienia pilotującego	P_{pilot}	NPD	kW

Rodzaj mocy cieplnej/regulacja temperatury w pomieszczeniu	
jednostopniowa moc cieplna bez regulacji temperatury w pomieszczeniu	Tak
co najmniej dwa ręczne stopnie bez regulacji temperatury w pomieszczeniu (**)	Nie
mechaniczna regulacja temperatury w pomieszczeniu za pomocą termostatu (**)	Nie
elektroniczna regulacja temperatury w pomieszczeniu (**)	Nie
elektroniczna regulacja temperatury w pomieszczeniu i sterownik dobowy (**)	Nie
elektroniczna regulacja temperatury w pomieszczeniu i sterownik tygodniowy (**)	Nie
regulacja temperatury w pomieszczeniu z wykrywaniem obecności (**)	Nie
regulacja temperatury w pomieszczeniu z wykrywaniem otwartego okna (**)	Nie
opcja regulacji na odległość (**)	Nie

Dane dotyczące paliwa

Paliwo	Paliwo zalecane:	Inne odpowiednie paliwa:	η_s [%]	Emisje z miejscowych ogrzewaczy pomieszczeń przy nominalnej mocy cieplnej (*)				Emisje z miejscowych ogrzewaczy pomieszczeń przy minimalnej mocy cieplnej (*)(**)			
				PM	OGC	CO	NO_x	PM	OGC	CO	NO_x
				mg/Nm³ (13 % O_2)				mg/Nm³ (13 % O_2)			
Polana drewna o wilgotności ≤ 25 %	Tak	Nie	71,4	16	31	655	99	NPD	NPD	NPD	NPD
Polana drewna RIKATRONIC o wilgotności ≤ 25 %	Nie	Nie	-	-	-	-	-	-	-	-	-
Drewno prasowane o wilgotności < 12 %	Nie	Nie	-	-	-	-	-	-	-	-	-
Inna biomasa drzewna	Nie	Nie	-	-	-	-	-	-	-	-	-
Biomasa niedrzewna	Nie	Nie	-	-	-	-	-	-	-	-	-
Antracyt i węgiel chudy	Nie	Nie	-	-	-	-	-	-	-	-	-
Koks metalurgiczny	Nie	Nie	-	-	-	-	-	-	-	-	-
Półkoks	Nie	Nie	-	-	-	-	-	-	-	-	-
Węgiel kamienny	Nie	Nie	-	-	-	-	-	-	-	-	-
Brykiety z węgla brunatnego	Nie	Nie	-	-	-	-	-	-	-	-	-
Brykiety z torfu	Nie	Nie	-	-	-	-	-	-	-	-	-
Brykiety z mieszanego paliwa kopalnego	Nie	Nie	-	-	-	-	-	-	-	-	-
Inne paliwo kopalne	Nie	Nie	-	-	-	-	-	-	-	-	-
Brykiety z mieszanki biomasy i paliwa kopalnego	Nie	Nie	-	-	-	-	-	-	-	-	-
Inna mieszanka biomasy i paliwa stałego	Nie	Nie	-	-	-	-	-	-	-	-	-

(*) PM = cząstki stałe, OGC = organiczne związki gazowe, CO = tlenek węgla, NOx = tlenki azotu
(**) Wymagane tylko w przypadku gdy stosowane są współczynniki korekcji F(2) lub F(3).

W imieniu producenta podpisał(-a):

Andreas Bloderer / Zarządzanie produktem
Micheldorf, 22.10.2026

Innovative Ofentechnik GmbH
A-4563 Micheldorf, Müllerviertel 20
Tel.: +43 (0)7582/686-14, Fax DW: -43
www.rika.at

W razie wątpliwości oraz w przypadku brakujących lub błędnych tłumaczeń obowiązuje wyłącznie wersja niemiecka.
Zastrzega się możliwość zmian technicznych i wizualnych oraz błędów składu i druku.

Wymiary, waga i podłączenie

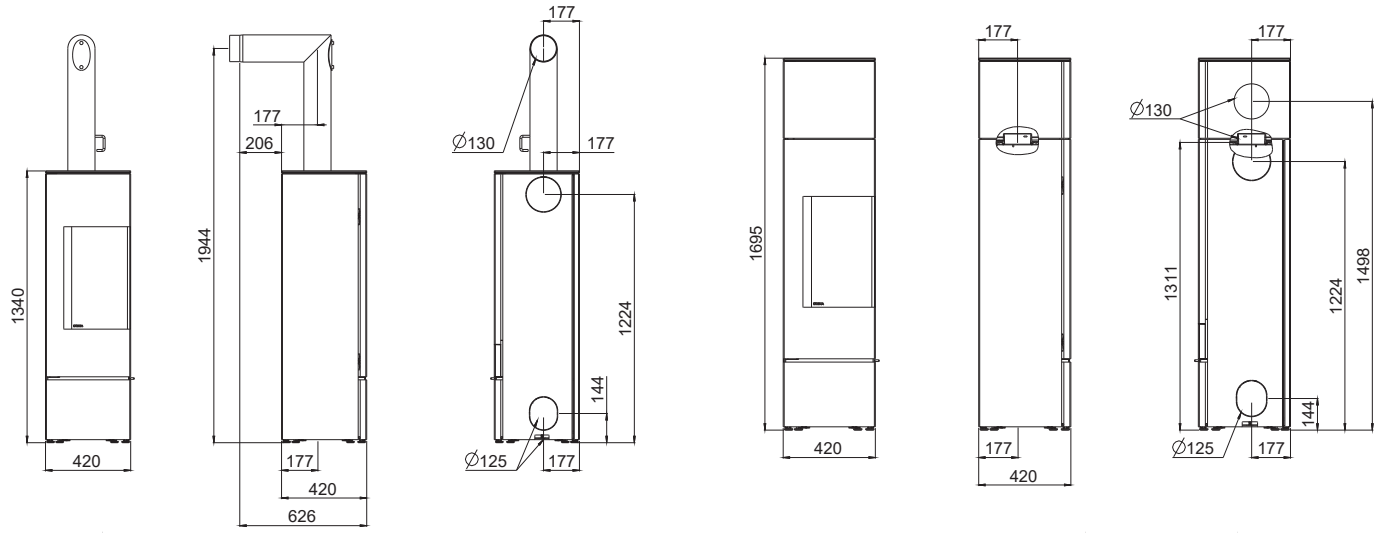

Wymiary			
H	Wysokość	[mm]	1340 / 1695
L	Głębokość	[mm]	420
W	Szerokość	[mm]	420
Waga			
m1	Masa paleniska bez stalową obudową	[kg]	-
m2	Masa paleniska ze stalową obudową	[kg]	158
m_{chim}	Maksymalne obciążenie komina	[kg]	-
Przyłącze rury spalinowej**			
d_{out}	Średnica króćca spalinowego	[mm]	130
	Przyłącze górne wysokość przyłącza	[mm]	1944
	Odległość od tylnej ścianki pieca do środka rury spalinowej	[mm]	177
	Odległość boczna	[mm]	177
	Przyłącze z tyłu wysokość przyłącza	[mm]	1224 / 1498
	Podłączenie z tyłu, odstęp z boku	[mm]	177
	Przyłącze boczne wysokość przyłącza	[mm]	-
	Głębokość przy bocznym podłączeniu	[mm]	-
Tylne przyłącze powietrza do spalania**			
	Średnica	[mm]	125
	Odległość boczna	[mm]	177
Przyłącze powietrza do spalania * lewo/prawo**			
	Średnica	[mm]	125
	Wysokość przyłącza	[mm]	144
	Odległość boczna	[mm]	177

* opcjonalnie: E16728 adapter nawiewu powietrza

** Podczas projektowania przyłącza pieca należy uwzględnić grubość płyty podłogowej wynoszącą od 2 do 6 mm.

Dane techniczne

CONNECT WOOD			8 kW	6 kW
P_{nom}	Znamionowa moc cieplna	[kW]	8	6
P_{SHnom}	Znamionowa moc grzewcza pomieszczeń	[kW]	8	6
P_{part}	Moc grzewcza przy częściowym obciążeniu	[kW]	4	4
P_{SHpart}	Moc grzewcza przy częściowym obciążeniu	[kW]	4	4
	Zapotrzebowanie na świeże powietrze	[m^3/h]	21	16
	Wydajność ogrzewania pomieszczeń w zależności od izolacji budynku	[m^3]	90-210	70-160
η_{nom}	Wydajność Moc cieplna znamionowa	[%]	80,4%	81,4%
η_{part}	Wydajność przy częściowym obciążeniu – moc cieplna	[%]	82,6%	-
	Zawartość CO^2	[%]	w trakcie sprawdzania	w trakcie sprawdzania
CO_{nom}	Emisja CO przy nominalnej mocy cieplnej przy zawartości tlenu wynoszącej 13% O^2	[mg/m_N^3]	711	655
CO_{part}	Emisja CO przy mocy cieplnej przy obciążeniu częściowym i zawartości tlenu wynoszącej 13% O^2	[mg/m_N^3]	1053	-
NO_{xnom}	Emisja NOx przy nominalnej mocy cieplnej i zawartości tlenu wynoszącej 13% O^2	[mg/m_N^3]	96	99
NO_{xpart}	Emisja NOx przy mocy cieplnej pod częściowym obciążeniem przy zawartości tlenu wynoszącej 13% O^2	[mg/m_N^3]	82	-
OGC_{nom}	Emisja węglowodorów przy znamionowej mocy cieplnej i zawartości tlenu wynoszącej 13% O^2	[mg/m_N^3]	37	31
OGC_{part}	Emisja węglowodorów przy mocy cieplnej przy obciążeniu częściowym i zawartości tlenu wynoszącej 13% O^2	[mg/m_N^3]	50	-
PM_{nom}	Emisja pyłu przy znamionowej mocy cieplnej przy zawartości tlenu wynoszącej 13% O^2	[mg/m_N^3]	19	16
PM_{part}	Emisja pyłu przy mocy cieplnej przy częściowym obciążeniu i zawartości tlenu wynoszącej 13% O^2	[mg/m_N^3]	15	-
$\phi_{f,g\ nom}$	Przepływ masowy spalin przy nominalnej mocy cieplnej	[g/s]	7	6
$\phi_{f,g\ part}$	Przepływ masowy spalin przy mocy cieplnej przy obciążeniu częściowym	[g/s]	4,1	-
T_{snom}	Temperatura spalin na króćcu wydechowym przy znamionowej mocy cieplnej	[°C]	330	288
T_{spart}	Temperatura spalin na króćcu wydechowym przy mocy cieplnej przy obciążeniu częściowym	[°C]	243	-
P_{nom}	Minimalne ciśnienie tłoczenia przy nominalnej mocy cieplnej	[Pa]	12	12
P_{part}	Minimalne ciśnienie tłoczenia przy mocy cieplnej przy obciążeniu częściowym	[Pa]	12	12
P_{min}	Minimalne ciśnienie tłoczenia do obliczeń kominowych	[Pa]	12	12
V_h	Straty ciepła w pomieszczeniu przy wyłączonym palenisku	[m^3/h]	-	-
η_s	Roczna sprawność ogrzewania pomieszczeń	[%]	107	108
EEI	Wskaźnik efektywności energetycznej		70,4	71,4
INT	Praca w trybie zapłonu czasowego			
Klasa T	Oznaczenie komina		T400	

Uwaga
W przypadku pieców na pellet cykl testowy kończy się po 3 godzinach.
W przypadku pieców na drewno kryterium zakończenia cyklu testowego jest poziom emisji CO2 wynoszący 4%.

Przegląd części zamiennych – rysunek rozkładowy

Uwaga
Należy stosować wyłącznie oryginalne części dostarczone przez producenta.

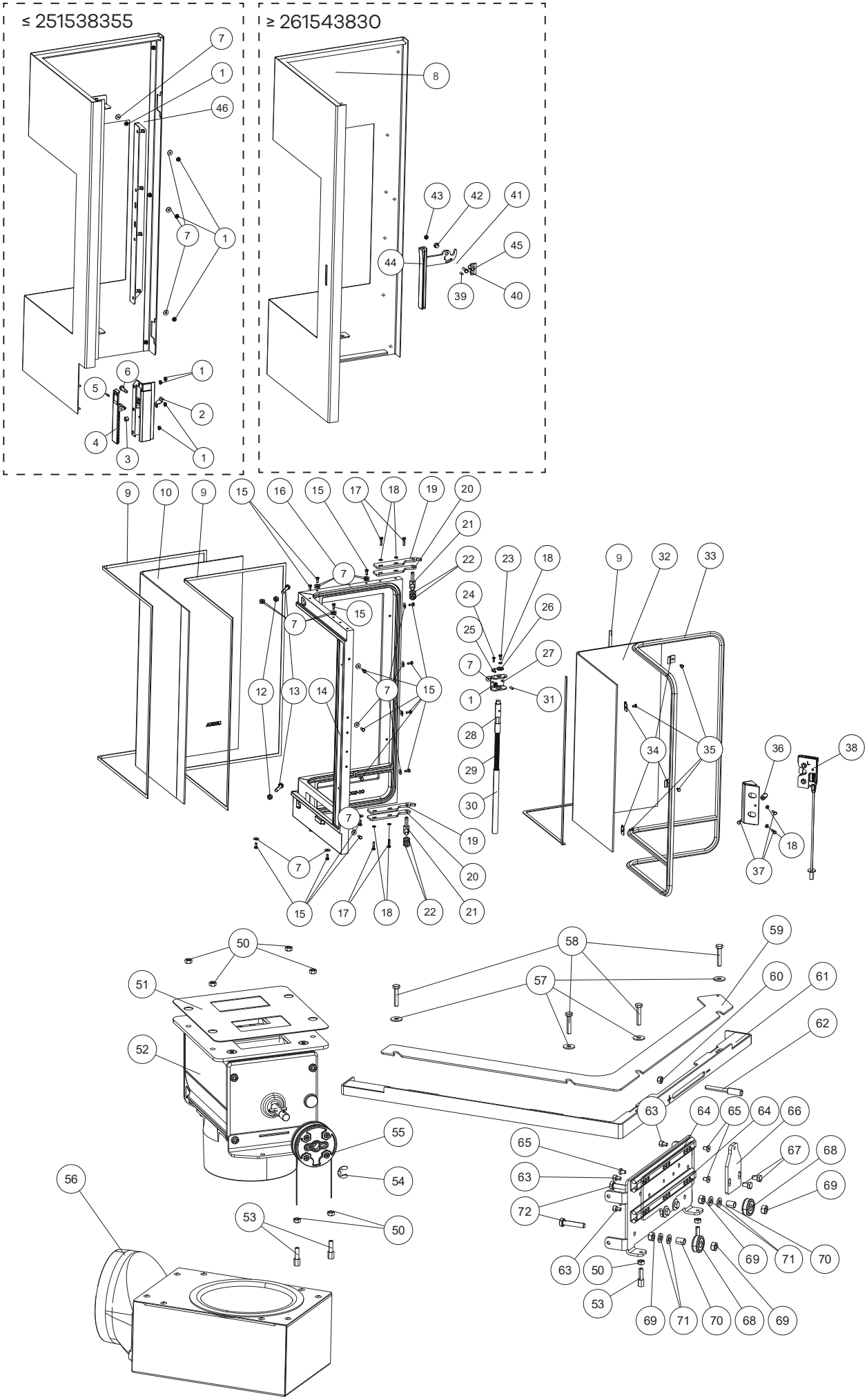

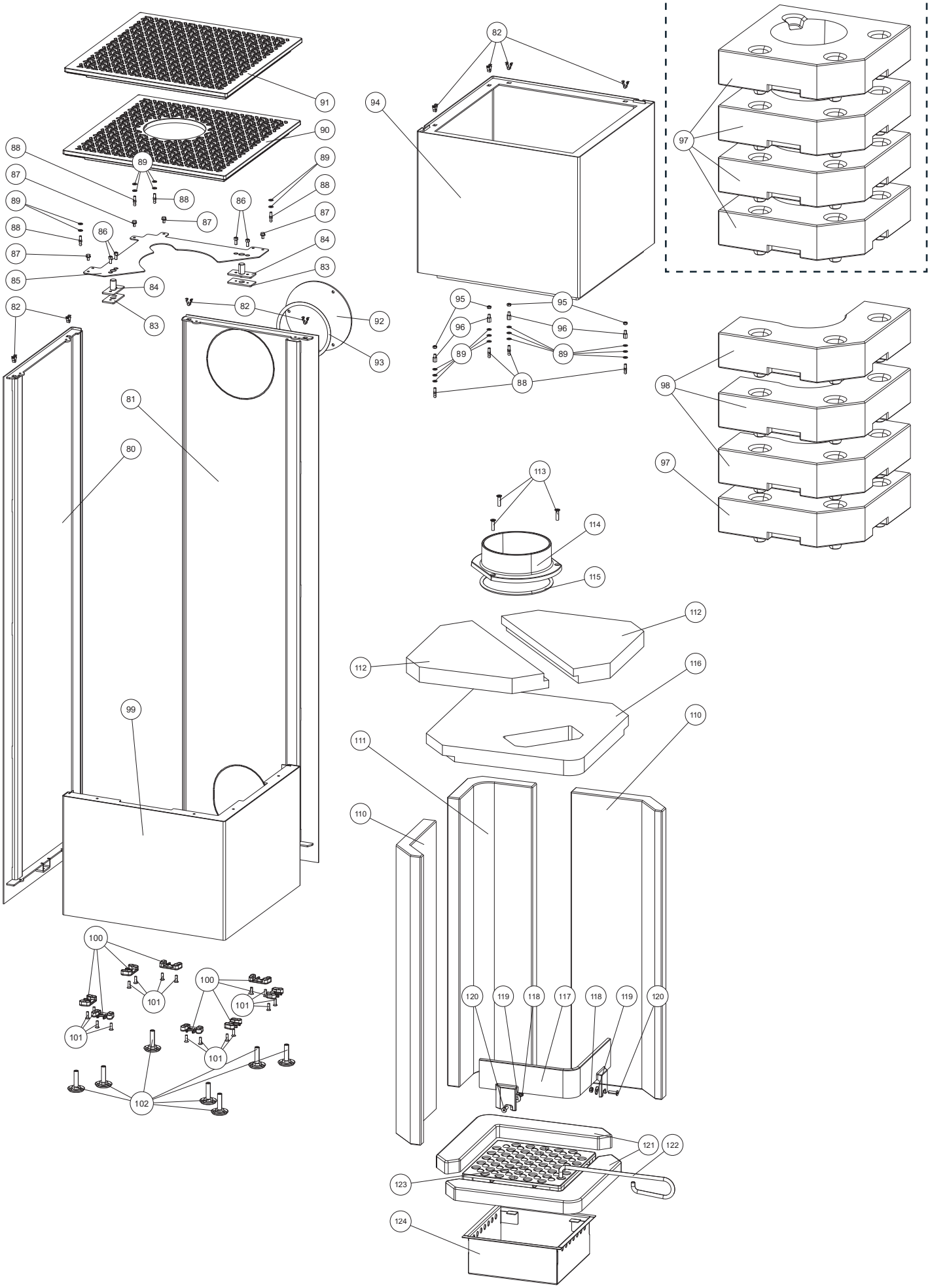
RAO
91
90
89
88
87
86
84
83
82
92
93
81
80
99
94
95
96
97
98
113
114
115
112
116
110
111
100
101
102
120
119
118
117
121
122
123
124

Przegląd części zamiennych – numery katalogowe

Nr.	Art.Nr.	Nazwa
1	N112142	Nakrętka kołnierzowa
2	L03954	Płyta ustalająca
3	B18879	Magnes
4	Z38953	Klamka drzwi
	B19077	Klamka drzwi prawa. kompletna do zawiasów drzwi lewych
	B19084	Klamka drzwi lewa. kompletna do zawiasów drzwi prawych
5	N112166	Śruba trzpieniowa M04X16
6	N112829	Śruba trzpieniowa klamki drzwi M06X20
7	N112009	Podkładka
8	LB00922	Dekoracyjny zawias drzwiowy lewy.
	LB00927	Ozdobny zawias drzwiowy prawy.
9	N103693	Uszczelka płaska czarna 8x2
10	Z38645	Dekoracyjne szkło drzwiowe
12	N111970	Nakrętka sześciokątna M08
13	N112214	Śruba z łbem sześciokątnym M08X40
14	Z38643	Drzwi komory spalania, prawe.
15	N112138	Śruba z łbem sześciokątnym M05X12
16	Z38644	Drzwi komory spalania lewe.
17	N111866	Śruba z łbem sześciokątnym M05X20
18*1	N111965	Podkładka M05
19	L04096	Płytka zawiasu u góry
20	L03951	Płytka zawiasu poniżej
21	B16814	Wieszak
22	N111780	Nakrętka sześciokątna
23*1	N111950	Śruba z łbem sześciokątnym M05x10
24*1	N112148	Śruba z łbem sześciokątnym M04X10
25*1	L04099	Blokowanie
26*1	L04098	Płyta spoczynkowa
27	Z39437	Wspornik
28	Z39435	Kompresor sprężynowy
29	Z39780	Sprężyna naciągowa po lewej stronie
	Z39547	Sprężyna naciągowa po prawej stronie
30	Z39436	Rura
31	N111810	Wkręt dociskowy
32	Z38646	Szkło w drzwiach komory spalania
33	N112828	Podwójny sznur uszczelniający
34	L03756	Uchwyt na szkło
35	N111964	Śruba z łbem sześciokątnym M05X08
36*2	Z38649	Sworzeń
37*2	N112140	Śruba z łbem sześciokątnym M05X16
38*2	B19073	Zapięcie po lewej stronie
*2	B19310	Zapięcie po prawej stronie
39	N112698	Śruba trzpieniowa M05X16
40	N111968	Śruba z łbem sześciokątnym M06
41	N108908	Sprężyna talerzowa
42	Z40905	Sworzeń

Nr.	Art.Nr.	Nazwa
43	N112241	Nakrętka zabezpieczająca
44	B19518	Klamka kompletna
45	B12322	Płyta zamykająca
46	LB01114	Dekoracyjny zawias drzwiowy lewy.
	LB01115	Ozdobny zawias drzwiowy prawy.
50	N112274	Nakrętka sześciokątna M05
51	Z37407	Pieczęć
52	B19070	Sterownik powietrza dolotowego kompletny
53	N112476	Śruba regulacyjna
54	N104718	Pierścień zabezpieczający wału D08
55	B18557	Krążek z liną stalową
56	E16728	Opcja adaptera powietrza dolotowego
57	N100169	Podkładka M05
58	N112051	Śruba z łbem sześciokątnym M05X25
59	L03956	Przysłona
60	N111974	Nakrętka zabezpieczająca M05
61	LB00925	Dźwignia panelu sterowania po prawej stronie
	LB00928	Dźwignia panelu sterowania po lewej stronie
62	Z38975	Dźwignia regulatora
63	N111990	Śruba z gniazdem sześciokątnym M04X06
64	N112471	Szyna prowadząca
65	N104477	Śruba z gniazdem sześciokątnym M04X06
66	L03937	Płytka zawiasu, dźwignia sterująca
67	N111964	Śruba z łbem sześciokątnym M05X08
68	Z33895	Koło pasowe
69	N103988	Nakrętka sześciokątna M06
70	Z10709	Element dystansowy
71	N112175	Podkładka
72	N112422	Śruba z łbem sześciokątnym M06X30
80	LB00974	Podłączenie rury dymowej w panelu bocznym z prawej strony
	LB00976	Podłączenie rury dymowej w panelu bocznym po lewej stronie
81	LB00975	Podłączenie rury dymowej w tylnej ścianie po prawej stronie
	LB00977	Podłączenie rury dymowej w tylnej ścianie po lewej stronie
82	Z36001	Sprężyna zatrzaskowa
83	L02751	Poniżej płyta regulacyjna
84	B17565	Płyta regulacyjna
85	Z38956	Płyta ustalająca
86	N112694	Śruba z gniazdem sześciokątnym M05X12
87	N108121	Śruba gwintotwórcza M05X08
88	Z36997	Tuleja prowadząca
89	N111965	Podkładka M05
90	B19081	Osłona RAO kpl.
91	B19085	Osłona AH kpl.

Uwaga: Należy pamiętać, że w przypadku części zamiennych malowanych proszkowo, pomimo starannego wykonania, mogą wystąpić niewielkie różnice w odcieniu lub efekcie. Drobne uszkodzenia elementów obudowy można naprawić za pomocą naszego specjalnego lakieru w sprayu Senotherm. Nie ma odpowiedniego koloru z palety RAL dla lakierowanych elementów obudowy.

Nr.	Art.Nr.	Nazwa
92	Z39612	Zaślepka
93	N100475	Uszczelka płaska biała 8x2
94	LB00946	Pokrywa do przechowywania RAO
	LB00947	Pokrywa schowka, przyłącze rury dymowej z prawej strony
	LB00948	Pokrywa schowka, przyłącze rury dymowej po lewej stronie
95	N106175	Nakrętka sześciokątna M05
96	N112944	Przekładka
97	Z38336	Kamień akumulacyjny
98	Z38337	Kamień akumulacyjny AH
99	LB00923	Przysłona
100	Z38941	Wspornik
101	N110833	Śruba gwintotwórcza M05X16
102	N112495	Czarna śruba regulacji wysokości
110	Z38658	Wykładzina wewnętrzna
111	Z38657	Tylna wykładzina wewnętrzna
112	Z38656	Górna płyta cięgnowa
113	N112305	Śruba gwintotwórcza M05x30
114	Z17799	Króciec rury dymowej D130, czarny
115	N111631	Sznur uszczelniający okrągły szary D06
116	Z38655	Pociągnij płytkę
117	Z38905	Ogranicznik drewna
118	N111974	Nakrętka zabezpieczająca M05
119	N100169	Podkładka M05
120	N108231	Śruba z gniazdem sześciokątnym M05x16
121	Z38659	Poniżej wykładzina wewnętrzna
122	Z10350	Rdzawy hak
123	Z38927	Ruszt denny
124	L03930	Szuflada na popiół
	*1	Do numeru seryjnego 221524898 należy zamówić Z39435 + N111810
	*2	wymagane tylko do numeru seryjnego 251538355

Uwaga: Należy pamiętać, że w przypadku części zamiennych malowanych proszkowo, pomimo starannego wykonania, mogą wystąpić niewielkie różnice w odcieniu lub efekcie. Drobne uszkodzenia elementów obudowy można naprawić za pomocą naszego specjalnego lakieru w sprayu Senotherm. Nie ma odpowiedniego koloru z palety RAL dla lakierowanych elementów obudowy.

9. GWARANCJA PRODUCENTA RIKA

Zalecamy, aby uruchomienie urządzenia zlecić technikowi posiadającemu certyfikat RIKA.

Niniejsze warunki gwarancji obowiązują wyłącznie na terenie Europy kontynentalnej. W przypadku wszystkich pozostałych krajów obowiązują odrębne warunki ustalone przez importera w danym kraju. W razie wątpliwości oraz w przypadku braku tłumaczenia lub błędnego tłumaczenia za jedyną wiążącą wersję uznaje się zawsze wersję niemiecką.

W celu terminowego ograniczenia szkód uprawniony do gwarancji powinien zgłosić roszczenie na piśmie u autoryzowanego lub kontraktowego sprzedawcy firmy RIKA.

W tym celu należy przedłożyć następujące dokumenty:

- Pisemne uzasadnienie reklamacji
- Faktura
- Protokół uruchomienia
- Nazwa modelu i numer seryjny

GWARANCJA RIKA

5 LAT

na spawany korpus pieca.

W przypadku pieców na pelety o zużyciu do 10 000 kg, jednak maksymalnie przez 5 lat.

Gwarancja RIKA jest gwarancją handlową i producenta (z zastrzeżeniem pewnych wyjątków).

Dotyczy to wyłącznie wad materiałowych i wykonawczych oraz bezpłatnej dostawy części zamiennych. Gwarancja producenta nie obejmuje kosztów robocizny ani kosztów dojazdu.

Warunkiem skorzystania z gwarancji jest:

- Należy stosować wyłącznie oryginalne części dostarczone przez producenta.
- Prawidłowy montaż pieca zgodnie z instrukcją obsługi obowiązującą w momencie zakupu
- Podłączenie pieca musi zostać wykonane przez specjalistę uprawnionego do obsługi tego typu pieców.
- Uruchomienie przeprowadza technik posiadający certyfikat RIKA.

W przypadku nieprzestrzegania powyższych punktów prawo do gwarancji wygasa!

Wszelkie ewentualne koszty poniesione przez producenta w związku z nieuzasadnionym zgłoszeniem roszczenia gwarancyjnego zostaną obciążone osobie zgłaszającej roszczenie. Z gwarancji wyłączone są również uszkodzenia powstałe lub spowodowane nieprzestrzeganiem instrukcji producenta dotyczących eksploatacji urządzenia, takie jak przegrzanie, stosowanie niedozwolonych paliw, nieprawidłowa ingerencja w urządzenie lub przewód spalinowy, nieprawidłowo ustawiony, niewystarczający lub zbyt silny ciąg kominowy, woda kondensacyjna, brak lub nieprawidłowe przeprowadzenie konserwacji lub czyszczenia, nieprzestrzeganie obowiązujących przepisów budowlanych, nieprawidłowa obsługa przez użytkownika lub osoby trzecie, a także uszkodzenia powstałe podczas transportu i przeładunku.

GWARANCJA NIE MA WPŁYWU NA PRZEPISY PRAWA DOTYCZĄCE GWARANCJI USTAWOWEJ!

10. USTAWOWE PRAWA KONSUMENTA I WYŁĄCZENIA GWARANCYJNE

Jako konsumenci mają Państwo prawo do gwarancji, która obejmuje ewentualne wady występujące w momencie dostawy. Okres gwarancji wynosi dwa (2) lata od daty dostawy pieca.

W tym zakresie należy przestrzegać odpowiednich warunków handlowych lub postanowień dotyczących gwarancji obowiązujących u autoryzowanego sprzedawcy RIKA.

Z gwarancji wyłączone są:

1. Części podlegające zużyciu (zwykłe zużycie, które nie wynika z wady)
2. Części narażone na działanie ognia, takie jak szkło, wnęki paleniskowe, ruszty, płyty ciągu, płyty kierujące, wykładziny komory spalania (np. szamot), elementy ceramiczne, elementy zapłonowe, czujniki, czujniki komory spalania i czujniki temperatury
3. Lakier, powłoki powierzchniowe (np. uchwyty, osłony)
4. Uszczelki
5. Kamienie naturalne, kamienie termiczne itp.

obowiązuje od 1 lipca 2023 r.

11. INFORMACJE DOTYCZĄCE UTYLIZACJI

Firma RIKA Innovative Ofentechnik GmbH postawiła sobie za cel, aby jej produkty były przyjazne dla środowiska przez cały cykl życia. Czujemy się zobowiązani do realizacji tego celu również po zakończeniu cyklu życia produktu.

Uwaga
W celu prawidłowej utylizacji urządzenia zalecamy skontaktowanie się z lokalną firmą zajmującą się utylizacją odpadów.

Uwaga
W celu prawidłowego demontażu urządzenia prosimy o kontakt z autoryzowanym sprzedawcą RIKA.

Uwaga
Zalecamy wyjęcie elementów narażonych na działanie ognia, takich jak szkło, wnęki spalania, ruszty, płyty ciągu, płyty odchylające, wykładziny komory spalania (np. szamot), elementy ceramiczne, Piec na drewno nie posiada elementów zapłonowych, czujniki, czujniki temperatury w komorze spalania oraz czujniki temperatury, a Nie wolno wyrzucać wraz z odpadami komunalnymi.

Informacje dotyczące poszczególnych elementów urządzenia

- **Elementy elektryczne i elektroniczne:** Należy wyjąć elementy elektryczne i elektroniczne z urządzenia. Elementów tych nie wolno wyrzucać wraz z odpadami komunalnymi. Należy je utylizować w sposób zgodny z przepisami, korzystając z systemu odbioru zużytego sprzętu elektrycznego i elektronicznego.
- **Szamot w komorze spalania:** Należy wyjąć z urządzenia elementy szamotowe zamontowane w komorze spalania. Jeśli są obecne, należy najpierw usunąć elementy mocujące. Elementy szamotowe mające kontakt z ogniem lub spalinami należy zutylizować; ponowne wykorzystanie lub recykling nie są możliwe.
- **Wermikulit w komorze spalania:** Należy wyjąć z urządzenia wermikulit, który został zamontowany w komorze spalania. Jeśli występują elementy mocujące, należy je wcześniej usunąć. Wermikulit, który miał kontakt z ogniem lub spalinami, należy zutylizować; ponowne wykorzystanie lub recykling nie są możliwe.
- **Płytka ceramiczno-szklana:** Należy zdemontować płytkę ceramiczno-szklaną za pomocą odpowiedniego narzędzia. Usunąć uszczelki i, jeśli są, oddzielić je od ramy. Przezroczysta płytka ceramiczno-szklana zasadniczo nadaje się do recyklingu, jednak w tym celu należy ją posortować na płytki z dekoracją i bez dekoracji. Płytkę ceramiczno-szklaną można utylizować jako odpady budowlane.
- **Blacha stalowa:** Elementy urządzenia wykonane z blachy stalowej należy zdemontować poprzez odkręcenie śrub lub wygięcie (lub alternatywnie poprzez mechaniczne rozdrobnienie). Jeśli są obecne, należy wcześniej usunąć uszczelki. Części z blachy stalowej należy zutylizować jako złom metalowy.
- **Odlewy:** Elementy urządzenia wykonane z odlewów należy zdemontować poprzez odkręcenie lub wygięcie (lub alternatywnie poprzez mechaniczne rozdrobnienie). Jeśli są obecne, należy wcześniej usunąć uszczelki. Odlewy należy zutylizować jako złom metalowy.
- **Kamień naturalny:** Usunąć istniejący kamień naturalny mechanicznie za pomocą urządzenia i zutylizować jako odpady budowlane.
- **Uszczelki (włókno szklane):** Należy mechanicznie wyjąć uszczelki z urządzenia. Elementów tych nie wolno wyrzucać wraz z odpadami komunalnymi, ponieważ odpadów z włókna szklanego nie da się zniszczyć w procesie spalania. Uszczelki wykonane z włókna szklanego i ceramicznego (sztuczne włókna mineralne) należy utylizować.
- **Uchwyty i elementy dekoracyjne z metalu:** Jeśli są obecne, należy zdemontować uchwyty i elementy dekoracyjne z metalu oraz zutylizować je jako złom metalowy.

Uwaga
W przypadku wszystkich elementów należy uwzględnić lokalne możliwości utylizacji.

Fragment wykazu kodów odpadów zawartego w rozporządzeniu w sprawie europejskiego wykazu odpadów

Klasyfikacja odpadów	Rodzaj odpadów
15 01 03	Opakowanie drewniane
17 01 03	Płytki i ceramika
17 02 02	Szkło
17 04 05	Żelazo i stal
17 05 04	Podłoże i kamienie

Utylizacja sprzętu elektrycznego i recykling

Poprzez wdrożenie europejskiej dyrektywy 2012/19/UE w sprawie zużytego sprzętu elektrycznego i elektronicznego (WEEE) oraz innych lokalnych przepisów wspieramy tworzenie systemów odbioru i recyklingu.

Zużyty sprzęt można bez problemu dostarczyć do gminnych punktów zbiórki odpadów w celu recyklingu. Należy w tym zakresie przestrzegać przepisów krajowych.



Urządzenia nie wolno wyrzucać wraz z zwykłymi odpadami komunalnymi.

12. ZGODNOŚĆ Z PRZEPISAMI UE

CE

Ten produkt jest zgodny z przepisami UE.

Firma RIKA Innovative Ofentechnik GmbH niniejszym oświadcza, że niniejsze urządzenie spełnia zasadnicze wymagania oraz inne stosowne przepisy dyrektywy 2015/1185/UE.

Aktualną, obowiązującą wersję deklaracji zgodności (DoC) można znaleźć pod adresem www.rika.pl.

Z41718_CONNECT_WOOD_PL | 5.11.2026

RIKA Innovative Ofentechnik GmbH
Müllerviertel 20
4563 Micheldorf / AUSTRIA
Tel.: +43 (0) 7582/686-41, faks: -43
verkauf@rika.at **www.rika.at**

W razie wątpliwości jedyną obowiązującą wersją jest wersja niemiecka. Zastrzegamy sobie prawo do zmian technicznych i wizualnych, a także do błędów typograficznych i drukarskich.

© 2026 | RIKA Innovative Ofentechnik GmbH