CORSO

Manual de funcionamiento

RIKA®

ÍNDICE

1. EXPLICACIÓN SÍMBOLOS 3

2. DOCUMENTACIÓN TÉCNICA - ECODESIGN 4

3. DATOS TÉCNICOS 6
Listado piezas de repuesto, despiece 6
Descripción general piezas de repuesto con números de referencia 8
Dimensiones 9
Cantidad de combustible 9
Datos técnicos 9
Embalaje 9
Conexión eléctrica 9

4. INFORMACIÓN IMPORTANTE 10
Advertencias e instrucciones generales de seguridad 10
Primer encendido 10
Distancias de seguridad (distancias mínimas) 10
Antes del montaje 11
La conexión correcta a la chimenea 11
Conducción de aire de convección 11

5. BREVE INFORMACIÓN SOBRE EL COMBUSTIBLE: PELLETS 12
¿Qué son los pellets? 12
Especificación de los pellets de madera según la norma ENplus– A1 12
Adición de combustible durante el funcionamiento con pellets 12
Almacenaje de pellets 12

6. TECNOLOGÍA Y FUNCIONES DE SEGURIDAD 13
Confort de uso 13
Máxima eficiencia, mínimo nivel de emisiones 13
Monitorización de presión negativa 13
Desconexión por baja temperatura 13
Protección frente a sobreintensidades 13
Ciclo automático de limpieza 13
Monitorización de componentes 13
Monitorización del motor helicoidal 13
Fallo eléctrico (durante el funcionamiento) 13
Fallo eléctrico (durante el inicio) 13

7. INSTALACIÓN DE LA ESTUFA 14
Conexión a la chimenea 14
Conexión a una chimenea de acero inoxidable 14
Aire de combustión 14
Alimentación de aire de combustión externo 14

8. MONTAJE/DESMONTAJE DE PIEDRA Y ELEMENTOS OPCIONALES 15
Desmontaje de panel lateral 15

9. OPCIONES CONFORT 16
Sensor de ambiente/sensor de ambiente inalámbrico 16
Interfaz 16
Termostato de ambiente externo 16
Conexión externa puente de cables 16
Opción FIRENET 16
Control de voz RIKA VOICE 16

10. MANTENIMIENTO 17
Apertura de la puerta de la cámara de combustión 17
Limpieza diaria del vaso de combustión 17
Limpieza del sensor de temperatura de llama 17
Vaciado del cenicero 17
Limpieza del vidrio 17
Limpieza de las superficies pintadas 17

11. LIMPIEZA 18
Aberturas de aire de convección 18
Entrada aire de combustión 18
Limpieza del depósito de pellets 18
Limpieza de los tubos de salida de humos 18
Rodamientos 18
Inspección de la junta de la puerta 18
Conductos de gases de combustión y canal de recolección de gases de combustión 19

12. PROBLEMAS - POSIBLES SOLUCIONES 21
Problema 1 21
Problema 2 21
Problema 3 21

13. INSTRUCCIONES SOBRE EL PROTOCOLO DE PUESTA EN MARCHA 22
Instrucción del usuario 22

14. CONDICIONES DE GARANTÍA 24

15. CONDICIONES DE LA GARANTÍA LEGAL 24

16. INFORMACIÓN SOBRE EL RECICLADO 25
Información sobre cada uno de los componentes de la unidad 25
Extracto del código de residuos del Reglamento de la Lista Europea de Residuos 25
Eliminación y reciclaje de componentes electrónicos 25

17. RESPETO DE LA NORMATIVA DE LA UE 25

1. EXPLICACIÓN SÍMBOLOS

...Nota importante

...Consejo útil

...Llave Allen #2

...Hex #10

...Llave Allen #6

...Manual

...Llave fija #15

DOCUMENTACIÓN TÉCNICA

según el reglamento de la comisión
(UE) 2015/1185 y 2015/1186
Ecodesign

Datos de contacto del fabricante

Fabricante:	RIKA Innovative Ofentechnik GmbH
Contacto:	Andreas Bloderer
Dirección:	Müllerviertel 20 4563 Micheldorf Austria

Detalles del dispositivo

Identificador de modelo:	CORSO
Modelos equivalentes:	-
Laboratorio notificado:	Technische Universität Wien, Getreidemarkt 9/166, 1060 Wien, Austria
Laboratorio notificado #:	1746
Número de informe de prueba:	PL-15056-P
Aplicación de normas armonizadas:	EN14785:2006
Otras normas/especificaciones técnicas aplicadas:	-
Función de calefacción indirecta:	Nein
Salida de calor directa:	8 kW
Salida de calor indirecta:	-

Características de funcionamiento con combustible preferido

Eficiencia energética de calefacción estacional ηs :	80,2 %
Eficiencia energética de calefacción estacional RIKATRONIC ηs :	-
Índice de eficiencia energética:	121
Índice de eficiencia energética RIKATRONIC:	-

Precauciones especiales de montaje, instalación o mantenimiento

Deben respetarse las distancias de protección contra incendios, de seguridad, así como las distancias a los materiales de construcción inflamables.

En todo momento debe garantizarse el suministro suficiente de aire de combustión para el aparato. Los sistemas de aspiración de aire, pueden interferir en el suministro de aire de combustión.

Para el dimensionamiento de la chimenea deben tenerse en cuenta los valores de los gases de combustión del aparato.

Características cuando se función, exclusivamente, con combustible preferido

Potencia calorífica			
Potencia calorífica nominal	P_{nom}	8	kW
Potencia calorífica mínima	P_{min}	2,5	kW
Eficiencia útil			
Rendimiento útil a la potencia calorífica nominal	$\eta_{th,nom}$	90,7	%
Rendimiento útil con la mínima potencia calorífica	$\eta_{th,min}$	93,8	%
Consumo de electricidad auxiliar			
Con la potencia calorífica nominal	el_{max}	0,02	kW
Con una potencia calorífica mínima	el_{min}	0,01	kW
En modo de espera	el_{SB}	0,003	kW
Necesidad de presencia de llama piloto permanente			
Necesidad de presencia de llama piloto	P_{pilot}	n.A.	kW

Tipo de potencia calorífica/control de la temperatura ambiente	
potencia calorífica de una etapa, sin control de la temperatura ambiente	Sí
dos o más etapas manuales, sin control de la temperatura ambiente (**)	No
con termostato mecánico de control de la temperatura ambiente (**)	No
con control electrónico de la temperatura ambiente (**)	No
con control electrónico de la temperatura ambiente y temporizador diario (**)	No
con control electrónico de la temperatura ambiente y temporizador semanal (**)	No
Control de la temperatura ambiente con detección de presencia (**)	No
Control de la temperatura ambiente con detección de ventanas abiertas (**)	No
con opciones de control remoto (**)	No

Detalles del combustible

Combustible	Combustible preferido:	Otros combustibles adecuados:	η_s [%]	Emisiones de la calefacción de espacios a la potencia calorífica nominal (*)				Emisiones de la calefacción de espacios con la mínima potencia calorífica (*)(**)			
				PM	OGC	CO	NO_x	PM	OGC	CO	NO_x
				mg/Nm^3 (13% O_2)				mg/Nm^3 (13% O_2)			
Troncos de madera, contenido de humedad ≤ 25 %	No	No	-	-	-	-	-	-	-	-	-
Troncos de madera RIKATRONIC, contenido de humedad ≤ 25 %	No	No	-	-	-	-	-	-	-	-	-
Madera comprimida, contenido de humedad < 12 %	Sí	No	80,2	18	5	85	136	-	-	-	-
Otra biomasa leñosa	No	No	-	-	-	-	-	-	-	-	-
Biomasa no leñosa	No	No	-	-	-	-	-	-	-	-	-
Antracita y carbón de vapor seco	No	No	-	-	-	-	-	-	-	-	-
Coca dura	No	No	-	-	-	-	-	-	-	-	-
Coca de baja temperatura	No	No	-	-	-	-	-	-	-	-	-
Carbón bituminoso	No	No	-	-	-	-	-	-	-	-	-
Briquetas de lignito	No	No	-	-	-	-	-	-	-	-	-
Briquetas de turba	No	No	-	-	-	-	-	-	-	-	-
Briquetas de combustibles fósiles mezclados	No	No	-	-	-	-	-	-	-	-	-
Otros combustibles fósiles	No	No	-	-	-	-	-	-	-	-	-
Mezcla de briquetas de biomasa y combustibles fósiles	No	No	-	-	-	-	-	-	-	-	-
Otra mezcla de biomasa y combustible sólido	No	No	-	-	-	-	-	-	-	-	-

(*) PM = polvo, OGC = compuestos orgánicos gaseosos, CO = monóxido de carbono, NOx = gases nitrosos

(**) Sólo se requiere cuando se aplican los factores de corrección F(2) o F(3)

Firmado por y en nombre del fabricante por:
Andreas Bloderer / gestión de productos

Micheldorf, 16.12.2021

RIKA®
Innovative Ofentechnik GmbH
A-4563 Micheldorf, Müllerviertel 20
Tel.: +43 (0)7582/686-14, Fax DW: -43
www.rika.at

válida. Reservado el derecho a realizar modificaciones técnicas y visuales, así como a cometer errores sintácticos y de imprenta.

© 2021 | RIKA Innovative Ofentechnik GmbH

3. DATOS TÉCNICOS

Listado piezas de repuesto, despiece

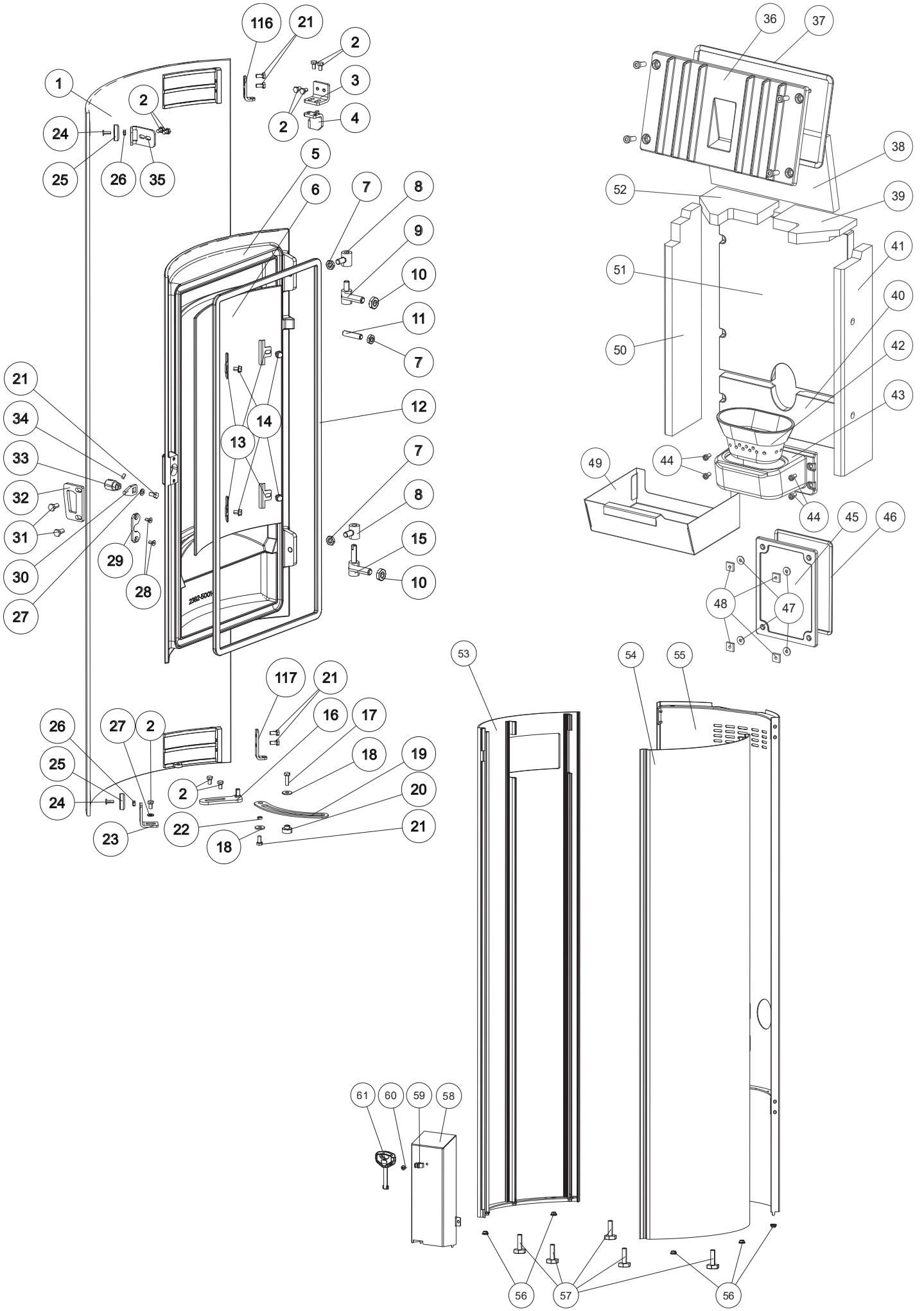

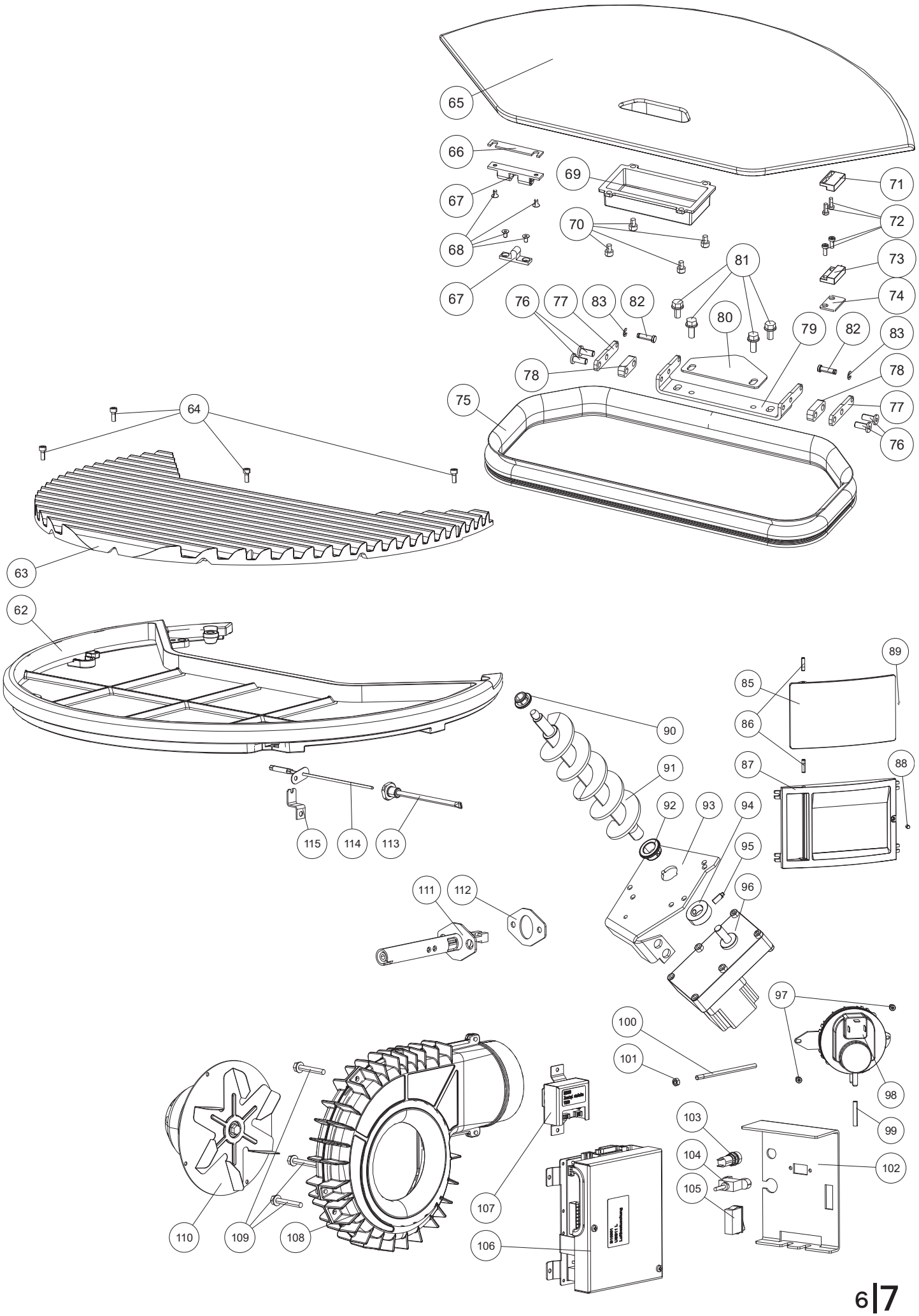
65
66
67
68
67
69
70
71
72
73
74
81
80
79
82
83
78
76
77
83
82
78
75
77
76
64
63
62
89
85
86
87
88
90
91
92
93
94
95
96
115
114
113
111
112
97
98
100
101
99
103
104
105
102
110
109
108
107
106

Descripción general piezas de repuesto con números de referencia

Nr.	Art.Nr.	Descripción
1	B17817	Puerta decorativa
2	N111964	Tornillo de cabeza hexagonal
3	L02698	Soporte de bisagra
4	L02699	Bisagra
5	Z35631	Puerta de la cámara de combustión negra
6	Z35639	Cristal de la puerta de cámara de combustión
7	N105378	Tuerca hexagonal
8	B17524	Suspensión negra
9	B17405	Suspensión
10	N111780	Tuerca hexagonal
11	N112159	Tornillo de sujeción
12	N112551	Cordón de sellado redondo gris D11 (1m)
13	L00475	Soporte de cristal
14	N107488	Tornillo de cabeza hexagonal
15	B15825	Suspensión BA1
16	B17511	Bisagra
17	N112140	Tornillo de cabeza hexagonal
18	N100169	Arandela
19	L02769	Placa de tope
20	Z36339	Perno de tope
21	N111950	Tornillo de cabeza hexagonal
22	Z27866	Distancia
23	L02701	Soporte imán
24	N111856	Tornillo allen avellanado M04x12
25	Z34939	Imán
26	N111975	Tuerca hexagonal M04
27	N111965	Arandela M05
28	N111856	Tornillo allen avellanado M04x12
29	L02219	Placa de sujeción
30	L02220	Lengüeta de bloqueo
31	N110032	Tornillo de cabeza hexagonal
32	L01998	Cubrejunta de bloqueo
33	Z34857	Perno de bloqueo
34	N111801	Tornillo de sujeción
35	L02702	Soporte imán superior
36	Z35628	Tapa cámara de combustión
	N111960	Tornillo allen
	N112207	Tuerca ciega remachable
37	N100476	Cordón de sellado negro D10
38	Z36130	Placa de tiro 2
39	Z38565	Placa de tiro derecha
40	Z36581	Panel de fundición trasero inf. negro
41	Z36128	Revestimiento interno derecho
42	Z35804	Cavidad de combustión
43	B17529	Soporte de cavidad
44	N111846	Tornillo allen M06x12
45	Z35451	Tapa de limpieza
46	N103066	Cordón de sellado redondo negro D06
47	N111965	Arandela M05
48	N111959	Tuerca cuadrada M05
49	L02694	Cenicero
50	Z36127	Revestimiento interno izquierdo
51	Z36580	Panel de fundición trasero superior negro
52	Z38564	Placa de tiro izquierda
53	B17514	Revestimiento lateral izquierdo cpl.
54	B17513	Revestimiento lateral derecho cpl.
55	Z36140	Panel trasero completo
56	N111730	Ojal de goma
57	N112490	Tornillo de ajuste de altura negro
58	Z36132	Cubierta
59	Z35691	Abrazadera de acero
60	N112136	Tornillo autoroscante
61	N112017	Llave

Nr.	Art.Nr.	Descripción
62	Z36134	Marco de tapa
63	Z36142	Inserto de tapa
64	N112162	Tornillo cilíndrico
65 *1	Z36143	Tapa de depósito
	B17517	Tapa de depósito completa
66	L02767	Base de bloqueo
67	N110461	Pestillo de doble bola
68	N111885	Tornillo allen
69	Z36111	Tapa
70	N111990	Tornillo allen
71	N111732	Interruptor magnético parte sup.
72	N112165	Tornillo allen
73	N111733	Interruptor magnético parte inf.
74	L01445	Separador de interruptor
75	N112519	Junta de depósito
76 *1	N100751	Tornillo allen plano
77 *1	L03483	Placa de bisagra
78 *1	L03482	Placa intermedia de bisagra
79 *1	L02706	Bisagra para tapa de depósito
80 *1	L02709	Placa de tope tapa de depósito
81 *1	N112240	Tornillo autoroscante M05x10
82 *1	Z36145	Perno de bisagra
83	N110501	Dispositivo de seguridad de eje
85	B18679	Compuerta pantalla cpl. negro
	B18680	Compuerta pantalla cpl. blanco
86	N112166	Tornillo descabezado
87	B17515	Pantalla completa
88	Z36151	Pin cilíndrico
89	N112108	Imán
90	Z35183	Rodamiento Di10
91	B16967	Transportador de tornillo sinfín
92	Z35182	Rodamiento Di16
93	L00797	Placa de soporte motor
94	Z11915	Anillo de sujeción tornillo sinfín
95	N112499	Tornillo de sujeción allen con pin
96	N112030	Motor para tornillo sinfín de regulación continua
97	N103990	Tornillo allen M04
98	N112102	Interruptor diferencial de presión
99	N111551	Manguera de silicona
100	Z35096	Tubo de presión
101	N106175	Tuerca hexagonal
102	Z36131	Soporte sistema eléctrico
103	N111604	Fusible 2,5 A
104	N111989	Cable USB
105	N112016	Interruptor de alimentación
106	B16561	Placa base USB11
107	B16030	Placa adicional motor, incl. cable
108	B16155	Carcasa ventilador de tiro de aspiración
109	N105627	Tornillo autoroscante
110	N111581	Motor de ventilador de tiro de aspiración
111	B17166	Ignición cerámica
112	Z36290	Junta de ignición
113	B16053	Tubo de sensor
114	B16114	Sensor de temperatura
115	L02695	Soporte de sensor de llama
116	L02703	Bisagra superior
117	L02704	Bisagra inferior
	B17510	Mazo de cableado Corso
	Z35018	Cable para pantalla táctil 1,25 m
	Z34841	Cable por placa adicional
	E15898	Conjunto de juntas
	*1	solicitar artículo B17517 hasta el n.° de serie 1424707

Nota: Por favor considere que las partes sombreadas pueden diferir ligeramiente del color aunque estén impresas en alta resolución! Las piezas del carenado con daños menores no pueden repararse y, por tanto, deben sustituirse como piezas de recambio. No hay ningún color RAL que coincida con las partes pintadas del carenado.

Dimensiones

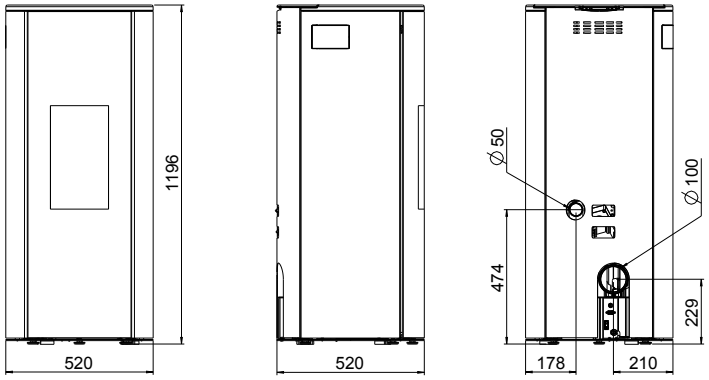

Dimensiones		
Alto	[mm]	1196
Ancho	[mm]	520
Profundidad cuerpo	[mm]	520
Peso		
Peso sin revestimiento	[kg]	~130
Peso con revestimiento de acero	[kg]	~145
Conexión salida de humos		
Salida de humos	[mm]	100
Altura conexión tubo acodado original	[mm]	-
Profundidad total tubo acodado original	[mm]	-
Distancia pared trasera-tubo acodado original	[mm]	-
Distancia panel trasero al eje del tubo	[mm]	-
Distancia del eje del tubo acodado original, al lateral	[mm]	-
Altura conexión trasera	[mm]	229
Distancia lateral conexión trasera	[mm]	210
Conexión entrada de aire		
Diámetro	[mm]	50
Altura conexión	[mm]	474
Distancia lateral	[mm]	178
Conexión aire de convección MULTIAIR		
Diámetro	[mm]	-
Altura conexión	[mm]	-
Separación lateral	[mm]	-

Cantidad de combustible

	Carga nominal	Carga parcial
Cantidad combustible	1,9 kg/h*	0,6 kg/h*
Duración de la combustión con depósito de pellets lleno	~18 h*	~57 h*

*Los valores en la práctica, pueden variar en función de la calidad de los pellets utilizados.

Nota
El consumo de pellets depende del tamaño de los pellets. Cuanto mayor sea el tamaño, más lenta será la alimentación y viceversa.

Datos técnicos

Datos técnicos		
Rango de potencia	[kW]	2,5 - 8
Necesidad de aire fresco	[m³/h]	18
Capacidad de calentamiento (dependiendo del aislamiento de la casa)	[m³]	50 - 220
Consumo de combustible	[kg/h]	≤1,9
Capacidad del container de pellet*	[l/kg]	46/~30
Conexión eléctrica	[V]/[Hz]	230/50
Consumo medio	[W]	~20
Fusible	[A]	2,5 AT
Eficiencia	[%]	90,7
CO_2	[%]	11,5
Emisiones CO al 13% O_2	[mg/m_N^3]	85
Emisiones de polvo	[mg/m_N^3]	18
Caudal gas de salida	[g/s]	5,4
Temperatura salida de humos	[°C]	203,5
Requerimiento mínimo de tiro	[Pa]	3

*La capacidad en kg puede diferenciarse debido a distintas densidades aparentes de los pellets.

Los propietarios de la estufa o los autorizados al uso de la estufa deben archivar la documentación técnica para presentarla, posteriormente, si las autoridades o la inspección de sistemas de calefacción así lo requirieran.

Nota
Tenga presente la normativa nacional y europea, así como la normativa local vigente para la instalación y el uso de estufas!

Embalaje

Nos importa su primera impresión!

El embalaje de su nueva estufa de leña ofrece una protección extraordinaria frente a daños. No obstante, durante el transporte pueden producirse daños en la estufa o sus accesorios.

Nota
Examine su estufa después de recibirla para detectar posibles daños y su integridad. Notifique cualquier desperfecto de inmediato a su distribuidor. Al extraerla de su embalaje, procure que los revestimientos de piedra permanezcan intactos. Pueden producirse ligeros arañazos en el material. Los revestimientos de piedra están excluidos de la garantía.

El embalaje de su nueva estufa es en gran medida inocuo para el medio ambiente.

Consejo
La superficie de madera del embalaje no está tratada y, por tanto, puede quemarse en su estufa (excepto si es una estufa de pellets) después de haber retirado los clavos o tornillos. Las cajas de cartón y láminas de PE pueden depositarse sin problemas en los puntos de recogida de residuos para su reciclaje.

Conexión eléctrica

La estufa viene con un cable de alimentación de 2 m. de longitud con euroconector integrado. Este cable debe conectarse a una toma de 230 V/50 Hz. La potencia eléctrica media consumida es de aproximadamente 20 W durante el modo calefacción estándar. Durante el proceso de ignición automático es de unos 150 W. El cable de alimentación debe tenderse de forma que se evite cualquier contacto con superficies exteriores calientes o puntiagudas.

4. INFORMACIÓN IMPORTANTE

Advertencias e instrucciones generales de seguridad

Asegúrese de observar las siguientes advertencias generales.

- Antes de instalar y poner en marcha la estufa, lea atentamente el manual completo. Tenga siempre presentes las disposiciones y legislación nacionales, así como las normas y reglamentos locales vigentes.
- Las estufas RIKA sólo deben instalarse en estancias con humedad normal (áreas secas según VDE 0100 parte 200). Las superficies de la estufas no están protegidas contra salpicaduras y no se pueden instalar en zonas húmedas.
- Para el transporte de su estufa solo debe utilizar elementos auxiliares de transporte con suficiente capacidad portante.
- Su estufa no es apta para su uso como escalera o andamio.
- La quema del combustible genera energía calorífica que provoca un fuerte calentamiento de la superficie de la estufa, puertas, asas de las puertas y de la manija de mando, cristales de las puertas, salidas de humos y, posiblemente también, de la pared frontal de la estufa. Está prohibido el contacto con estas partes sin la protección o medios auxiliares adecuados, como, p. ej., guantes de protección térmica o medios de accionamiento (asa).
- Advierta a los niños sobre este peligro particular y mantenga la estufa lejos de su alcance durante el funcionamiento de la calefacción.
- Utilice exclusivamente el material de combustión autorizado.
- La combustión o colocación de materiales fácilmente inflamables o explosivos, como botes de spray o similares, en la cámara de combustión, así como el almacenaje cerca de su estufa están estrictamente prohibidos debido al peligro de explosión.
- Al realizar la recarga, el usuario no debe llevar ropa amplia ni fácilmente inflamable.
- Asegúrese de que no caen brasas fuera de la cámara de combustión sobre material inflamable.
- Está prohibido posar o colocar objetos no resistentes al calor sobre la estufa o junto a ella.
- No coloque ropa para secarla sobre la estufa.
- Los tendederos de ropa o similares deben encontrarse a una distancia suficiente de la estufa: ¡PELIGRO ELEVADO DE INCENDIO!
- Durante el funcionamiento de la estufa está prohibido procesar materiales fácilmente inflamables o explosivos en la misma habitación o en habitaciones contiguas.
- Si la estufa tiene un funcionamiento continuo, el resultado es un mayor desgaste de las piezas sometidas a esfuerzos térmicos. Puede acortar los intervalos de limpieza. ¡Por lo tanto, por favor, siga estrictamente los requisitos de limpieza y mantenimiento!

Nota
¡Los residuos y líquidos no deben quemarse en la estufa!

Nota
PRECAUCIÓN durante el llenado del depósito de almacenamiento. La apertura del depósito de pellets es suficientemente grande para garantizar un fácil llenado. Tenga mucho cuidado de que no caigan pellets en las aletas de convección y el cuerpo de la estufa caliente. Puede causar una gran cantidad de humo.

Consejo
Se recomienda el llenado del depósito de pellets con la estufa fría.

Nota
¡Para prevenir sobrecalentamiento en los componentes internos de la estufa, nunca tape la salida del aire de convección!

Nota
Su estufa se expande y contrae durante las fases de calentamiento y enfriamiento. Esto a veces puede dar lugar a pequeños ruidos de estiramiento o crujidos. Esto es normal y no es motivo de queja.

Primer encendido

El cuerpo de la estufa, al igual que diversas partes de acero, piezas de fundición y tubos de humos, están pintados con una pintura resistente al calor. Durante el primer encendido, la pintura se seca un poco más. Esto puede causar un ligero olor. Debe evitarse tocar o limpiar las superficies pintadas durante el curado de la pintura. El curado de la pintura culmina tras el funcionamiento a alta potencia.

Distancias de seguridad (distancias mínimas)

Nota
1. Para objetos no inflamables
a > 40 cm b > 10 cm
2. Para objetos inflamables y muros de carga de hormigón armado
a > 80 cm b > 10 cm

Consejo
para trabajos de servicio y mantenimiento, le pedimos mantener una distancia mínima de 20 cm hacia los lados y detrás de la estufa.

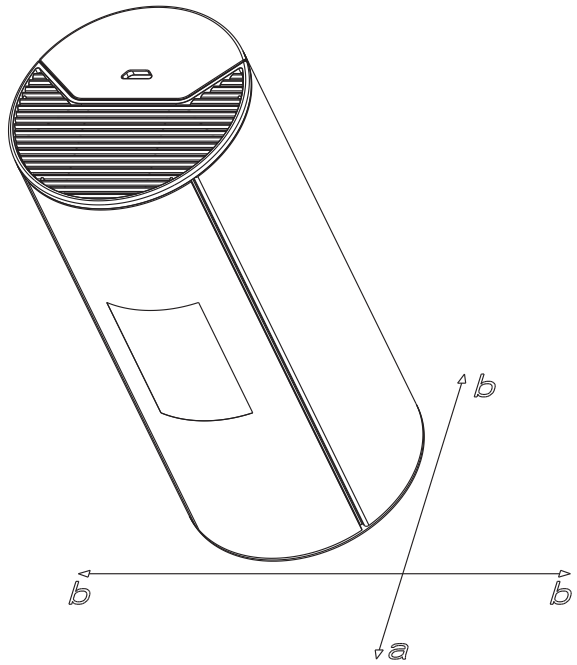

Antes del montaje

Capacidad portante del suelo
Antes de la instalación, asegúrese de que la capacidad portante de la subestructura soporta el peso de la estufa.

Nota
No deben realizarse modificaciones en la estufa. Esto inevitablemente conduce a la pérdida de la garantía.

Protección del suelo
En suelos inflamables (madera, moqueta, etc.) se recomienda una base de vidrio, chapa de acero o cerámica. Por favor, observe los reglamentos y disposiciones específicas del país.

Conexión para la salida de humos

- Los tubos de salida de humos son una fuente especial de peligro por la propia salida de gases y peligro de incendios. Para su colocación y montaje, consulte a un distribuidor autorizado.
- Tenga presente, al conectar su tubo de salida de humos a la chimenea, en la zona de las paredes revestidas de madera, las directrices de montaje.
- Tenga presente siempre la formación de gases de combustión y las condiciones de tiro con climatología adversa (condiciones climáticas de inversión).
- Si se alimenta una cantidad insuficiente de aire de combustión puede producirse una concentración de humo en su vivienda o una fuga del gas de combustión. Además, pueden formarse acumulaciones nocivas en la estufa y la chimenea.
- Deje que se apague la combustión y compruebe que los tubos de salida de gases de combustión y la entrada de aire están libres y limpios. En caso de duda, avise siempre al profesional especializado en chimeneas, ya que una avería en el tiro también puede estar relacionada con su chimenea.

La conexión correcta a la chimenea

Hay varias maneras de conectar su estufa a la chimenea, por ejemplo:

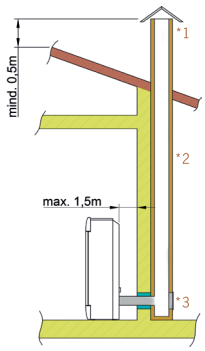

1) Paraviento, 2) chimenea, 3) apertura de inspección

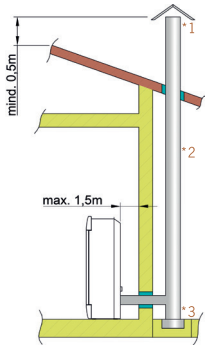

1) Paraviento, 2) tubo de doble pared de acero inoxidable, 3) apertura de inspección

Para la selección de la conexión y asegurar una adecuada unión entre la estufa y la chimenea, lea la sección de «INSTALACIÓN DE LA ESTUFA» o pregunte a su profesional responsable especializado en chimeneas.

Estufas tipo 1 (BA 1):

- Apta para uso compartido. (Véase la normativa regulatoria del país).
- Funcionamiento exclusivo con la puerta de la cámara de combustión cerrada.
- La puerta de la cámara de combustión se debe mantener cerrada cuando la estufa no está en funcionamiento.
- El cálculo y el dimensionamiento incorrectos de la chimenea pueden provocar el alquitranado en la chimenea, es decir, la deposición de sustancias altamente inflamables, como hollín y alquitrán, y como resultado conducir a un incendio en la chimenea.
- Si se produce un incendio en la chimenea, desenchufe la estufa. Llame a los bomberos y asegúrese de poner fuera de peligro a todos los residentes, incluido usted.

Nota
Su estufa de pellets ha sido testada como de aire independiente de la habitación, de acuerdo a la norma EN14785 y puede funcionar de manera dependiente o independiente del aire de la habitación.

FUNCIONAMIENTO CON AIRE INDEPENDIENTE DE LA HABITACIÓN:
Si el conducto de suministro de aire y los conductos de humos están sellados, la estufa corresponde a las chimeneas independientes del aire de la habitación tipo FC62x de acuerdo con los principios de aprobación del Deutsches Institut für Bautechnik (DIBt). Debido a su modo de operación, la estufa también puede instalarse en unidades que son permanentemente impermeables al aire de acuerdo con el estado de la técnica y en unidades equipadas con sistemas de ventilación mecánica.

FUNCIONAMIENTO CON AIRE DEPENDIENTE DE LA HABITACIÓN:
En combinación con instalaciones de ventilación en la habitación (por ejemplo, control de ventilación y sistemas de ventilación, extractores, etc.) hay que asegurarse de que la estufa y el sistema de aire de la habitación se controlan y salvaguardan mutuamente (por ejemplo, a través de un controlador de presión diferencial). Se debe garantizar la alimentación de aire de combustión necesario de aprox. 20 m^3/h.

Tenga en cuenta, siempre consultando con su profesional responsable especializado, las normas y regulaciones locales aplicables. Para cambios realizados tras la impresión de este manual, no asumimos responsabilidades. Nos reservamos el derecho de hacer cambios.

Conducción de aire de convección

Sólo para estufas MULTIAIR:
La estufa trae de fábrica una cubierta sobre el ventilador de convección que evita el calor directo a la pared.

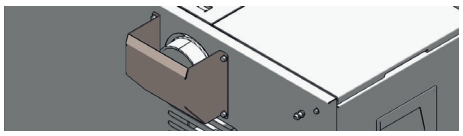

Imagen de icono

No se permite el funcionamiento sin la tapa o sin los tubos de convección. El caso omiso, anula la garantía y no se responde de los daños.

- La cantidad de aire de convección y la temperatura por ventilador están diseñadas para calentar una habitación adicional.
- Tenga en cuenta las normas de seguridad regionales contra incendios y tenga clara su situación respecto a la autoridad competente.
- El temperatura máxima del aire de convección es de 180 ° C en la salida.
- La línea de aire de convección debe ser tan corta como sea posible.
- El número de desviaciones debe ser el menor posible.

Nota
Por favor, tenga en cuenta, al conectar el aire de convección, la normativa nacional específica de cada país sobre construcción y protección contra incendios. La instalación y montaje deben ser realizados solo por personal especializado autorizado.

5. BREVE INFORMACIÓN SOBRE EL COMBUSTIBLE: PELLETS

¿Qué son los pellets?

Los pellets de madera son un combustible normalizado. Todo fabricante debe atenerse a determinadas bases para permitir un calentamiento perfecto y energéticamente eficiente con los pellets. Los pellets se fabrican a partir de residuos de la madera de aserraderos y carpinterías, así como de despojos de madera de empresas de silvicultura. Los productos obtenidos son triturados, secados y comprimidos sin aglomerante para fabricar el «combustible» llamado pellets.

ENplus – Pellets

Es la norma para pellets que sienta las bases en el área de seguridad en el mercado europeo de pellets. Los números de identificación aseguran la trazabilidad de los pellets. En las instalaciones de los fabricantes de pellets, las plantas de producción y el proceso de fabricación se revisan anualmente.

Un sistema de control de calidad asegura que los pellets cumplan realmente los requisitos de la nueva norma, con lo que a su vez, se cumplen los requisitos para un proceso de combustión sin incidentes.

Especificación de los pellets de madera según la norma ENplus– A1

Parámetros	Unidad	ENplus-A1
Diámetro	mm	6 (±1)[2)]
Longitud	mm	3,15 hasta 40[3)]
Densidad aparente	kg/m³	≥ 600
Poder calorífico	MJ/kg	≥ 16,5
Contenido en agua	Ma.-%	≤ 10
Proporción de finos (< 3,15 mm)	Ma.-%	≤ 1
Resistencia mecánica	Ma.-%	≥ 97,5[4)]
Contenido de ceniza	Ma.-%[1)]	≤ 0,7
Temperatura de ablandamiento de ceniza	(DT) °C	≥ 1200
Contenido de cloro	Ma.-% [1)]	≤ 0,02
Contenido de azufre	Ma.-% [1)]	≤ 0,03
Contenido de nitrógeno	Ma.-% [1)]	≤ 0,3
Contenido de cobre	mg/kg [1)]	≤ 10
Contenido de cromo	mg/kg [1)]	≤ 10
Contenido de arsénico	mg/kg [1)]	≤ 1
Contenido de cadmio	mg/kg [1)]	≤ 0,5
Contenido de mercurio	mg/kg [1)]	≤ 0,1
Contenido de plomo	mg/kg [1)]	≤ 10
Contenido de níquel	mg/kg [1)]	≤ 10
Contenido de zinc	mg/kg [1)]	≤ 100

1) En estado anhidro

2) Debe indicarse el diámetro

3) Un máximo de un 1 % de los pellets puede ser más largo que 40 mm,
con longitud máxima de 45 mm

4) Con mediciones realizadas mediante Lignotester (inspección interna)
se aplica el valor límite de ≥ 97,7 Ma.-%

Su estufa de leña solo está aprobada para la combustión de pellets de madera de calidad controlada. Pida a su distribuidor de estufas de pellets combustible comprobado y una lista de fabricantes de combustible supervisados.

Nota
Solo deben utilizarse como combustibles pellets homologados según la norma ENplus-A1. El uso de combustible de baja o mala calidad perjudica el buen funcionamiento de su estufa de pellets y puede incluso invalidar la garantía y, a consecuencia de ello, la responsabilidad sobre productos vinculados a ella.

Nota
¡No se permite la combustión de combustibles sólidos no peletizados (paja, maíz, astilla de madera, etc.)! ¡Tenga presente la prohibición de incineración de residuos! ¡La inobservancia de estas normas, invalida todas las reclamaciones de garantía y puede poner en peligro la seguridad de la unidad!

Adición de combustible durante el funcionamiento con pellets

Nota
¡PRECAUCIÓN durante el llenado! Evitar el contacto directo entre la bolsa de pellets y la estufa caliente. ¡Retirar inmediatamente todos los pellets que pudieran caer cerca de depósito!

Para evitar que el fuego se apague accidentalmente debido a la falta de combustible, recomendamos mantener un nivel adecuado en el depósito. Compruebe el nivel con frecuencia. La tapa del depósito se debe mantener cerrada, excepto durante el llenado.

Si rellena el depósito durante el funcionamiento, (apertura la tapa del depósito), el ventilador se acelerará y el transporte de pellets se detendrá; tan solo se reiniciará el proceso de combustión normal, tras el cierre de la tapa (solo para dispositivos con interruptor magnético).

Capacidad del depósito de pellets (véase DATOS TÉCNICOS).

Almacenaje de pellets

Para no tener problemas de garantía y asegurar la correcta combustión de los pellets de madera, es necesario transportar y almacenar el combustible lo más seco y libre de suciedad posible.

Los sacos de pellets no deben ubicarse en el exterior o exponerlos al ambiente exterior. Esto puede causar obstrucciones en el sinfín de alimentación.

Nota
Los «elementos obstructores del sinfín» están excluidos de la garantía.

6. TECNOLOGÍA Y FUNCIONES DE SEGURIDAD

Los avances tecnológicos que presenta su nueva estufa de pellets son resultado de muchos años de ensayos de laboratorio y experiencia práctica. Las ventajas prácticas de su estufa de pellets-leña son convincentes.

Confort de uso

La regulación de la combustión controlada por microprocesador, optimiza la interacción del ventilador de humos y el sinfín de alimentación, en función de la temperatura actual de la cámara de combustión. Esto garantiza una óptima combustión y funcionamiento.

Con ayuda de la pantalla táctil integrada, es posible controlar todas las funciones de forma centralizada. La unidad de operación interna intuitiva permite controlar la estufa con la mayor sencillez para realizar todas las configuraciones de forma rápida y fácil.

Máxima eficiencia, mínimo nivel de emisiones

Una superficie del intercambiador de calor de grandes dimensiones y un regulador automático del aire de combustión permiten un óptimo aprovechamiento del combustible.

Un suministro continuo dosificado de pellets en un hogar optimizado de hierro gris de fundición de alta calidad, permite una combustión completa con unos niveles óptimos de gases de combustión, y esto está garantizado en cada fase de funcionamiento.

Nota
La regulación automática hace que durante el funcionamiento se escuchen ruidos de llamas, pellets que caen y el control de los componentes electrónicos.

Monitorización de presión negativa

El interruptor presión integrado monitoriza continuamente la presión negativa en la cámara de combustión durante el funcionamiento. Por debajo de un umbral definido, el correcto funcionamiento no se puede garantizar. El modo calefacción se ajustará con un mensaje de error.

Nota
Después de la aparición del mensaje de error, es necesario realizar tareas de mantenimiento o limpieza. Si se vuelve a producir el error, no se garantiza un funcionamiento seguro, el servicio técnico debe ser informado inmediatamente.

Nota
Si la presión de aire cae en la habitación de instalación, p. ej., a través de un extractor conectado o un ventilador de inodoro en la vivienda, el interruptor de presión detiene el funcionamiento de calefacción. Durante el modo calefacción asegúrese de que se garantiza un suministro adecuado de aire fresco.

Desconexión por baja temperatura

Si la temperatura de la estufa desciende por debajo de una temperatura determinada, se configurará el modo calefacción. Esto también puede ocurrir en caso de encendido tardío de los pellets.

Protección frente a sobreintensidades

El aparato viene equipado con un fusible principal (en la parte trasera del aparato) frente a sobreintensidades de corriente.

Ciclo automático de limpieza

La velocidad del ventilador de humos de combustión se incrementa cada hora durante un corto período de tiempo para «soplar» la ceniza de la cavidad de combustión, aumentando la seguridad de funcionamiento. El mensaje de estado LIMPIEZA aparecerá en la pantalla.

Solo en estufas con rejilla de volteo:
Cada 6 horas (intervalo ajustable), adicionalmente, se lleva a cabo un ciclo de limpieza automático. La estufa cambia a apagado de combustión, luego se realiza un proceso de volcado y después se vuelve a encender. En la pantalla aparece de manera continua la indicación de estado LIMPIEZA intensiva. El proceso de volcado se usa para transportar la ceniza y el clinker desde la cavidad de combustión hacia el cenicero.

Nota
Esta función adicional no sustituye a la limpieza manual descrita en el apartado de CUIDADO y LIMPIEZA/MANTENIMIENTO, la cual es absolutamente necesaria y debe completarse con regularidad.

Nota
Durante el proceso de volcado automático (FASE DE INICIO o LIMPIEZA INTENSIVA), el ruido puede desarrollarse temporalmente debido al movimiento de rotación de la rejilla de volteo.

Monitorización de componentes

Todos los componentes eléctricos utilizados son monitoreados constantemente durante su funcionamiento. Si un componente se avería o no puede controlarse correctamente, el funcionamiento se ajusta y se emite una advertencia o mensaje de error (véase manual PANTALLA TÁCTIL).

Monitorización del motor helicoidal

Pellets demasiado largos o húmedos, así como con contenido de polvo demasiado alto (véase BREVE INFORMACIÓN SOBRE EL COMBUSTIBLE PELLETS), pueden causar los llamados «elementos obstructores» en el canal del sinfín. Esto también puede suceder si los pellets se acumulan en la cavidad de combustión y el atasco llega al canal de alimentación. Debido a un mayor consumo de corriente del motor helicoidal saltará el mensaje de error MOTOR DESCARGA BLOQUEADO. El funcionamiento de la estufa se detiene. Por favor, llame al servicio técnico de inmediato.

Fallo eléctrico (durante el funcionamiento)

Tras un breve corte de energía, las funciones operativas que se establecieron antes de la caída de tensión continúan. Si el corte de corriente dura más tiempo, la estufa se reinicia si las condiciones de temperatura o brasas son suficientes. A una temperatura determinada, la estufa entra en apagado de combustión. El ventilador de humos sigue funcionando para quemar los restos de pellets (aproximadamente 10 minutos). A continuación, se reiniciará automáticamente.

Fallo eléctrico (durante el inicio)

Tras un breve corte de energía, el proceso de arranque continúa. Si el fallo de alimentación dura más tiempo, la estufa entrará en fase de apagado de combustión. El ventilador de humos sigue quemando los restos de pellets (aproximadamente 10 minutos). A continuación, se reiniciará automáticamente.

7. INSTALACIÓN DE LA ESTUFA

Nota
El montaje solo puede ser realizado por una empresa especializada autorizada.

Nota
Por favor, cumpla las normas regionales vigentes de seguridad y construcción. Póngase en contacto el profesional especializado en chimeneas a este respecto.

Nota
Utilice únicamente materiales de sellado resistentes al calor, así como cintas de sellado apropiadas, silicona resistente al calor y lana mineral.

Nota
Asegúrese de que el tubo de humo no sobresalga en la sección transversal libre de la chimenea.

Nota
Si el funcionamiento de su estufa está previsto para aire independiente de la habitación, las conexiones de la chimenea para esta aplicación deben sellarse permanentemente. Use siliconas termorresistentes para la colocación del tubo de salida de la estufa del ventilador de los gases de combustión y para el tubo de la chimenea.

Nota
La estufa no debe colocarse nunca sobre un suelo desprotegido.

Consejo
Como elemento auxiliar de montaje y base, se recomienda utilizar cartón ondulado resistente, cajas de cartón o bien, por ejemplo, una alfombra desgastada. Esto le permitirá mover la estufa con cuidado.

Para una conexión profesional, recomendamos el uso de tubos originales de la gama de tubos de salida de humos de RIKA.

Conexión a la chimenea

- La estufa debe estar conectada a una chimenea testada para combustibles sólidos y resistente a la humedad. La chimenea debe estar diseñada para pellets de 100 mm de diámetro y dispositivos de leña de 130 mm a 150 mm por modelo de estufa.
- Evite caminos de gas de combustión demasiado largos hacia la chimenea. La longitud de un tubo de gases de combustión en horizontal no debería ser superior a 1,5 metros.
- Evite muchos cambios de dirección del caudal de gases de combustión hasta la chimenea. Debería instalarse como máximo tres codos en el tubo de salida de gases de combustión.
- Utilice una unión con abertura de limpieza.
- Las conexiones deben ser de metal y deben cumplir con los requisitos de la norma (instalar conexiones herméticas).
- Antes de la instalación se debe hacerse un cálculo de la chimenea. La prueba debe realizarse tanto para uso individual con EN13384-1, como para uso múltiple EN13384-2.
- La presión de alimentación (tiro de la chimenea) no puede exceder de 15 Pa.
- La derivación de los gases de combustión, se debe garantizar incluso durante un apagón temporal.

Nota
Si la conexión a la chimenea es múltiple, se requieren, a seconda di normativa regulatoria del país, equipamientos adicionales de seguridad.

Nota
Debe excluirse la penetración de agua de condensación a través de la conexión de la chimenea. Es posible que sea necesario instalar un anillo de condensado. Pregúntele a su profesional responsable especializado en chimeneas. Los daños causados por la condensación están excluidos de la garantía.

Conexión a una chimenea de acero inoxidable

La conexión debe también ser calculada y verificada bajo las normas EN13384-1 y EN13384-2.

Use sólo tubos aislados de acero inoxidable aislados (doble pared) (no se permiten tubos flexibles de aluminio o acero).

Debe haber una tapa de inspección para la limpieza e inspección regulares.

La conexión del tubo de escape de la chimenea tiene que ser estanca.

Aire de combustión

Todo proceso de combustión precisa oxígeno del aire que nos rodea. Este llamado aire de combustión se extrae de la estancia en estufas individuales sin conexión de aire de combustión externa.

Este aire absorbido debe devolverse a la estancia. En viviendas modernas fluye una cantidad insuficiente de aire a través de las ventanas y puertas muy gruesas. La situación también es problemática debido a los puntos de evacuación de aire adicionales en la vivienda (p. ej., en la cocina o el cuarto de baño). Si usted no puede suministrar una vía de aire de combustión externa, ventile la habitación varias veces al día para evitar una presión negativa en la habitación o una mala combustión.

Alimentación de aire de combustión externo

Solo para equipos aptos para el funcionamiento independiente del aire de la habitación.

- Para un funcionamiento independiente del aire de la habitación, el equipo debe recibir alimentación del aire de combustión a través de una tubo estanco desde el exterior. Según la ley alemana de ahorro energético (EnEV), el tubo de aire de combustión debe poder cerrarse. La posición abierto/cerrado debe estar claramente visible.
- Conecte al colector de aspiración un tubo de Ø 125 mm para estufa de leña o combinada o bien, de Ø 50 mm o Ø 60 mm para estufa de pellets. Fíjela mediante una abrazadera para tubos (no incluida). Para aparatos de pellets con un tubo de conexión más largo, el diámetro debe aumentarse en unos 100 mm después de aproximadamente 1 metro.
- Para garantizar un suministro de aire adecuado, el tubo no debe superar los 4 metros y tener máx. 3 curvas.
- Si el tubo de conexión conduce al exterior, debe terminar con un paravientos.
- En caso de frío extremo, preste especial atención a la congelación de la abertura de suministro de aire (inspección).
- Además, existe la posibilidad de aspirar el aire de combustión directamente desde una habitación suficientemente ventilada (p.ej., el sótano).
- El tubo de suministro de aire de combustión debe ir conectado a la entrada de aire del aparato, de forma permanentemente estanca (pegamento o masilla).
- Si no utiliza la estufa durante periodos prolongados, cierre el tubo de aire de combustión para prevenir la entrada de humedad.

Nota
Tenga presente que en un suministro de aire de combustión desde una ranura de ventilación integrada en la chimenea puede ser problemático. El precalentamiento del aire de combustión provoca una dirección térmica que contrarresta la dirección del flujo. El crecimiento de la pérdida de presión reduce la presión negativa en la cámara de combustión. El fabricante de la estufa debe asegurar que, incluso en un estado de funcionamiento adverso de la chimenea, la resistencia para el aire de combustión sea de 2 Pa como máximo.

Si una o varias de estas condiciones NO se cumplen, generalmente se produciría una combustión incorrecta en la estufa, además de subpresión de aire en la vivienda en la que se ha instalado la estufa.

8. MONTAJE/DESMONTAJE DE PIEDRA Y ELEMENTOS OPCIONALES

Nota
La manipulación del aparato sólo puede realizarse si el enchufe de la estufa se ha desconectado y la estufa se ha enfriado completamente.

Nota
Durante el montaje, no debe dejar caer objetos (tornillos, etc.) en el depósito de combustible, ya que podrían bloquear el sinfín de transporte y causar daños en la estufa.

Nota
Durante todas las tareas de manipulación, debe prestarse especial atención a los dedos y a todos los componentes de revestimiento de la estufa. Elija una superficie de base suave, para evitar arañazos en suelo y paredes de la habitación o en los revestimientos de la estufa.

Desmontaje de panel lateral

Abra la puerta decorativa y levante la tapa de convección.

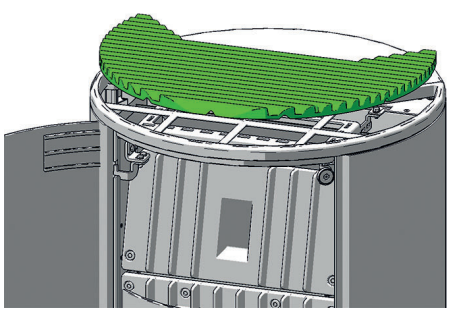

Abra con cuidado la tapa del depósito de pellets hasta el tope, en esta posición permanece abierta. El revestimiento lateral está asegurado con tres tornillos hexagonales. Quítelos, incline el panel lateral hacia fuera y levántelo.

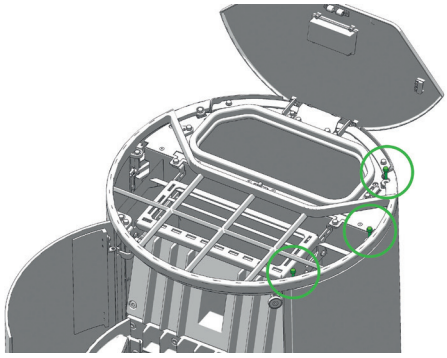

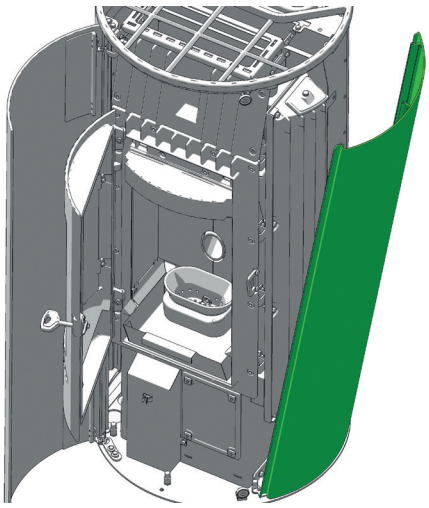

Aquí tiene acceso directo a la placa base. En la ilustración se ve la ranura para el sensor de esp. RIKA marcada en color.

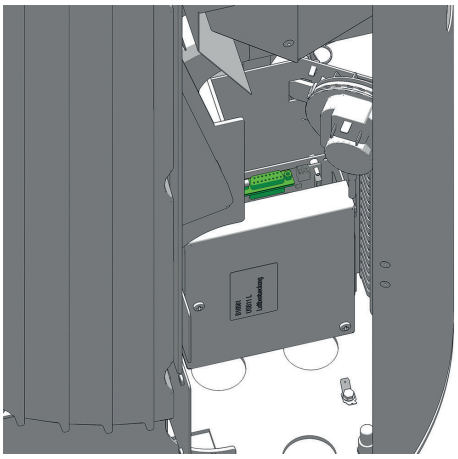

Vuelva a montar las piezas extraídas en el orden inverso.

9. OPCIONES CONFORT

Sensor de ambiente/sensor de ambiente inalámbrico

Con esta opción puede controlar su estufa de leña mediante la temperatura ambiente. Además de la temperatura ambiente, también puede ajustar el horario de calefacción deseado. Durante los intervalos de calefacción, se mantiene la temperatura ambiente seleccionada por usted.

Para más información, consulte el manual del usuario del elemento opcional sensor de ambiente RIKA o sensor de habitación inalámbrico RIKA.

Interfaz

para varias opciones

El SENSOR DE AMBIENTE y el SENSOR DE AMBIENTE INALÁMBRICO deben conectarse con el cable de conexión suministrado a la interfaz (parte posterior de la estufa/interior del dispositivo).

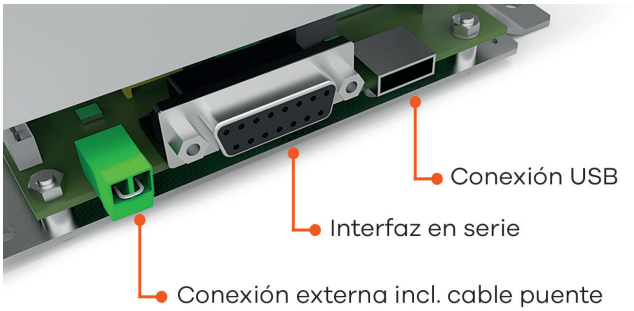

(Estado de salida de fábrica)

Termostato de ambiente externo

Su estufa de leña dispone de una interfaz situada en la pared trasera en la que es posible instalar un termostato de ambiente estándar. Para ello, es necesario utilizar un cable bipolar de 0,5 a 0,75 mm^2 de sección, que usted deberá acoplar en lugar del puente de cables instalado de fábrica.

Conexión externa puente de cables

Si el control de su estufa de leña fuera realizado por un termostato de ambiente externo, deberá conectar su termostato de ambiente externo en lugar del puente de cable estándar.

El termostato de ambiente externo conectado, puede funcionar en MODO MANUAL o AUTOMÁTICO. En ambos MODOS, la potencia calorífica ajustada se transmite y, además, es posible activar en MODO AUTOMÁTICO los intervalos de calefacción ajustados en el equipo.

En el menú principal INFO, puede usted ver en la opción de submenú Info – Entradas, si la orden externa se encuentra activada.

Si la estufa de leña recibe una orden externa de apagado, tardará unos 5 minutos hasta que la estufa se apague. Cualquier otra configuración en su termostato de ambiente externo, puede consultarse en el manual de funcionamiento incluido en cada termostato.

Nota
Si no está conectado ni el puente ni un termostato de ambiente externo, no será posible el funcionamiento. La orden externa tiene prioridad frente a todos los modos de funcionamiento (MANUAL/ AUTOMATICO/CONFORT).

Opción FIRENET

Solo para estufas combi y de pellets con pantalla táctil y software V2.16 o posterior

El módulo RIKA FIRENET, conecta su estufa a Internet. Puede manejar su estufa desde cualquier dispositivo conectado a internet (tableta, PC, Smartphone ...). Puede comprobar su estado de funcionamiento, visualizar información y configurar su estufa remotamente.

Para más información contacte con su distribuidor RIKA.

Control de voz RIKA VOICE

solo para estufas Combi y de pellets con pantalla táctil y software V2.26 o posterior, en combinación con el módulo RIKA firenet y Amazon Alexa

Con RIKA VOICE podrá controlar fácilmente su estufa RIKA mediante órdenes de voz. Encender o apagar, cambiar de modo de funcionamiento o ajustar la potencia o la temperatura ambiente deseadas: ¡basta con pronunciar una breve frase!

Encontrará más información en www.rika.es o consultando con su distribuidor RIKA.

10. MANTENIMIENTO

La frecuencia con la que debe limpiarse la estufa de pellets, así como los intervalos de mantenimiento, dependen del combustible utilizado. Alto contenido de humedad, cenizas, polvo y virutas pueden, más que duplicar el mantenimiento requerido. Nos gustaría señalar una vez más que solo puede usar pellets de madera probados y recomendados como combustible.

Nota
Las cenizas pueden contener brasas ocultas, ¡llene solo los contenedores de estaño! ¡PELIGRO DE INCENDIO! En estado frío eliminare con la basura doméstica.

Nota
Se recomienda que el servicio técnico ejecute servicios de mantenimiento integrales por lo menos 1 vez al año.

Apertura de la puerta de la cámara de combustión

Recibirá una llave de su nueva estufa de pellets que se utilizará para abrir y cerrar la puerta de la cámara de combustión. También puede colgar esta llave en la parte posterior de la estufa.

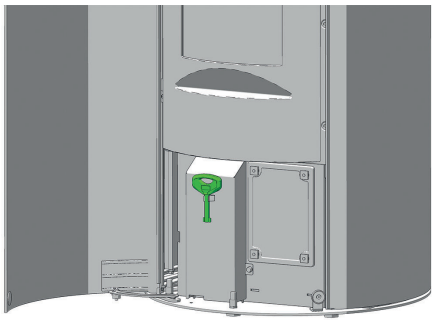

Limpieza diaria del vaso de combustión

Asegúrese de que las aberturas de suministro de aire no estén bloqueadas por cenizas o clinker. Retire el clinker utilizando el cepillo suministrado y luego aspire la cavidad de combustión. La cavidad de combustión se puede limpiar fácilmente en el interior de la estufa. Después de retirar la cavidad, el espacio de abajo se puede aspirar libremente.

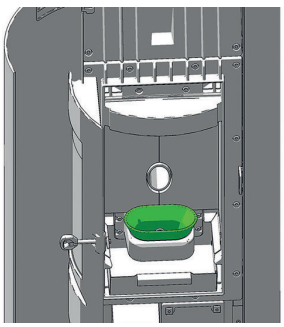

Cuando limpie con el cepillo, asegúrese de no dañar el encendido. Aspire el tubo de encendido con la aspiradora.

Nota
Limpie periódicamente la cavidad de combustión. ¡La limpieza únicamente debe realizarse en estado frío, cuando las brasas se hayan apagado!

Nota
Si la estufa se calienta en funcionamiento continuo, necesariamente se debe apagar dos veces dentro de un periodo de 24 horas y se debe limpiar la cavidad. ¡PELIGRO DE INCENDIO!

Limpieza del sensor de temperatura de llama

Libere el sensor de temperatura de la llama a intervalos regulares de los depósitos de ceniza. Use un trapo limpio o papel de periódico.

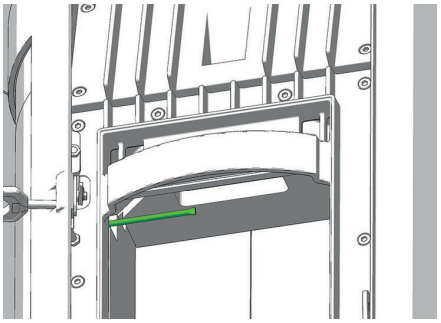

Vaciado del cenicero

Vacíe el cenicero regularmente. Puede sacar fácilmente el cenicero con la puerta de la cámara de combustión.

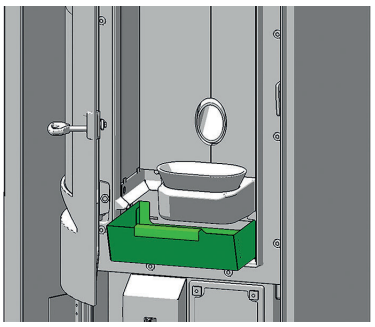

Limpieza del vidrio

En el cristal, en el caso de los combustibles sólidos, especialmente en el caso de cenizas muy finas de pellets de madera, se crea un accesorio de ventana que, dependiendo de la calidad del pellet, puede ser claro u oscuro (especialmente a baja potencia). El vidrio de la puerta de la cámara de combustión se limpia mejor con un paño húmedo. La suciedad rebelde se puede eliminar con un limpiador especial (sin ácidos corrosivos ni disolventes, ¡peligro para la superficie del cristal!) disponible en su distribuidor de estufas.

Limpieza de las superficies pintadas

Limpie las superficies pintadas con un paño húmedo, no las frote. No utilice productos de limpieza que contengan disolventes.

11. LIMPIEZA

Consejo
Su distribuidor especializado RIKA estará encantado de asesorare y ofrecerle un servicio de mantenimiento.

Dependiendo del consumo de pellets, aparecerá, a intervalos regulares en la pantalla de la estufa, un aviso sobre la necesidad de una limpieza. Este mensaje puede ser confirmado sobre la pantalla táctil y el funcionamiento continuará. Realice la limpieza de su estufa en la siguiente oportunidad.

A continuación, reinicie el contador en el menú Configuración, submenú Reset de acuerdo con el manual de usuario Pantalla táctil.

Consejo
Mientras no restablezca la velocidad de flujo en CONFIGURACIÓN - Reset, el mensaje aparece a intervalos regulares.

Nota
¡Solo realice la limpieza si el enchufe de la red eléctrica se ha desconectado y la estufa se ha enfriado por completo!

Aberturas de aire de convección

Aspire periódicamente las aberturas de aire de convección para eliminar cualquier acumulación de polvo.

La estufa debe limpiarse a fondo antes del inicio de la temporada de calefacción para evitar el exceso de olor.

Nota
¡Para prevenir sobrecalentamiento en los componentes internos de la estufa, nunca tape la salida del aire de convección!

Entrada aire de combustión

Si es necesario, por favor, limpie la entrada de aire con una aspiradora.

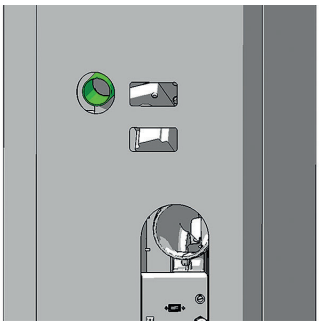

Nota
¡Solo con la estufa fría! De lo contrario, podría aspirar las brasas: ¡RIESGO DE INCENDIO!

Limpieza del depósito de pellets

No rellene el depósito completamente vacío inmediatamente, retire los residuos (polvo, virutas, etc) con el depósito vacío. ¡El aparato debe ser desconectado de la red!

Limpieza de los tubos de salida de humos

Anual

Retire los tubos de humos, a continuación compruebe y limpie la conexión de la chimenea. Los depósitos de hollín y polvo en la estufa y en los tubos de humos se pueden barrer y aspirar.

Nota
La acumulación de cenizas volantes puede perjudicar el rendimiento de la estufa y suponer un riesgo para la seguridad.

Rodamientos

Anual

todos los rodamientos incorporados (por ejemplo, Cojinete helicoidal) debe revisarse mínimo una vez al año y se limpia o reemplaza dependiendo de la condición.

Inspección de la junta de la puerta

Anual

El estado de las juntas de las puertas de la cámara de combustión y el vidrio de las puertas debe ser revisado por lo menos una vez al año. Reparar o sustituir las juntas dependiendo de su estado.

Nota
Sólo juntas intactas aseguran un funcionamiento perfecto de su estufa.

Conductos de gases de combustión y canal de recolección de gases de combustión

Los conductos de escape deben limpiarse, al menos, 2 veces al año o tras aproximadamente 700 kg de pellets. Los conductos, se encuentran en un lateral de la cámara de combustión.

Nota
El mantenimiento del aparato sólo puede realizarse si el enchufe se ha desconectado y con la estufa fría.

Nota
Durante el montaje/desmontaje no permita que objetos (tornillos etc.) caigan dentro del contenedor de pellets. Pueden bloquear el tornillo y dañar la estufa.

Nota
Durante cualquier trabajo de conversión, tenga cuidado, en particular, con los dedos, paneles leterales y accesorios de la estufa. Seleccionar bases blandas para evitar arañazos a sus muebles y paneles de la estufa.

Abra la puerta decorativa de cristal.

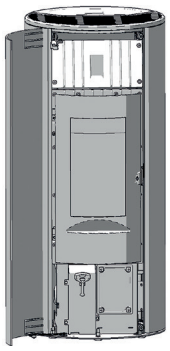

Retire los 4 tornillos allen y levante la tapa de la cámara de combustión

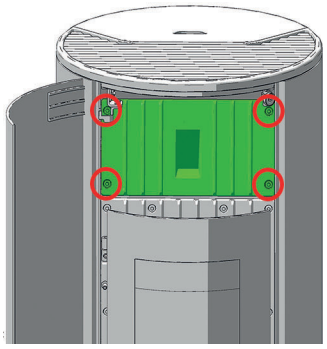

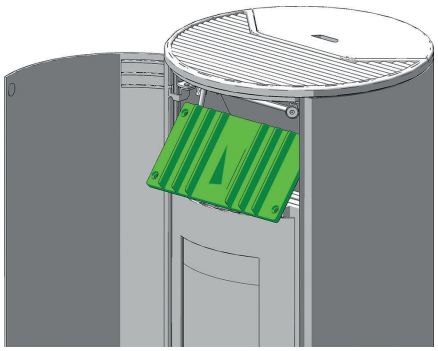

Levante el deflector con cuidado y colóquelo sobre una superficie blanda.

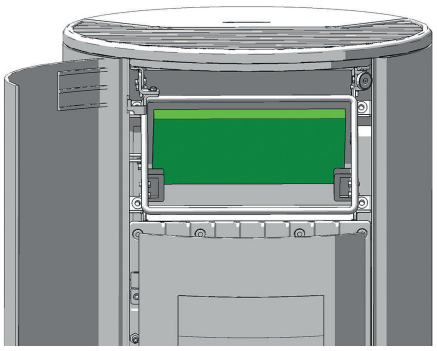

Aspire los residuos de combustión con una aspiradora

Afloje los 4 tornillos allen y levante la cubierta convección. Colóquela sobre una superficie blanda.

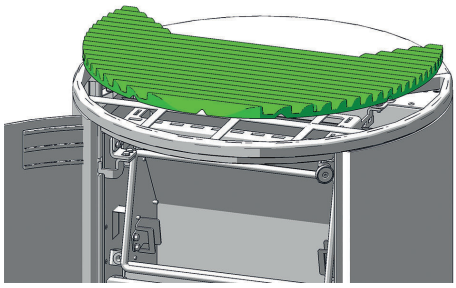

Retire el tornillo superior de la tapa de limpieza y retírela.

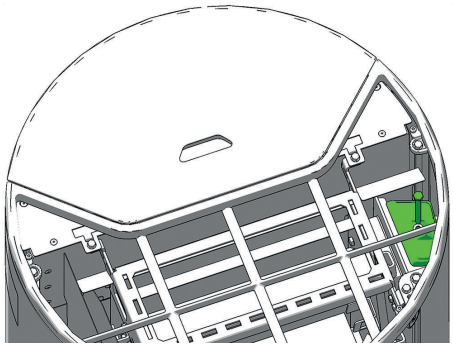

Limpiar los conductos de gases de combustión con el cepillo de alambre incluido. Aspire los residuos de combustión con una aspiradora.

Abrir las tuercas cuadradas de la tapa de limpieza inferior y retírela.

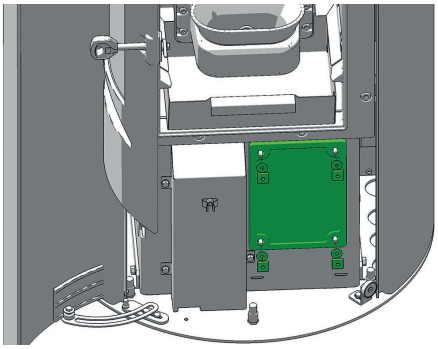

Aspire los residuos de combustión de los conductos de recogida de gas de combustión, especialmente las zonas bajo los conductos de gases

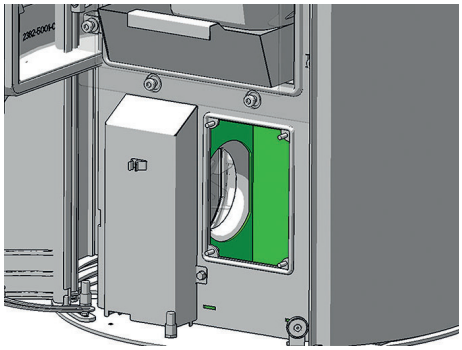

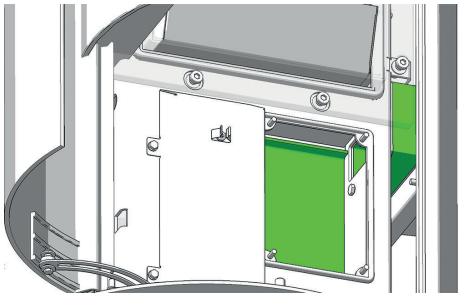

instalar las piezas desmontadas en orden inverso de nuevo.

Nota
La tapa de limpieza incorrectamente sellada puede hacer que su dispositivo aspire «aire falso», lo que puede conducir a una combustión incompleta en la cavidad de combustión y, posteriormente, a la acumulación de pellets. ¡PELIGRO DE INCENDIO!

Para garantizar el correcto funcionamiento de su estufa de pellets, reemplace las juntas defectuosas (porosas o deshilachadas) después de la limpieza y el mantenimiento.

12. PROBLEMAS - POSIBLES SOLUCIONES

Problema 1

El fuego arde con una llama débil y anaranjada. Los pellets se acumulan en el vaso de combustión y el cristal se encuentra lleno de hollín.

Causa(s)

- Aire de combustión insuficiente
- Tiro de la chimenea pobre
- La estufa presenta suciedad interna

Posibles soluciones

- Retire las cenizas o virutas que puedan obstruir las aberturas de entrada de aire del vaso de combustión (véase CUIDADO y LIMPIEZA/MANTENIMIENTO).
- Si fuera posible, cambie a una mejor calidad de pellets
- Compruebe si los conductos del gas de combustión están obstruidos (véase LIMPIEZA/MANTENIMIENTO)
- Compruebe si la tubería de suministro de aire o la tubería de humo están bloqueadas u obstruidas.
- Revise la junta de la puerta o de la tapa de limpieza para ver si presentan fugas (véase LIMPIEZA/MANTENIMIENTO)
- Limpiar el ventilador (véase LIMPIEZA/MANTENIMIENTO)
- Hacer que el servicio sea llevado a cabo por un especialista autorizado
- Todo cristal debe limpiarse con limpiacristales de vez en cuando según el uso.

Problema 2

La estufa emite un olor fuerte.

Causa(s)

- Fase de combustión inicial (puesta en marcha)
- La estufa ha acumulado polvo y/o suciedad

Posibles soluciones

- Esperar a que transcurra la fase de combustión inicial y ventile suficientemente
- Aspire periódicamente las aberturas de aire de convección para eliminar cualquier acumulación de polvo

Problema 3

Salida de humo durante la fase de calentamiento.

Causa(s)

- Fugas en las aberturas de revisión
- Tiro de la chimenea insuficiente
- Fugas en la conexión para la salida de humos

Posibles soluciones

- Revisar juntas y reemplazarlas (puerta de la cámara de combustión, tapa de limpieza,...)
- Compruebe la chimenea
- Compruebe las conexiones y si fuera necesario cambie las juntas

Nota
Tenga presente que las revisiones del control y del cableado solo pueden ser realizadas con el aparato desenchufado. Los posibles trabajos de reparación quedan reservados exclusivamente al personal técnico con la formación específica.

Consejo
Si se emite un mensaje de error, primero deberá solucionarse la causa correspondiente y, a continuación, el aparato puede volver a ponerse en marcha pulsando la pantalla táctil para confirmar el error.

13. INSTRUCCIONES SOBRE EL PROTOCOLO DE PUESTA EN MARCHA

PARA ESTUFAS DE PELLETS Y COMBINADAS

El protocolo de puesta en marcha debe tratarse como un documento y sirve de base para las condiciones de garantía. Debe rellenarse completamente, sobre todo las especificaciones del aparato y las direcciones. Las tareas a realizar deben marcarse con un símbolo de verificación después de su ejecución. Los signatarios confirman mediante su firma que todos los puntos indicados han sido realizados correctamente.

Nota
Devuelva 1 protocolo de puesta en marcha completado a
RIKA Innovative Ofentechnik GmbH
Müllerviertel 20
4563 Micheldorf
Austria.

Periféricos eléctricos
En cuanto a los periféricos eléctricos, es importante que enchufe esté conectado a tierra. Si se dispone de un termostato de ambiente, debe comprobarse su funcionamiento. En un módem GSM, debe confirmarse la ejecución de los comandos mediante mensajes de texto SMS.

Sistema de descarga de los gases de combustión
El tubo de salida de gases de combustión, la chimenea y el tubo de suministro de aire de combustión pertenecen al sistema de combustión por lo que también debe comprobarse el desempeño correcto. Como norma general, las conexiones deben ser estancas, ya que se trabaja con sobrepresión. El tubo de emisión de gases presenta un diámetro de 100 mm, (en caso de las estufas de pellets) o bien 130 mm / 150 mm (en caso de las estufas combinadas), que en tramos cortos es completamente suficiente. En caso de varias desviaciones, en combinación con el colector de humos, la resistencia del sistema de evacuación de gases puede aumentar de tal manera que perjudica la calidad de la combustión y/o genera ruidos debido a la alta velocidad del caudal. Sólo es posible medir el tiro de la chimenea correctamente en caso de funcionamiento a la potencia calorífica nominal y sirve para evaluar el colector de humos. Si el tiro es superior a 15 Pa debería instalarse un limitador de tiro.

Funciones del aparato
Estas son las funciones básicas del aparato que deben ser comprobadas y su cumplimiento marcado con un símbolo de verificación. Una vez garantizada la operación de las funciones, el aparato está listo para el uso.

Instrucción del usuario

Este es uno de los principales aspectos de la puesta en marcha. Es muy importante que el usuario entienda correctamente su aparato y esté listo para asumir la responsabilidad de las tareas básicas de control de funcionamiento.

En concreto, debe explicarse la relación entre las particularidades de esta estufa de biomasa y sus deberes, así como las condiciones de la garantía. Por ejemplo, pellets y sinfín sin verificación, falta de limpieza o mantenimiento y mal funcionamiento del aparato. Proporcionando una instrucción completa puede evitarse un gran número de reclamaciones.

Funciones del aparato
Explicación de los procesos de la estufa durante el encendido, el funcionamiento general, la fase de limpieza, etc.

Control
Explicar las posibilidades de acceso del usuario, depósito de pellets vacío, termostato de ambiente, módem GSM, funciones y configuraciones y, si fuera preciso, programar los horarios. Manual del usuario: Entrega y explicación del contenido de los siguientes apartados del manual.

Condiciones de garantía
Diferencia entre garantía legal y garantía voluntaria, condiciones de la garantía, determinación de los componentes de desgaste, advertencia sobre la calidad de los pellets necesaria y las consecuencias del uso de pellets de mala calidad.

Instrucciones de limpieza
En las estufas de biomasa se producen cenizas y polvo. Durante el funcionamiento en modo calefacción estándar es necesario llevar a cabo una limpieza periódica. La caja de cenizas debe vaciarse periódicamente. En función del tipo de aparato, los tiros del gas de combustión deben limpiarse una o dos veces durante la temporada de calefacción; se recomienda avisar al servicio técnico para que realice esta tarea.

Mantenimiento

Nota
Se recomienda que el servicio técnico ejecute servicios de mantenimiento integrales por lo menos 1 vez al año.

Combustión
Todas las puertas deben poder cerrarse herméticamente para evitar infiltraciones no deseadas de aire.

PROTOCOLO DE PUESTA EN FUNCIONAMIENTO

para estufas de pellets y combinados RIKA.
Última modificación 11/2021

Dirección de la instalación

Apellido(s), nombre

Calle, número

C.P., localidad

Correo electrónico, teléfono

Distribuidor autorizado RIKA

Sello del distribuidor

Datos del dispositivo

Tipo de dispositivo

Número de serie

¿Revestimiento sin dañar? ☐ SÍ ☐ NO

Versión del software

Versión de la pantalla

Año de producción

Periféricos eléctricos

Conexión eléctrica con toma de tierra ☐

Termostato de ambiente ☐ Modelo

FIRENET ☐ Modelo

Módem GSM ☐ Función verificada ☐

Oferador telefónico

Control del sistema y los componentes de seguridad

Fácil movimiento flap de seguridad sinfin (estufas combi) ☐

Fácil movimiento flap salida de humos (estufas combi) ☐

Sensor de presión diferencial ☐ SÍ ☐ NO

¿Hay un detector de incendios/humos? ☐ SÍ ☐ NO

¿Instalada sobre suelo ignífugo? ☐ SÍ ☐ NO

Otros

Emplazamiento

Montaje correcto según las instrucciones de montaje y manejo ☐ SÍ ☐ NO

Observaciones:

ATENCIÓN:
El cumplimiento de las disposiciones y leyes nacionales así como las disposiciones y normativa vigentes a nivel local son responsabilidad de la empresa especializada encargada del montaje.

Altura del techo

Ventilación de la sala ☐ SÍ ☐ NO

Campana extractora (conexión exterior) ☐ SÍ ☐ NO

Ventilación del WC ☐ SÍ ☐ NO

Instalación centralizada del aspirador ☐ SÍ ☐ NO

Conducto de salida de humos/chimenea

Tipo de chimenea ☐ EN PARED ☐ ACERO INOXIDABLE ☐ REFRACTARIA

Diámetro de la chimenea

Altura de la chimenea

Chimenea – ¿Autorizada por el deshollinador? ☐ SÍ ☐ NO

Instalación de chimenea ☐ INTERIOR ☐ EXTERIOR

Altura sobre el nivel del mar

Número de desvíos

Longitud de los tubos de salida de humos

Conexiones entre los tubos de salida de humos ☐ CON ☐ SIN JUNTA

Registros de limpieza ☐ SÍ ☐ NO

Tiro de la chimenea (carga completa)

Temperatura externa

Independiente del aire de la sala ☐ SÍ ☐ NO

Funciones del dispositivo

Prueba de relés (test de componentes) ☐

Puerta/piedras/revestimiento verificados y ajustados (función/dimensiones de la ranura) ☐

Instrucción del usuario

Calidad de los pellets explicada (DIN plus/ENplus-A1) ☐

Funcionamiento del dispositivo y su manejo, explicado ☐

Intervalos de limpieza y revisiones, explicada ☐

Contrato de revisiones ☐ SÍ ☐ NO

Garantía legal, explicadas ☐

Garantía personal, explicadas ☐

Cepillo de hollín ☐ Mecanismo de apertura de la puerta ☐ Guante térmico ☐

Certificado de mantenimiento y revisiones ☐ disponible y entregado al cliente

Imágenes del estado REAL ☐

Instrucciones de manejo y advertencias de seguridad, explicadas ☐

Estufa puesta en funcionamiento junto con el cliente ☐

Estufa entregada desconectado ☐

La empresa RIKA Innovative Ofentechnik, 4563 Micheldorf, Müllerviertel 20 confirma que los datos personales proporcionados se utilizan exclusivamente para fines internos, de procesamiento y de registro. El cliente confirma que las indicaciones para el funcionamiento se han llevado a cabo correctamente y de forma comprensible, y que se adecúan a nuestras Condiciones Generales.

☐ Acepto que la empresa RIKA Innovative Ofentechnik GmbH recoja, guarde y use mis datos personales (nombre, dirección, correo electrónico) con fines de marketing e información. Este consentimiento puede revocarse en todo momento gratis y sin requisitos de forma escribiendo a marketing@rika.at.

Firma del cliente

Lugar, fecha

Firma y sello del técnico de puesta en marcha

14. CONDICIONES DE GARANTÍA

Le recomendamos que encargue la puesta en marcha a un técnico certificado por RIKA.

Estas condiciones de garantía se aplican únicamente a la Europa continental. Para el resto de los países serán válidas las condiciones específicas del importador en el país respectivo. En caso de duda, así como si las traducciones son incorrectas o no han sido incluidas, la versión alemana es la única válida.

En el sentido de una limitación oportuna de daños, los derechos de reclamación de garantía por parte del interesado al distribuidor especializado o autorizado de RIKA deben hacerse valer por escrito.

Al hacerlo, se deben presentar los siguientes documentos:

- Motivo de la reclamación por escrito
- Factura
- Protocolo de puesta en marcha
- Nombre del modelo y número de serie

GARANTIA RIKA

5 AÑOS

por el cuerpo del horno soldado.
En los hornos de pellets, hasta un consumo de pellets de 10.000 kg,
si bien, como máximo, 5 años.

Esto comprende exclusivamente defectos de material y fabricación, así como la entrega gratuita de piezas de recambio. Los tiempos de trabajo y de viaje no están incluidos en la garantía del fabricante.

Los requisitos para la prestación de la garantía son:

- Solo deben utilizarse piezas de repuesto originales suministradas por el fabricante.
- Instalación adecuada de la estufa conforme al manual del usuario respectivamente vigente en el momento de la fecha de compra.
- La conexión de la estufa debe ser realizada por un técnico autorizado a trabajar con este tipo de estufas.
- La puesta en marcha debe ser efectuada por un técnico certificado por RIKA.

¡El incumplimiento de los puntos mencionados anula los derechos de reclamación de garantía!

Cualquier coste incurrido por el fabricante debido a una reclamación de garantía no legítima será facturado al titular de la reclamación. Igualmente quedan excluidos de la garantía los daños debidos al incumplimiento de las instrucciones del fabricante para el funcionamiento del aparato o causados por el usuario, como el sobrecalentamiento, uso de combustibles no certificados, intervención indebida en el aparato o en la tubería del gas de combustión, un tiro de la chimenea mal ajustado en el aparato o con un ajuste insuficiente o tan fuerte, agua de condensación, mantenimiento o limpieza no realizado o deficiente, incumplimiento de la normativa de construcción vigente, uso indebido por parte del operario o de terceras personas, daños de transporte y manipulación.

¡LA GARANTÍA DE ESTE FABRICANTE NO AFECTA A LAS DISPOSICIONES DE LA GARANTÍA LEGAL!

15. CONDICIONES DE LA GARANTÍA LEGAL

A este respecto deben tenerse en cuenta las condiciones respectivas o las disposiciones de la garantía legal del distribuidor especializado de RIKA.

Quedan excluidas de la garantía legal:

1. Piezas de desgaste (desgaste normal, que no se deba a un defecto)
2. Componentes en contacto con el fuego, como cristal, cavidades de combustión, rejillas, placas de tiro, placas deflectoras, revestimientos de la cámara de combustión (p. ej., chamotas), cerámicas, elementos de encendido, sensores, sensores de la cámara de combustión y reguladores de temperatura
3. Lacado, revestimientos superficiales (p. ej., asas, paneles)
4. Juntas
5. Piedra natural, termopiedra, etc.

válida desde: 01.12.2020

16. INFORMACIÓN SOBRE EL RECICLADO

La empresa RIKA Innovative Ofentechnik GmbH se ha fijado el objetivo de que sus productos sean respetuosos con el medio ambiente a lo largo del ciclo completo de vida útil de los mismos. Nuestro compromiso con este objetivo se mantiene incluso una vez finalizada su vida útil.

Nota
Para el correcto reciclado del aparato, le recomendamos que se ponga en contacto con una empresa local de eliminación de residuos.

Nota
Para un desmontaje profesional del aparato, diríjase a su distribuidor especializado RIKA.

Nota
Le recomendamos que retire las piezas que se encuentran en contacto con el fuego, como el cristal, vaso de combustión, rejillas, placas de tiro, placas deflectoras, revestimientos de la cámara de combustión (por ejemplo, el material refractario), cerámica, elementos de encendido, sensores, sondas de la cámara de combustión y los sensores de temperatura, y los elimine en la basura doméstica.

Información sobre cada uno de los componentes de la unidad

- **Componentes eléctricos o electrónicos:** Desmonte los componentes eléctricos o electrónicos del aparato. Estos componentes no deben ser eliminados en la basura doméstica. Su adecuado recicleje, debe realizarse a través del sistema de recogida de residuos de aparatos eléctricos.
- **Material refractario de la cámara de combustión:** Retire del aparato los componentes refractarios que hayan sido instalados en la cámara de combustión. Si tuviera elementos de fijación, deben ser retirados previamente. Los elementos refractarios que entran en contacto con el fuego o los gases de combustión, deben eliminarse; no es posible su reutilización o reciclaje.
- **Vermiculita en la cámara de combustión:** Retire del aparato la vermiculita instalada en la cámara de combustión. Si tuviera elementos de fijación, deben ser retirados previamente. La vermiculita que ha estado en contacto con el fuego o los gases de combustión debe eliminarse; no es posible su reutilización o reciclaje.
- **Cristal cerámico:** Retire el cristal cerámico con una herramienta adecuada. Retire las juntas y sepárelas del marco, si las hay. El cristal cerámico transparente puede, generalmente, reciclarse. Para ello debe separarse en cristales decorados y no decorados. El cristal cerámico, puede eliminarse como residuo de la construcción.
- **Chapa de acero:** Desmonte los componentes de hapa de acero de la unidad, desatornillando o flexionando (alternativamente por aplastamiento mecánico). Si los hubiera, retire las juntas de antemano. Deseche las piezas de chapa de acero como chatarra.
- **Hierro fundido:** Desmonte los componentes del aparato de hierro fundido desatornillando o flexionando (alternativamente por aplastamiento mecánico). Si los hubiera, retire las juntas de antemano. Deseche las piezas de chapa de acero como chatarra.
- **Piedra natural:** Retirar mecánicamente la piedra natural existente de la unidad y eliminarla como residuo de construcción.
- **Juntas (fibra de vidrio):** Retire las juntas del aparato, mecánicamente. Estos componentes no deben eliminarse junto con los residuos domésticos, ya que los residuos de fibra de vidrio no pueden destruirse mediante incineración. Deseche las juntas como, fibras de vidrio y cerámica (fibras minerales artificiales).
- **Tiradores metálicos y elementos decorativos:** Si están presentes, retire o desmonte los tiradores metálicos y los elementos decorativos y deséchelos como chatarra metálica.

Nota
Tenga en cuenta las opciones de reciclaje local para todos los componentes.

Extracto del código de residuos del Reglamento de la Lista Europea de Residuos

Código del residuo	Tipo de residuo
15 01 03	Embalaje de madera
17 01 03	Azulejos y cerámica
17 02 02	Vidrio
17 04 05	Hierro y acero
17 05 04	Tierra y piedras

Eliminación y reciclaje de componentes electrónicos

Mediante la aplicación de la Directiva europea 2012/19/UE sobre residuos de aparatos eléctricos y electrónicos (RAEE) y otras normativas locales, respaldamos el establecimiento de sistemas de retirada y reciclaje.

Los aparatos usados pueden llevarse sin problemas a los puntos de recogida de residuos municipales para su reciclaje. Tenga en cuenta al respecto las disposiciones nacionales.

El aparato no debe eliminarse con la basura doméstica normal.

17. RESPETO DE LA NORMATIVA DE LA UE

CE

Este producto cumple con los requisitos de la Comunidad Europea.

Por la presente, RIKA Innovative Ofentechnik GmbH declara que este dispositivo cumple con los requisitos esenciales y otras disposiciones pertinentes de las Directivas 2014/30/UE, 2014/35/UE, 2014/65/UE y 2011/1185/UE.

La versión más reciente y válida de la declaración de conformidad puede consultarse en www.rika.at

Z36635_ES_Corso | 25.10.2022

RIKA Innovative Ofentechnik GmbH
Müllerviertel 20
4563 Micheldorf / AUSTRIA
Tel.: +43 (0)7582/686 - 41, Fax: -43
verkauf@rika.at **www.rika.at**

En caso de duda, así como falta de contenido o incorrectas traducciones, la versión alemana es la única válida. Reservado el derecho a realizar modificaciones técnicas y visuales, así como a cometer errores sintácticos y de imprenta

© 2022 | RIKA Innovative Ofentechnik GmbH