DOMO BACK

Istruzioni per l'uso

RIKA®

INDICE

1. SPIEGAZIONE DEI SIMBOLI 3

2. DOCUMENTAZIONE TECNICA - ECODESIGN 4

3. DATI TECNICI 8
Prospetto pezzi di ricambio - esploso 8
Prospetto pezzi di ricambio - numeri articolo 12
Dimensioni 14
Quantità di combustibile 14
Dati tecnici 14
L'imballo 14
Allacciamento elettrico 14

4. INSTALLAZIONE DELLA STUFA 15
Collegamento alla canna fumaria 15
Collegamento a una canna fumaria in acciaio inox 15
Aria di combustione 15
Aria di combustione dall'esterno 15

5. INFORMAZIONI IMPORTANTI 16
Avvertenze generali e precauzioni 16
Prima accensione 16
Distanze di sicurezza (distanza minima) 16
Prima dell' installazione 17
Corretta installazione della canna fumaria 17
Canalizzazione dell'aria 17

6. BREVI INFORMAZIONI SULLA COMBUSTIONE A PELLET 18
Cosa sono i pellet? 18
Specifiche pellet di legno alle norme ENplus – A1 18
Carica di combustibile 18
Conservazione dei pellet 18

7. TECNOLOGIA E FUNZIONI DI SICUREZZA 19
Comodità d'uso 19
Massima efficienza a bassissime emissioni 19
DAR - Dynamic Air Regulation 19
Controllo depressione 19
Spegnimento per bassa temperatura 19
Dispositivo elettrico di protezione da sovracorrente 19
Ciclo di pulizia automatico 19
Controllo dei componenti 19
Sorveglianza motore coclea 19
Mancanza di corrente (durante il funzionamento) 19
Mancanza di corrente (durante la fase di accensione) 19

8. MONTAGGIO/SMONTAGGIO DI PIETRA E OPZIONI 20
Smontaggio rivestimento di pietra 20
Smontaggio parete posteriore 20
Smontaggio pareti laterali 21
Opzioni DOMO BACK 22
Tubo uscita fumi posteriore rialzato R4 22
Tubo uscita fumi laterale sinistra R2 23
Tubo uscita fumi laterale destra R3 24

9. OPZIONI COMFORT 25
Sensore ambiente RIKA / Sensore ambiente con sistema senza fili RIKA 25
Interfaccia RIKA 25
Termostato esterno 25
Connessione esterna ponticello 25
Opzione RIKA FIRENET 25
RIKA VOICE comando vocale 25

10. MANUTENZIONE 26
Aprire la porta 26
Pulire il braciere 26
Pulire il sensore fiamma 26
Svuotare il cassetto cenere 26
Pulire il vetro 26
Pulire le superfici verniciate 26

11. PULIZIA 27
Pulire le aperture di convezione 27
Pulire il raccordo dell'aria esterna 27
Pulire il serbatoio pellet 27
Pulire i canali dei gas di scarico 27
Pulire i tubi di uscita fumi 28
Ispezionare i cuscinetti 28
Ispezionare le guarnizioni 28
Sostituzione della lampadina dello scomparto forno 28

12. PROBLEMI - POSSIBILI SOLUZIONI 29
Problema 1 29
Problema 2 29
Problema 3 29

13. ISTRUZIONI PER IL PROTOCOLLO DI INSTALLAZIONE 30
Formazione dell'utente 30

14. CONDIZIONI DI GARANZIA 32

15. CONDIZIONI DI GARANZIA LEGALE 32

16. INFORMAZIONI SULLO SMALTIMENTO 33
Informazioni sui singoli componenti dell'unità 33
Estratto del codice dei rifiuti del Regolamento Europeo sull'elenco dei Rifiuti 33
Rifiuti elettronici 33

17. CONFORMITÀ ALLE NORMATIVE UE 33

1. SPIEGAZIONE DEI SIMBOLI

...Informazione importante

...Consigli pratici

...Esagonale #8

...Vite a stella T25

...Vite a testa cava esagonale #3

...Manualmente

...Vite a testa cava esagonale #5

...Seghetto per il ferro

DOCUMENTAZIONE TECNICA

secondo il regolamento della commissione
(UE) 2015/1185 e 2015/1186
Ecodesign

Dati di contatto del produttore

Produttore:	RIKA Innovative Ofentechnik GmbH
Contatto:	Andreas Bloderer
Indirizzo:	Müllerviertel 20 4563 Micheldorf Austria

Dettagli del dispositivo

Identificatore del modello:	DOMO BACK / DOMO BACK MA
Modelli equivalenti:	-
Laboratorio notificato:	Technische Universität Wien, Getreidemarkt 9/166, 1060 Wien, Austria
Laboratorio notificato #:	1746
Numero rapporto di prova:	PL-20014-1-P
Norme armonizzate applicate:	EN14785:2006
Altri standard applicati/specifiche tecniche:	-
Funzionalità di riscaldamento indiretto:	Nein
Potenza termica diretta:	10 kW
Potenza termica indiretta:	-

Caratteristiche quando si opera con il combustibile preferito

Efficienza energetica stagionale del riscaldamento degli spazi ηs :	80,6 %
Efficienza energetica stagionale del riscaldamento degli spazi RIKATRONIC ηs :	-
Indice di efficienza energetica:	122
Indice di efficienza energetica RIKATRONIC:	-

Precauzioni speciali per il montaggio, l'installazione o la manutenzione

La protezione antincendio e le distanze di sicurezza come le distanze dai materiali da costruzione combustibili devono essere rispettate!

Deve essere sempre garantita una fornitura sufficiente di aria di combustione per l'apparecchio. I sistemi di aspirazione dell'aria possono interferire con l'alimentazione dell'aria di combustione!

Per il dimensionamento della canna fumaria si devono osservare i valori dei gas di scarico dell'apparecchio!

Caratteristiche quando si opera esclusivamente con il combustibile preferito

Potenza termica			
Potenza termica nominale	P_{nom}	10	kW
Potenza termica minima	P_{min}	3	kW
Rendimento utile			
Rendimento utile alla potenza termica nominale	$\eta_{th,nom}$	91	%
Rendimento utile alla potenza termica minima	$\eta_{th,min}$	91,9	%
Consumo di elettricità ausiliaria			
Alla potenza termica nominale	el_{max}	0,02	kW
Alla potenza termica minima	el_{min}	0,01	kW
In modalità standby	el_{SB}	0,003	kW
Fabbisogno di potenza della fiamma pilota permanente			
Fabbisogno di potenza della fiamma pilota	P_{pilot}	n.A.	kW

Tipo di controllo della temperatura/potenza della stanza	
potenza ad uno stadio, nessun controllo della temperatura ambiente	Sì
due o più fasi manuali, nessun controllo della temperatura ambiente (**)	No
con controllo della temperatura ambiente mediante termostato meccanico (**)	No
con controllo elettronico della temperatura ambiente (**)	No
con controllo elettronico della temperatura ambiente più timer giornaliero (**)	No
con controllo elettronico della temperatura ambiente più timer settimanale (**)	No
Controllo della temperatura ambiente con rilevamento della presenza (**)	No
Controllo della temperatura ambiente con rilevamento della finestra aperta (**)	No
con opzioni di controllo remoto (**)	No

IT

Dettagli sul combustibile

Combustibile	Combustibile preferito:	Altro combustibile adatto:	η_s [%]	Emissioni per il riscaldamento degli ambienti alla potenza termica nominale (*)				Emissioni per il riscaldamento degli ambienti alla potenza termica minima (*)(**)			
				PM	OGC	CO	NO_x	PM	OGC	CO	NO_x
				mg/Nm^3 (13% O_2)				mg/Nm^3 (13% O_2)			
Tronchi di legno, contenuto di umidità ≤ 25 %	No	No	-	-	-	-	-	-	-	-	-
Tronchi di legno RIKATRONIC, contenuto di umidità ≤ 25 %	No	No	-	-	-	-	-	-	-	-	-
Legno compresso, contenuto di umidità < 12 %	Sì	No	80,6	10	3	77	117	-	-	-	-
Altra biomassa legnosa	No	No	-	-	-	-	-	-	-	-	-
Biomassa non legnosa	No	No	-	-	-	-	-	-	-	-	-
Antracite e carbone secco per vapore	No	No	-	-	-	-	-	-	-	-	-
Coke dura	No	No	-	-	-	-	-	-	-	-	-
Coke a bassa temperatura	No	No	-	-	-	-	-	-	-	-	-
Carbone bituminoso	No	No	-	-	-	-	-	-	-	-	-
Bricchette di lignite	No	No	-	-	-	-	-	-	-	-	-
Bricchette di torba	No	No	-	-	-	-	-	-	-	-	-
Bricchette di combustibile fossile miscelato	No	No	-	-	-	-	-	-	-	-	-
Altro combustibile fossile	No	No	-	-	-	-	-	-	-	-	-
Bricchette miste di biomassa e combustibile fossile	No	No	-	-	-	-	-	-	-	-	-
Altra miscela di biomassa e combustibile solido	No	No	-	-	-	-	-	-	-	-	-

(*) PM = polvere, OGC = composti organici gassosi, CO = monossido di carbonio, NOx = gas nitrosi

(**) Richiesto solo quando si applicano i fattori di correzione F(2) o F(3)

Firmato a nome e per conto del fabbricante da:
Andreas Bloderer / Product management

Micheldorf, 16.12.2021

RIKA®
Innovative Ofentechnik GmbH
A-4563 Micheldorf, Müllerviertel 20
Tel.: +43 (0)7582/686-14, Fax DW: -43
www.rika.at

In caso di dubbio oppure in caso di traduzioni mancanti oppure errate l'unico documento valido rimane quello in versione tedesca. Con riserva di modifiche tecniche e visive, come anche di errori di stampa e composizione.
© 2021 | RIKA Innovative Ofentechnik GmbH

DOCUMENTAZIONE TECNICA

secondo il regolamento della commissione
(UE) 2015/1185 e 2015/1186
Ecodesign

Dati di contatto del produttore

Produttore:	RIKA Innovative Ofentechnik GmbH
Contatto:	Andreas Bloderer
Indirizzo:	Müllerviertel 20 4563 Micheldorf Austria

Dettagli del dispositivo

Identificatore del modello:	DOMO BACK / DOMO BACK MA 6 kW
Modelli equivalenti:	-
Laboratorio notificato:	Technische Universität Wien, Getreidemarkt 9/166, 1060 Wien, Austria
Laboratorio notificato #:	1746
Numero rapporto di prova:	PL-20014-2-P
Norme armonizzate applicate:	EN14785:2006
Altri standard applicati/specifiche tecniche:	-
Funzionalità di riscaldamento indiretto:	Nein
Potenza termica diretta:	6 kW
Potenza termica indiretta:	-

Caratteristiche quando si opera con il combustibile preferito

Efficienza energetica stagionale del riscaldamento degli spazi ηs :	79,3 %
Efficienza energetica stagionale del riscaldamento degli spazi RIKATRONIC ηs :	-
Indice di efficienza energetica:	120
Indice di efficienza energetica RIKATRONIC:	-

Precauzioni speciali per il montaggio, l'installazione o la manutenzione

La protezione antincendio e le distanze di sicurezza come le distanze dai materiali da costruzione combustibili devono essere rispettate!

Deve essere sempre garantita una fornitura sufficiente di aria di combustione per l'apparecchio. I sistemi di aspirazione dell'aria possono interferire con l'alimentazione dell'aria di combustione!

Per il dimensionamento della canna fumaria si devono osservare i valori dei gas di scarico dell'apparecchio!

Caratteristiche quando si opera esclusivamente con il combustibile preferito

Potenza termica			
Potenza termica nominale	P_{nom}	6	kW
Potenza termica minima	P_{min}	3	kW
Rendimento utile			
Rendimento utile alla potenza termica nominale	$\eta_{th,nom}$	90	%
Rendimento utile alla potenza termica minima	$\eta_{th,min}$	91,9	%
Consumo di elettricità ausiliaria			
Alla potenza termica nominale	el_{max}	0,02	kW
Alla potenza termica minima	el_{min}	0,01	kW
In modalità standby	el_{SB}	0,003	kW
Fabbisogno di potenza della fiamma pilota permanente			
Fabbisogno di potenza della fiamma pilota	P_{pilot}	n.A.	kW

Tipo di controllo della temperatura/potenza della stanza	
potenza ad uno stadio, nessun controllo della temperatura ambiente	Sì
due o più fasi manuali, nessun controllo della temperatura ambiente (**)	No
con controllo della temperatura ambiente mediante termostato meccanico (**)	No
con controllo elettronico della temperatura ambiente (**)	No
con controllo elettronico della temperatura ambiente più timer giornaliero (**)	No
con controllo elettronico della temperatura ambiente più timer settimanale (**)	No
Controllo della temperatura ambiente con rilevamento della presenza (**)	No
Controllo della temperatura ambiente con rilevamento della finestra aperta (**)	No
con opzioni di controllo remoto (**)	No

IT

Dettagli sul combustibile

Combustibile	Combustibile preferito:	Altro combustibile adatto:	η_s [%]	Emissioni per il riscaldamento degli ambienti alla potenza termica nominale (*)				Emissioni per il riscaldamento degli ambienti alla potenza termica minima (*)(**)			
				PM	OGC	CO	NO_x	PM	OGC	CO	NO_x
				mg/Nm^3 (13% O_2)				mg/Nm^3 (13% O_2)			
Tronchi di legno, contenuto di umidità ≤ 25 %	No	No	-	-	-	-	-	-	-	-	-
Tronchi di legno RIKATRONIC, contenuto di umidità ≤ 25 %	No	No	-	-	-	-	-	-	-	-	-
Legno compresso, contenuto di umidità < 12 %	Sì	No	79,3	13	3	52	83	-	-	-	-
Altra biomassa legnosa	No	No	-	-	-	-	-	-	-	-	-
Biomassa non legnosa	No	No	-	-	-	-	-	-	-	-	-
Antracite e carbone secco per vapore	No	No	-	-	-	-	-	-	-	-	-
Coke dura	No	No	-	-	-	-	-	-	-	-	-
Coke a bassa temperatura	No	No	-	-	-	-	-	-	-	-	-
Carbone bituminoso	No	No	-	-	-	-	-	-	-	-	-
Bricchette di lignite	No	No	-	-	-	-	-	-	-	-	-
Bricchette di torba	No	No	-	-	-	-	-	-	-	-	-
Bricchette di combustibile fossile miscelato	No	No	-	-	-	-	-	-	-	-	-
Altro combustibile fossile	No	No	-	-	-	-	-	-	-	-	-
Bricchette miste di biomassa e combustibile fossile	No	No	-	-	-	-	-	-	-	-	-
Altra miscela di biomassa e combustibile solido	No	No	-	-	-	-	-	-	-	-	-

(*) PM = polvere, OGC = composti organici gassosi, CO = monossido di carbonio, NOx = gas nitrosi

(**) Richiesto solo quando si applicano i fattori di correzione F(2) o F(3)

Firmato a nome e per conto del fabbricante da:
Andreas Bloderer / Product management

Micheldorf, 25.04.2022

RIKA®
Innovative Ofentechnik GmbH
A-4563 Micheldorf, Müllerviertel 20
Tel.: +43 (0)7582/686-14, Fax DW: -43
www.rika.at

In caso di dubbio oppure in caso di traduzioni mancanti oppure errate l'unico documento valido rimane quello in versione tedesca. Con riserva di modifiche tecniche e visive, come anche di errori di stampa e composizione.

© 2021 | RIKA Innovative Ofentechnik GmbH

3. DATI TECNICI

Prospetto pezzi di ricambio - esploso

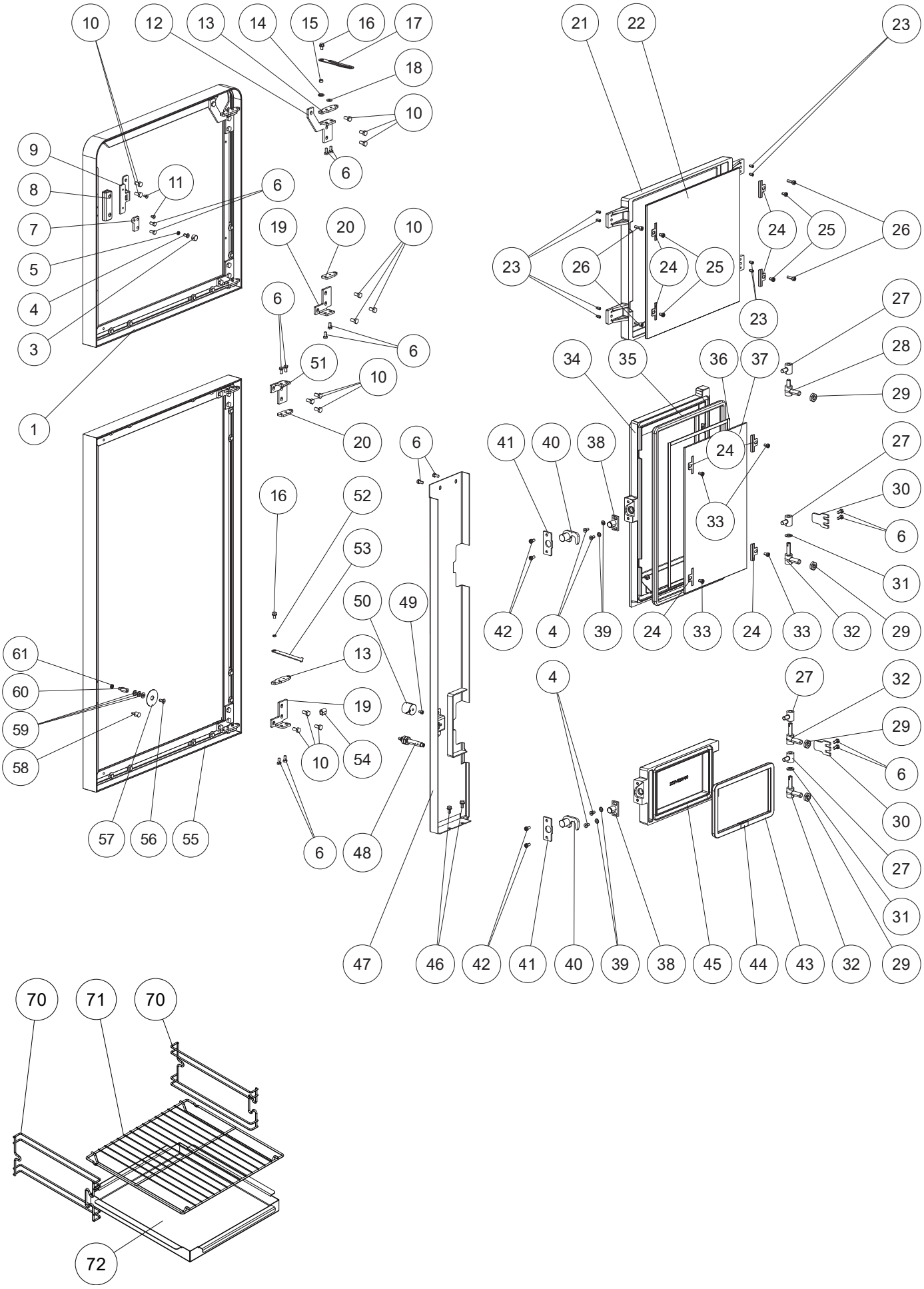

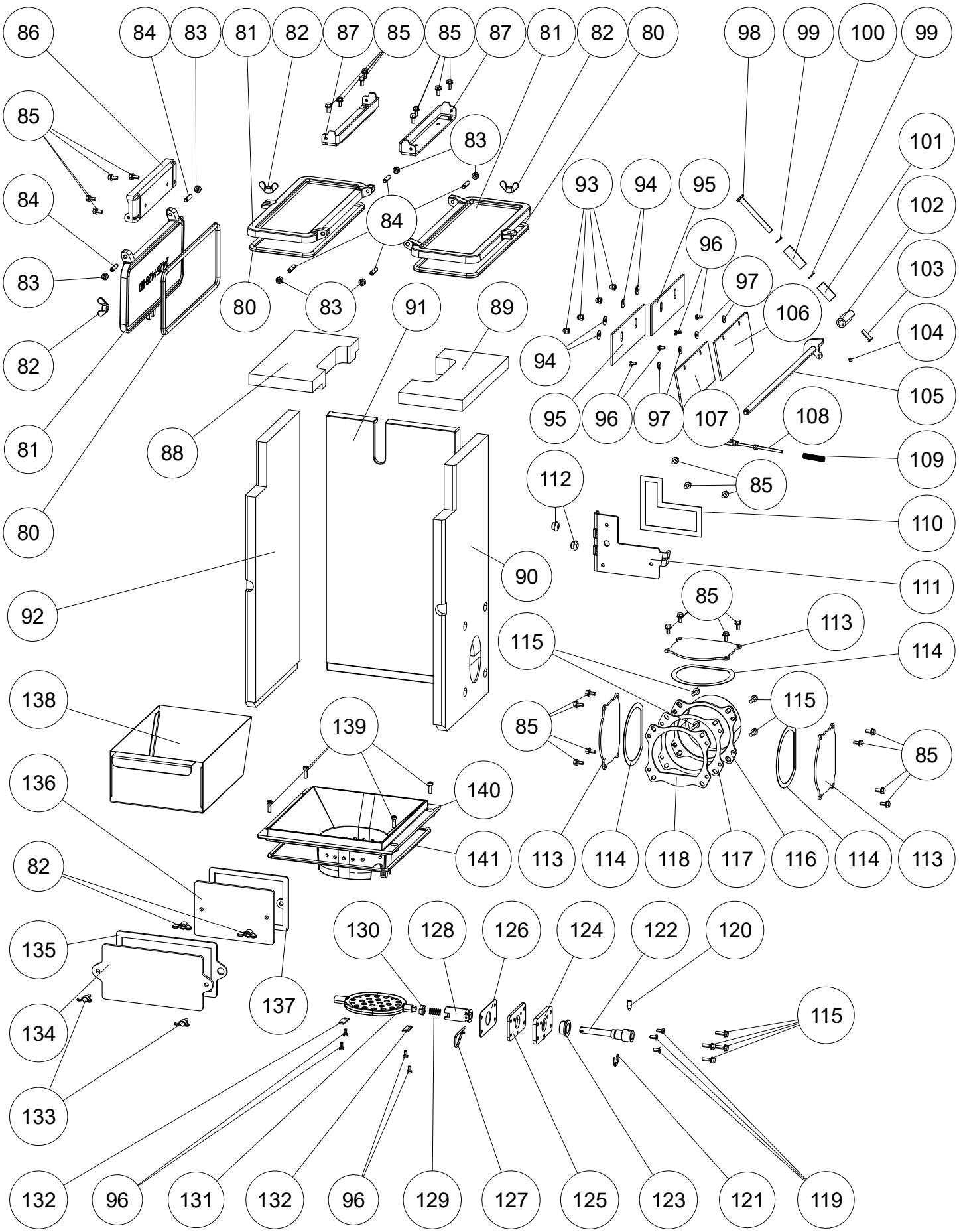
86
84
83
81
82
87
85
85
87
81
82
80
98
99
100
99
85
83
101
84
84
93
94
95
102
96
83
97
103
80
83
91
89
106
104
94
82
105
95
96
97
107
108
81
109
88
112
85
80
110
90
111
92
85
113
115
114
138
115
139
85
85
136
140
141
113
114
118
117
116
114
113
82
135
137
130
128
126
124
122
120
115
134
133
132
96
131
132
96
129
127
125
123
121
119

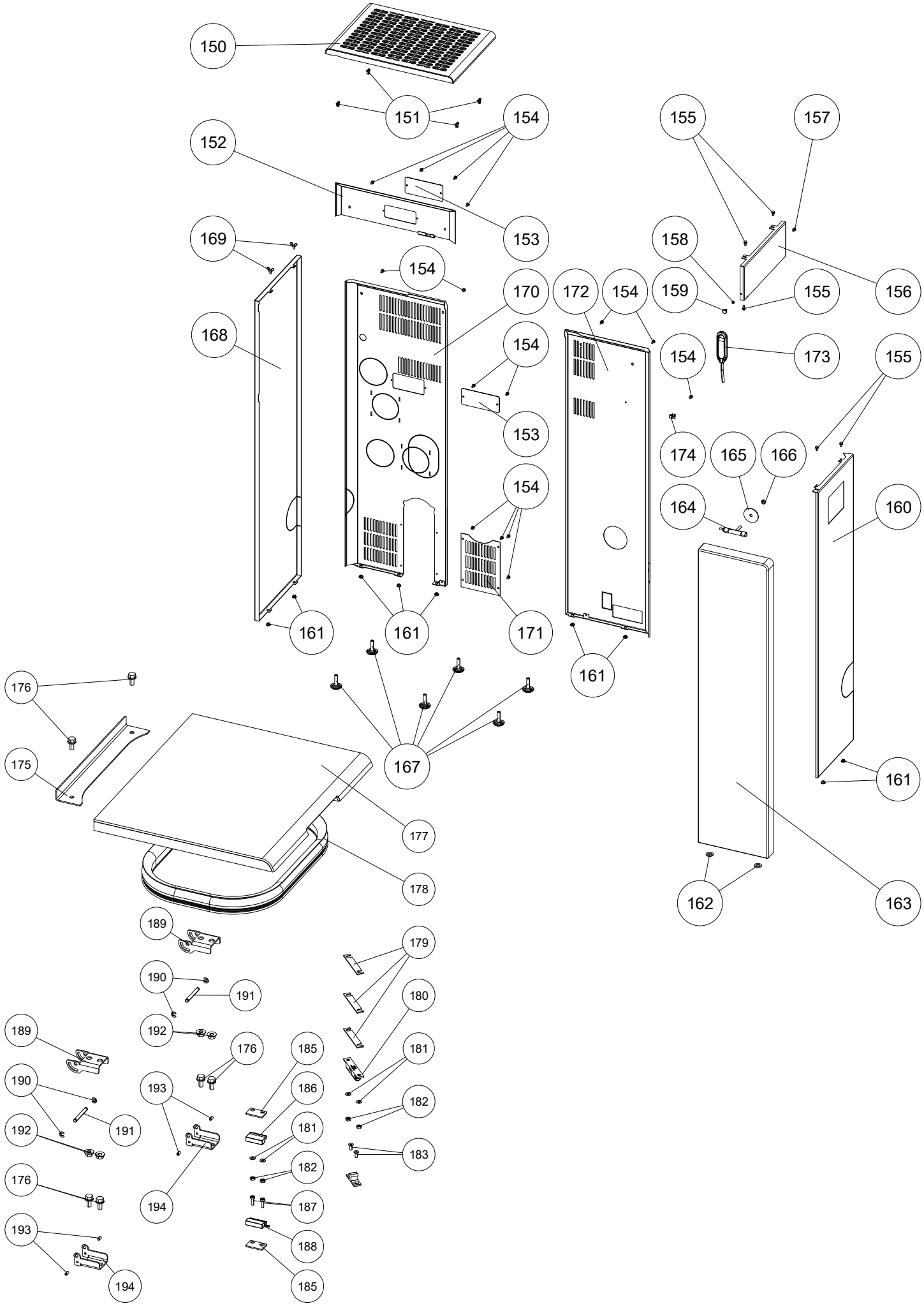
150
151
152
153
154
155
156
157
158
159
160
161
162
163
164
165
166
167
168
169
170
171
172
173
174
175
176
177
178
179
180
181
182
183
185
186
187
188
189
190
191
192
193
194

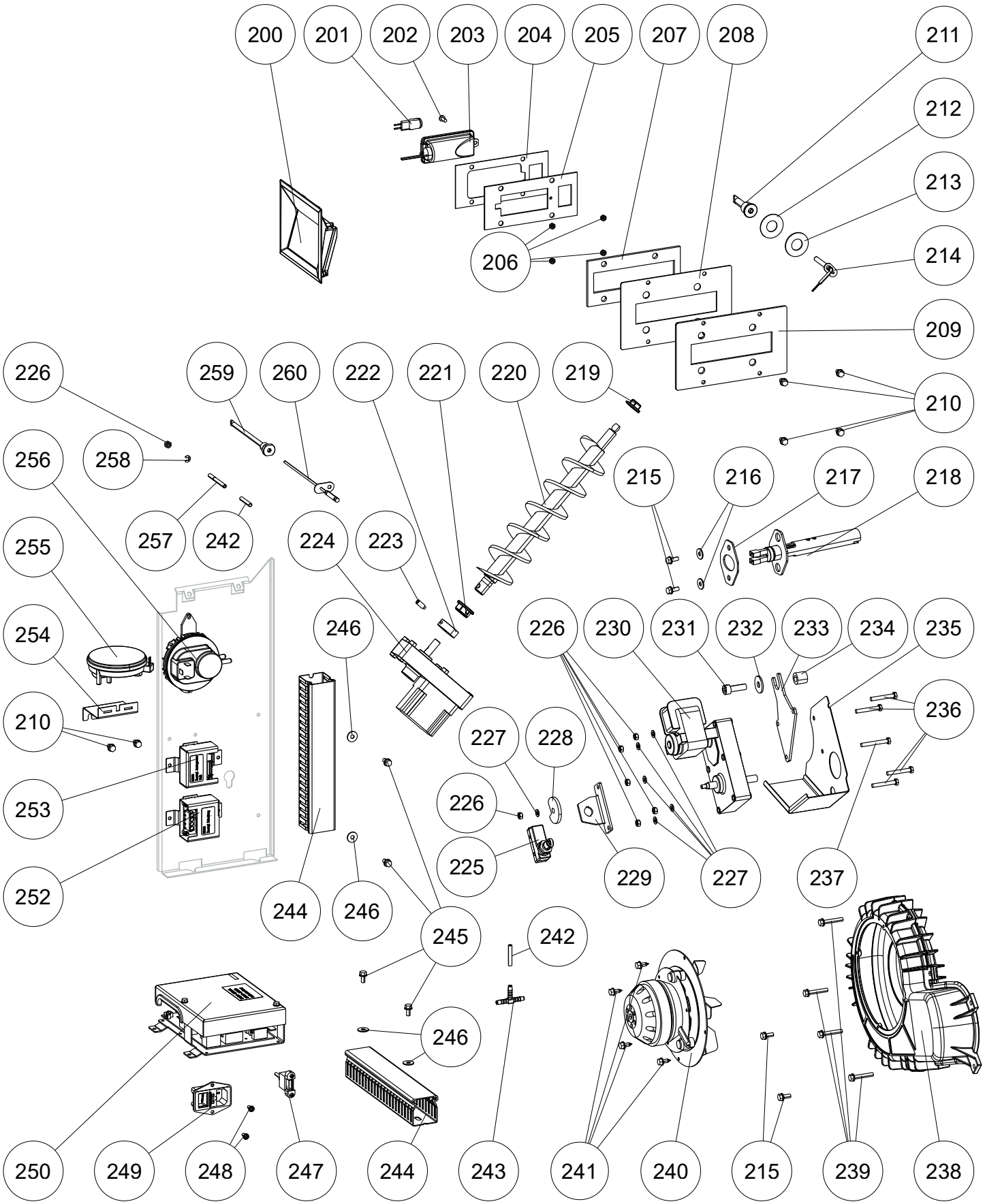
200
201
202
203
204
205
207
208
211
212
213
214
206
209
210
226
259
260
222
221
220
219
256
258
215
216
217
218
257
242
224
223
255
246
226
230
231
232
233
234
235
254
236
210
227
228
253
226
225
229
227
237
252
244
246
245
242
246
250
249
248
247
244
243
241
240
215
239
238

Prospetto pezzi di ricambio - numeri articolo

Nr.	Art.Nr.	Descrizione
1	B18905	Porta decorativa del forno
3	B18879	Magnete
4	N108485	Vite testa cava esagonale
5	N111973	Dado esagonale M05
6	N111950	Vite M05x10
7	L03825	Supporto magnete
8	Z38463	Impugnatura in legno
9	L03823	Appoggio di impugnatura
10	N110032	Vite esagonale M06x12
11	N107134	Vite a testa svasata piana con cava esagonale
12	L03822	Piastra di montaggio della porta
13	Z35996	Piastra gancio
14	Z38464	Ranella di teflon
15	Z33758	Distanziatore
16	N108121	Vite autofilettante
17	L03824	Blocco apertura porta
18	Z38462	Ranella di teflon
19	Z35995	Piastra di montaggio della porta
20	Z35992	Cerniera
21	Z38066	Telaio di getto nero
22	Z37460	Vetro della porta del forno
23	N111789	Vite senza testa
24	L00475	Supporto vetro
25	N112177	Vite a testa cava esagonale
26	N108395	Vite a testa esagonale cava
27	B17524	Cerniera nero
28	B17405	Cerniera
29	N111780	Dado esagonale
30	L02645	Piastra arresto sportello
31	N105049	Rondella nero
32	B16814	Cerniera
33	N112201	Vite a testa cava esagonale
34	Z35464	Porta nera
35	N112551	Guarnizione grigia D11 (1m)
36	N103693	Guarnizione piatta nera
37	Z35856	Porta
38	B12322	Piastra chiusura
39	N100170	Rondella M05
40	B17407	Otturatore
41	L02647	Piastra chiusura
42	N112190	Vite a testa esagonale cava
44	N112603	Nastro in tessuto di vetro autoadesivo
45	Z35465	Sportello camera nero
46	N112240	Vite autofilettante M05x10
47	Z38461	Lamiera di copertura
48	B17521	Molla compressione
49	N111990	Vite testa cava esagonale
50	Z36171	Elettromagnete di tenuta
51	Z35993	Piastra di montaggio della porta
52	Z27866	Distanziatore
53	L03831	Blocco apertura porta
54	N112728	Paraspigolo
55	B18804	Porta decorativa
56	N112382	Vite a testa svasata piana con cava esagonale
57	L02714	Piastra per magnete
58	N112111	Gommino distanziale
59	N112175	Piastra

Nr.	Art.Nr.	Descrizione
60	N112729	Distanza
61	N109233	Dado esagonale
70	Z32838	Guida per ripiani del forno
71	Z37435	Griglia
72	E16210	Teglia di cottura
80	N111280	Guarnizione D08
81	Z38451	Coperchio di pulizia
82	N112414	Dado ad alette
83	N103988	Dado esagonale M06
84	N112734	Vite senza testa
85	N112240	Vite autofilettante M05x10
86	Z38577	Appoggio di coperchio
87	Z38484	Appoggio di coperchio
88	Z38454	Deflettore sup. sx
89	Z37455	Deflettore dx
90	Z38453	Refrattario dx
91	Z36576	Parete posteriore ghisa nera
92	Z36601	Refrattario sx
93	N112726	Dado cieco
94	N112487	Ranella
95	Z38467	Piastra di tenuta
96	N112415	Vite esagonale
97	N112269	Ranella
98	Z37386	Leva regolatore aria
99	Z37387	Rondella in silicone
100	Z37388	Impugnatura in legno
101	Z37390	Bussola della leva
102	Z38090	Albero intermedio
103	N111723	Vite a testa cava esagonale
104	N111864	Vite senza testa
105	Z38466	Assale della serranda
106	L03827	Piastra di serranda post.
107	L03828	Piastra di serranda ant.
108	B18809	Forcella per cerniere completa
109	N112760	Molla compressione
110	N100475	Guarnizione piatta biancha 8x2
111	Z38465	Piastra di appoggio
112	Z18997	Gommino distanziale
113	Z36778	Tappo uscita fumi
115	N110833	Vite autofilettante
116	Z37844	Adattatore tubo
117	Z37830	Guarnizione di adattatore tubo
118	Z37832	Distanziatore
119	N108485	Vite testa cava esagonale
120	N112499	Vite senza testa
121	N112125	Anelli d'arresto per alberi
122	Z35853	Albero ribalta
123	N102688	Cuscinetto sinterizzato ID16
124	Z35852	Piastra di appoggio
125	Z35851	Piastra di appoggio
126	Z36167	Guarnizione di ceramica
127	N112470	Connettore a molla
128	Z35854	Albero intermedio griglia ribaltabile
129	N108131	Molla compressione
130	L01875	Piastra trascinamento ribalta
131	Z35808	Griglia ribaltabile
132	L02726	Piastrina

Vi preghiamo di tenere conto del fatto che pezzi di ricambio verniciati con vernice a polvere, nonostante una lavorazione accurata, possono presentare piccole differenze nella tonalità e nell'effeto del colore. Le parti della carenatura con danni minori non possono essere riparate e devono quindi essere sostituite come pezzi di ricambio. Non c'è un colore RAL corrispondente per le parti verniciate della carenatura.

Nr.	Art.Nr.	Descrizione
133	N112391	Vite ad alette
134	Z36000	Coperchio di pulizia
135	Z36566	Guarnizione
136	Z35999	Coperchio di pulizia
137	Z36567	Guarnizione
138	L02658	Cassetto cenere
139	N112058	Vite a testa cava esagonale
140	Z38486	Braciere
141	N111631	Cordoncino guarn. grigio D06
150	LB00802	Coperchio di convezione
151	Z36001	Chiusura a scatto
152	L03879	Parete posteriore superiore
153	L03667	Copertura sensore di temp.
154	N112185	Vite autofilettante M05x10
155	N112240	Vite autofilettante M05x10
156	LB00898	Rivestimento superiore dx
157	N108121	Vite autofilettante
158	N112432	Dado esagonale
159	Z38088	Perno ferma porta
160	L03663	Rivestimento laterale dx
161	N111730	Boccola guida
162	Z37809	Sostegno da silicone
163	Z37463	Pietra ollare anteriore
	Z38092	Pietra bianca anteriore
164	B17390	Supporto pietra cpl.
165	L02239	Copertura serbatoio
166	N111970	Dado esagonale M08
167	N112490	Vite regolabile nero
168	L03664	Rivestimento laterale sx
169	N112419	Vite ad alette
170	L03878	Parete posteriore sx
171	L02653	Parete posteriore nera
172	L03665	Parete posteriore dx
173	N112018	Chiave
174	Z35691	Connettore a molla
175	Z38576	Listello protettore
177	LB00801	Coperchio serbatoio
178	N112600	Guarnizione serbatoio
179	L02349	Serratura pad
180	N110461	Chiavistello a doppia sfera
181	N112144	Piastra M03
182	N112143	Dado esagonale M03
183	N112446	Vite a testa svasata piana con cava esagonale
185	L01445	Distanziatore magnetico
186	N111732	Interruttore magnetico sup.
187	N111842	Vite a testa cava esagonale M03x10
188	N111733	Interruttore magnetico parte inf.
189	L02243	Cerniera coperchio
190	N110501	Anelli d'arresto per alberi
191	Z34854	Cerniera coperchio serbatoio
192	N112142	Dado flangiato
193	N111956	Vite senza testa
194	L02244	Cerniera
200	B16574	Display touch con fissaggio a incastro
201	N112769	Lampadina alogena
202	N112759	Vite con testa a croce
203	B18876	Illuminazione di forno completa

Nr.	Art.Nr.	Descrizione
204	Z38547	Guarnizione all'interno
205	L03868	Supporto per illuminazione
206	N111975	Dado esagonale M04
207	Z38548	Guarnizione centrale
208	Z38550	Guarnizione all'esterno
209	L03869	Copertura
210	N108121	Vite autofilettante
211	B18619	Tubo sensore fiamma
212	Z38094	Ranella
213	L03830	Ranella zincato a fuoco
214	N112768	Sensore di temperatura
215	N111793	Vite autofilettante
216	N112487	Ranella
217	Z36290	Guarnizione d accensione
218	B17166	Candeletta
219	Z35183	Cuscinetto D10
220	B12301	Coclea
221	Z35182	Cuscinetto D16
222	Z11915	Anello di fissaggio coclea
223	N112499	Vite senza testa
224	N112030	Motoriduttore a corrente continua
225	N111825	Microinterruttore
226	N112274	Dado esagonale M05
227	N100170	Rondella M05
228	L02646	Camma griglia ribalta
229	L02644	Piastra di fissaggio
230	N112014	Motore griglia ribaltabile compl.
231	N112146	Vite a testa cava esagonale
232	N111843	Piastra M08
233	L02643	Piastra motore
234	Z18105	Tubo
235	L03484	Protezione termica
236	N111806	Vite esagonale
237	N101570	Vite esagonale M05x40
238	B16951	Chiocciola ventilatore
239	N112305	Vite autofilettante
240	N111581	Motore di ventilatore fumi
241	N106989	Vite esagonale
242	N111551	Tubo in silicone
243	N112316	Raccordo a T
244	Z35943	Canale via cavo
245	N112240	Vite autofilettante M05x10
246	N100169	Ranella M05
247	N111989	Cavo USB
248	N112703	Vite autofilettante M04x08
249	Z38387	Presa di corrente
250	B16561	Centralina USB11
252	B18868	Scheda supplementare per illuminazione
253	B16030	Scheda supplementare per motor, con cavo
254	L03638	Piastra di supporto
255	N112473	Sensore di pressione differenziale
256	N112102	Pressostato elettronico
257	Z36760	Conduttura a pressione
258	N109185	Anelli d'arresto per alberi D04
259	B16053	Tubo sensore fiamma
260	B16114	Sensore fiamma
	B18807	Fascio di cablaggio

Vi preghiamo di tenere conto del fatto che pezzi di ricambio verniciati con vernice a polvere, nonostante una lavorazione accurata, possono presentare piccole differenze nella tonalità e nell'effeto del colore. Le parti della carenatura con danni minori non possono essere riparate e devono quindi essere sostituite come pezzi di ricambio. Non c'è un colore RAL corrispondente per le parti verniciate della carenatura.

Dimensioni

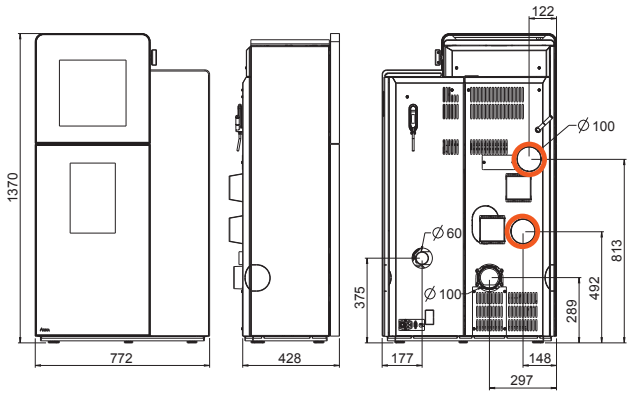

Dimensioni		
Altezza	[mm]	1370
Larghezza	[mm]	772
Profondità	[mm]	428
Peso		
Peso senza rivestimentog	[kg]	~210
Peso con pietra	[kg]	~250
Raccordo uscita fumi		
Diametro	[mm]	100
Altezza di collegamento con tubo angolare originale	[mm]	-
Profondità con tubo angolare originale	[mm]	-
Distanza tubo angolare originale e schienale	[mm]	-
Profondità retro stufa centro uscita fumi	[mm]	-
Tubo angolare originale distanza laterale	[mm]	-
Altezza di collegamento con allacciamento fumi posteriore	[mm]	289
Distanza laterale per raccordo posteriore	[mm]	297
Raccordo aria esterna		
Diametro	[mm]	60
Altezza di collegamento aria esterna	[mm]	375
Distanza laterale	[mm]	177
Raccordo aria di convezione MULTIAIR		
Diametro	[mm]	100/100
Altezza di collegamento	[mm]	813/492
Distanza laterale	[mm]	122/ 148
Forno		
Altezza	[mm]	300
Larghezza	[mm]	330
Profondità	[mm]	360

Quantità di combustibile

	carico nominale	Carico parziale
Quantità di combustibile	~2,3 kg/h*	~0,8 kg/h*
Autonomia a pieno serbatoio pellet	~16 h*	~45 h*

*I valori di attività possono variare a seconda della qualità del pellet.

Attenzione
Il consumo di pellet dipende dalle dimensioni dei pellet. Più grande è il pellet, più lenta l'alimentazione e viceversa.

Dati tecnici

Dati tecnici		10 kW	6 kW
Potenza calorica	[kW]	3-10	3 - 6
Domanda di aria esterna	[m³/h]	22	13
MULTIAIR-Potenza*	[kW]	0,5 - 3,7	0,5 - 2,8
MULTIAIR-Quantità d'aria*	[m³/h]	55 - 200	55 - 200
Volume riscaldabile dipendente dallo stato di isolamento dell'abitazione	[m³]	70 - 260	70 - 160
Consumo di combustibile	[kg/h]	≤2,3	≤1,3
Capienza serbatoio pellet**	[l]/[kg]	56/~36	56/~36
Alimentazione elettrica	[V]/[Hz]	230/50	230/50
Potenza elettrica assorbita media	[W]	~20	~20
Fusibile	[A]	2,5 AT	2,5 AT
Rendimento	[%]	91	90
Contenuto CO_2	[%]	12,8	8
Emissioni di CO riferite a 13% O_2	[mg/m_N^3]	77	52
Emissioni di polveri	[mg/m_N^3]	10	13
Flusso fumi di scarico	[g/s]	6,2	6,1
Temperatura fumi di scarico	[°C]	213,7	162
Tiraggio necessario	[Pa]	3	3

*Con tubo MULTIAIR da due metri unitamente all'uscita design RIKA, i valori possono variare nella pratica.
**La capienza in kg può variare in funzione delle diverse densità apparenti dei pellet.

Il proprietario o l'utente autorizzato del piccolo impianto di combustione ha l'obbligo di conservare la documentazione tecnica e di esibirla su richiesta delle autorità e dello spazzacamino.

Attenzione
Si prega di rispettare le norme nazionali ed europee nonché le prescrizioni locali inerenti l'installazione e il funzionamento di punti di combustione!

L'imballo

La prima impressione di chi riceve la stufa è molto importante per noi!

L'imballo della vostra nuova stufa consente una eccellente protezione contro i danneggiamenti. Ciò nonostante la stufa e/o gli accessori potrebbero aver subito danni durante il trasporto.

Attenzione
Al momento della consegna verificare quindi con cura l'eventuale mancanza di componenti e la presenza di eventuali danni alla stufa! Comunicare immediatamente le irregolarità riscontrate al vostro rivenditore specializzato! Quando si disimballa il prodotto prestare particolare attenzione che i rivestimenti in pietra restino intatti. Possono verificarsi facilmente graffi sul materiale. I rivestimenti in pietra sono esclusi dalla garanzia.

L'imballo della vostra nuova stufa è completamente realizzato in materiale ecocompatibile.

Consiglio
Il legno dell'imballo non ha subito alcun trattamento in superficie, e può quindi essere bruciato nella stufa a legna (non nella stufa a pellet!). Il cartone e la pellicola (PE) possono essere depositati senza problemi nei normali centri comunali di raccolta rifiuti per il recupero dei materiali.

Allacciamento elettrico

La stufa viene fornita con un cavo di collegamento lungo circa 2 m. Questo cavo deve essere allacciato a una presa elettrica da 230 Volt / 50 Hz. Il consumo medio di corrente elettrica durante il funzionamento regolare è di circa 20 Watt, durante la procedura di accensione automatica circa 150 Watt. Il cavo di collegamento deve essere disposto in modo tale da evitare qualsiasi contatto con superfici esterne della stufa calde o taglienti.

4. INSTALLAZIONE DELLA STUFA

Attenzione
Il montaggio può essere eseguito esclusivamente da un'azienda specializzata e autorizzata.

Attenzione
Rispettare le norme edilizie regionali vigenti. Per informazioni in merito contattare il vostro servizio di spazzacamino.

Attenzione
Utilizzare esclusivamente materiali a tenuta resistenti alle alte temperature, come anche guarnizioni a nastro idonee, silicone per alte temperature e lana minerale.

Attenzione
Assicurarsi inoltre che il tubo di uscita fumi non sporga nella sezione libera della canna fumaria.

Attenzione
Se la stufa è progettata per il funzionamento indipendente dall'aria ambiente - I raccordi dei tubi della stufa pertanto devono essere collegati in modo ermeticamente duraturo per tale impiego. Per l'applicazione del tubo della stufa sul tronchetto conico della ventola dei gas di combustione e per l'inserimento nel mandrino della canna fumaria, utilizzare un mastice per stufe adeguato ovvero della colla resistente alle alte temperature.

Attenzione
La stufa non deve per nessun motivo essere fatta scivolare sul pavimento senza protezione.

Consiglio
Come supporto e strato di base può essere utilizzato dell'ondulato, del cartone, o anche un vecchio tappeto inutilizzato. Con questo sottostrato è possibile far scivolare la stufa.

Per un allacciamento a regola d'arte si consiglia di utilizzare i tubi di uscita fumi della gamma di tubi RIKA.

Collegamento alla canna fumaria

- La stufa va collegata ad una canna fumaria collaudata per l'utilizzo di combustibili solidi. La canna deve avere un diametro di almeno 100 mm (stufa pellet) o Ø 130–150 mm (legna da ardere e stufe Combi a base di diametro raccordo uscita fumi). Evitare condotti dei fumi troppo lunghi.
- La lunghezza orizzontale del condotto dei fumi non dovrebbe superare 1,5 metri.
- Evitare un'elevata quantità di cambi di direzione del flusso dei gas di scarico verso la canna fumaria.
- Inserire al massimo 3 curve nel condotto dei fumi.
- Vi consigliamo di utilizzare un tubo con ispezione.
- Tutti le parti del collegamento alla canna fumaria devono essere di metallo e a norma (installare i collegamenti a tenuta).
- Prima dell'installazione va assolutamente fatto un calcolo per la canna fumaria. Il calcolo e la relativa documentazione deve seguire le indicazioni della norma EN13384-1 e per canne fumarie multiple della norma EN13384-2.
- Il tiraggio massimo della canna fumaria non deve superare i 15 Pa.
- La fuoriuscita dei fumi dev'essere garantita anche in caso di mancanza di corrente elettrica.

Attenzione
A base di normative regionali, ulteriori impianti di sicurezza sono necessarie in caso di collegamento a canne fumarie multiple. Il vostro spazzacamino/tecnico sarà disponibile per ulteriori informazioni.

Attenzione
L'infiltrazione di acqua di condensa attraverso la canna fumaria è assolutamente da evitare. Eventualmente va montato un anello anticondensa – chiedete al vostro spazzacamino. Danni causati da acqua di condensa sono esclusi dalla garanzia.

Collegamento a una canna fumaria in acciaio inox

Il collegamento va calcolato con relativa documentazione sempre secondo le norme EN13384-1 oppure EN13384-2.

Vanno utilizzati soltanto tubi di acciaio inox con isolamento (doppia parete), tubi flessibili in alluminio oppure acciaio non sono ammessi.

Un'ispezione per ispezione e pulizia regolare è obbligatoria.

Il collegamento alla canna fumaria deve essere perfettamente ermetico.

Aria di combustione

Ogni procedimento di combustione richiede ossigeno dall'aria circostante. In caso di stufe singole prive di alimentazione di aria di combustione dall'esterno questa cosiddetta aria di combustione viene solitamente prelevata dalla stanza circostante. Questa aria prelevata deve in qualche modo essere ripristinata nella stanza. Negli appartamenti moderni, provvisti di finestre e porte estremamente ermetiche, il riciclo dell'aria è limitato. La situazione viene poi aggravata dalla presenza di altri dispositivi che sottraggono aria all'interno dell'appartamento (per es. in cucina o nel bagno). Se non è possibile immettere aria di combustione esterna, si consiglia di aerare più volte al giorno il locale per evitare una depressione nel locale o una cattiva combustione.

Aria di combustione dall'esterno

Solo per i dispositivi che sono adatti per una stanza ermetica.

- Per un funzionamento indipendente dall'aria ambiente, l'aria di combustione deve essere convogliata all'apparecchio dall'esterno tramite una condotta ermetica. Ai sensi dell'ordinanza sul risparmio energetico EnEV, la condotta dell'aria di combustione deve essere chiudibile. La posizione di aperto/chiuso deve essere chiaramente individuabile.
- Collegare un tubo Ø 125 mm per stufe a legna e stufe Combi o Ø 50 mm o Ø 60 mm per stufe a pellet. Fissarlo con una fascetta (non incluso!). In caso di condotta di raccordo più lunga (pellet), dopo circa 1 metro il diametro dovrebbe essere aumentato a circa Ø 100 mm. (Vedere la gamma RIKA).
- Per garantire un sufficiente afflusso di aria, la condotta non deve superare i 4 metri di lunghezza e non deve avere troppe curve.
- Se la condotta porta all'aperto, questa deve terminare con uno schermo frangivento.
- In presenza di temperature molto fredde verificare l'eventuale "congelamento" dell'apertura di alimentazione dell'aria (controllo).
- Inoltre esiste la possibilità di prelevare l'aria di combustione direttamente dall'esterno oppure da un'altra stanza sufficientemente ventilata (per es. la cantina).
- La condotta dell'aria di combustione deve essere allacciata in modo ermeticamente duraturo (con colla o mastice) sul tronchetto dell'aria dell'apparecchio.
- Nel caso in cui la stufa non viene utilizzata per un periodo prolungato, va chiuso il condotto di aria di combustione per evitare l'eventuale penetrazione di umidità all'interno della stufa.

Attenzione
Si prega di tenere in considerazione che in caso di alimentazione dell'aria di combustione da un tubo di ventilazione integrato della canna fumaria possono insorgere problemi a causa della corrente ascensionale calda. Se l'aria di combustione che fluisce verso il basso si riscalda, allora questa può salire verso l'alto e opporre così una resistenza alla canna fumaria, resistenza che a sua volta riduce la depressione all'interno della camera di combustione. Il produttore della canna fumaria deve garantire che, anche in condizioni di funzionamento sfavorevoli, la resistenza massima per l'aria di combustione ammonti al massimo a 2 Pa.

La mancata osservanza di una o più di queste condizioni porterebbe nella maggior parte dei casi a una cattiva combustione nella stufa e ad una scarsa pressione dell'aria nella stanza.

5. INFORMAZIONI IMPORTANTI

Avvertenze generali e precauzioni

Osservare tassativamente il capitolo introduttivo riguardante le avvertenze generali.

- Prima dell'installazione e della messa in funzione della stufa, leggere attentamente e in maniera completa il presente manuale. È indispensabile rispettare le disposizioni e le leggi nazionali, come anche le norme e i regolamenti vigenti in loco.
- L'installazione delle stufe RIKA è permessa soltanto in ambienti con umidità normale (ambienti secchi secondo VDE 0100 Parte 200). Le stufe non sono protette contro gli spruzzi d'acqua e non vanno installate in ambienti di elevata umidità come bagni o simili.
- Per il trasporto del vostro apparecchio di riscaldamento possono essere utilizzati solamente mezzi provvisti di sufficiente capacità di carico.
- Non utilizzare la stufa come scala o struttura di appoggio.
- La combustione di materiale sprigiona energia termica che causa un forte surriscaldamento della superficie della stufa, degli sportelli e delle relative maniglie, delle manopole di comando, dei vetri degli sportelli, dei tubi di uscita fumi ed eventualmente anche della parete anteriore della stufa. Occorre quindi evitare di entrare in contatto con queste parti senza adeguati indumenti di protezione o appositi mezzi, come ad esempio guanti a protezione termica o sistemi di azionamento (maniglia).
- Spiegare con cura questo pericolo a tutti i bambini e tenerli lontani dalla stufa durante il funzionamento.
- Per la combustione utilizzare esclusivamente combustibile approvato.
- È assolutamente vietato bruciare o introdurre nella camera di combustione sostanze facilmente infiammabili o esplosive, come ad esempio bombolette spray vuote o simili. È vietato anche riporle nelle immediate vicinanze della stufa. Queste azioni possono causare il rischio di esplosione.
- Quando si aggiunge combustibile nella stufa accesa, occorre evitare di indossare indumenti ampi o infiammabili.
- Per aprire gli sportelli utilizzare l'apposito guanto a protezione termica fornito insieme alla stufa.
- Si prega di stare attenti all'eventuale fuoriuscita di materiale incandescente che potrebbe cadere su materiale infiammabile.
- È vietato deporre oggetti non resistenti al calore sulla stufa o nelle immediate vicinanze.
- Non mettere ad asciugare biancheria sulla stufa.
- Eventuali stendibiancheria o simili devono essere tenuti ad una distanza accettabile dalla stufa. – ELEVATO PERICOLO DI INCENDIO!
- Durante il funzionamento della stufa è vietato maneggiare sostanze facilmente infiammabili o esplosive nella stessa stanza o nelle stanze adiacenti.
- Se la stufa viene utilizzata in modo continuo, gli intervalli tra una pulizia e l'altra possono diminuire. Aumenta inoltre l'usura, soprattutto dei pezzi esposti particolarmente al calore. Siete quindi pregati di rispettare assolutamente le indicazioni per la pulizia e la manutenzione!

Attenzione
Non è consentito bruciare rifiuti e liquidi nella stufa!

Attenzione
Non chiudere assolutamente le aperture di convezione della vostra stufa per evitare il surriscaldamento dei componenti installati!

Attenzione
durante il riempimento del serbatoio di alimentazione!
L'apertura del serbatoio dei pellet è sufficiente per garantire di poterlo riempire senza problemi. Prestare particolare attenzione a non fare cadere alcun pellet sulle alette di convezione e sul corpo caldo della stufa. Potrebbe causare un notevole sviluppo di fumi.

Consiglio
Si consiglia pertanto di riempire il serbatoio dei pellet a stufa fredda.

Attenzione
La vostra stufa a legna – durante le fasi di riscaldamento e di raffreddamento – si dilaterà e si restringerà. Ciò può eventualmente comportare leggeri di rumori di dilatazione. Si tratta di un processo normale e non rappresenta un motivo per un eventuale reclamo.

Prima accensione

Il corpo stufa, come anche vari pezzi in acciaio e ghisa e i nostri tubi, vengono verniciati con una vernice resistente al calore. Durante la prima accensione la vernice passa un'ulteriore fase di asciugatura. In questa fase è possibile sentire un leggero odore di vernice. Il contatto diretto e la pulizia delle superfici verniciate durante la fase di asciugatura è da evitare. L'asciugatura della vernice si conclude dopo il funzionamento a potenza alta.

Distanze di sicurezza (distanza minima)

Attenzione
1. da oggetti non infiammabili
a > 40 cm b > 10 cm
2. Da ogg etti infiammabili e da muri portanti in cemento armato
a > 80 cm b > 10 cm

Consiglio
per lavori di assistenza tecnica e per la manutenzione della stufa ti chiediamo di mantenere una distanza minima di 20 cm di lato e sul retro.

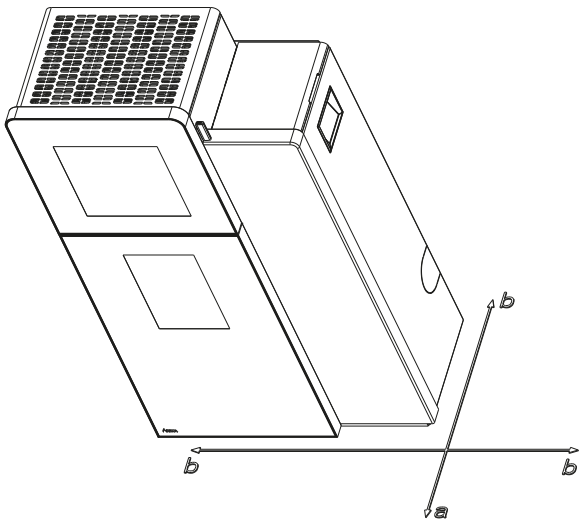

Prima dell' installazione

Portata del pavimento

Prima di procedere con l'installazione assicurarsi che la capacità di carico della struttura sottostante sia in grado di reggere il peso della stufa.

Attenzione
Non è consentito eseguire modifiche sul dispositivo di combustione. Ciò può comportare inoltre la perdita di qualsiasi garanzia.

Protezione del pavimento

In caso di pavimentazioni infiammabili (legno, moquette, ecc.) è raccomandato predisporre una piastra di pavimento (vetro, lamiera di acciaio o ceramica). Siete pregati di rispettare le normative vigenti in loco.

Collegamento del tubo di uscita fumi

- I tubi di uscita fumi rappresentano una particolare fonte di pericolo a causa del rischio di incendio e di fuoriuscita di gas tossici. Per la loro disposizione e il montaggio occorre affidarsi ad un'impresa specializzata.
- Quando si effettua il collegamento del tubo di uscita fumi ad una canna fumaria, in presenza di pareti rivestite di legno, occorre rispettare in modo particolare le istruzioni di montaggio.
- In caso di condizioni atmosferiche sfavorevoli verificare assolutamente lo sviluppo di gas di combustione (fenomeni di conversione termica) e le condizioni di tiraggio.
- L'immissione di una quantità troppo scarsa di aria per la combustione può fare in modo che il vostro appartamento si riempia di fumo, o che fuoriescano gas di combustione. Inoltre potrebbero formarsi dannosi depositi nella stufa o nella canna fumaria.
- In caso di fuoriuscita di gas di combustione, lasciare estinguere il fuoco e quindi verificare se tutte le prese d'aria sono libere, e se anche le condotte del gas di combustione e il tubo della stufa sono puliti. In caso di dubbio chiamare immediatamente il servizio spazzacamino, poiché un problema di tiraggio può essere anche correlato alle condizioni della canna fumaria.

Corretta installazione della canna fumaria

Ci sono varie possibilità per collegare la vostra stufa alla canna fumaria, ad esempio:

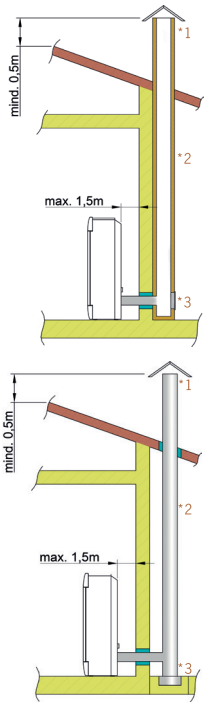

1) Protezione vento, 2) Canna fumaria , 3) Ispezione

Per scegliere il tipo di collegamento e per poter garantire un corretto collegamento tra stufa e canna fumaria, vi preghiamo di leggere il capitolo „INSTALLAZIONE DELLA STUFA" oppure di contattare il vostro spazzacamino/tecnico in carico.

Stufe di tipo 1 (BA 1):

- Adatta a installazione collettiva. (Si prega di tenere conto delle normative regionali.)
- In questo tipo di stufe lo sportello della camera di combustione deve rimanere chiuso durante il funzionamento.
- Se la stufa non viene fatta funzionare, lo sportello della camera di combustione deve restare chiuso.
- In caso di un errore di calcolo e una dimensione sbagliata della canna fumaria si può arrivare ad una formazione di materiali facilmente infiammabili nella canna fumaria, come fuliggine o catrame, che con il tempo possono portare allo sviluppo di un incendio nella canna fumaria.
- Se questo dovesse accadere, togliere la spina dalla presa di corrente. Chiamare immediatamente i vigili del fuoco e assicurarsi che tutti i coinquilini si siano messi al sicuro.

Attenzione
Questa stufa è collaudata conformemente a EN14785 come stufa indipendente dall'aria ambiente e può essere installato funzionamento indipendente o dipendente dall'aria ambiente.

FUNZIONAMENTO INDIPENDENTE DALL'ARIA AMBIENTE:
In caso di versione a tenuta della condotta di alimentazione dell'aria e dei tubi di uscita fumi, la stufa è collaudata al tipo FC62x secondo i principi di omologazione per il collaudo e la valutazione di punti di combustione indipendenti dall'aria ambiente dell'istituto tedesco per la tecnica edilizia (Deutsches Institut für Bautechnik - DIBT). La stufa può essere azionato in combinazione con impianti di aerazione dell'ambiente (per es.: impianti di ventilazione e di aspirazione dell'aria controllati, cappe aspiranti, o simili).

FUNZIONAMENTO DIPENDENTE DALL'ARIA AMBIENTE:
In combinazione con impianti di aerazione dell'ambiente (per es.: impianti di ventilazione e di aspirazione dell'aria controllati, cappe aspiranti, o simili) occorre garantire che la stufa e l'altro impianto siano reciprocamente sorvegliati e in sicurezza (per es. tramite un dispositivo di controllo della pressione differenziale, ecc.). Occorre garantire la necessaria alimentazione di aria di combustione, pari a ca. 20 m^3/h.

Siete pregati di rispettare le normative vigenti in loco. Non ci possiamo assumere nessuna responsabilità per modifiche apportate dopo la stampatura. Ci riserviamo eventuali modifiche.

Canalizzazione dell'aria

Solo per le stufe con MULTIAIR

Franco stabilimento troverete un cover sul condotto dell'aria di convezione che impedisce il rilascio diretto di calore verso il muro.

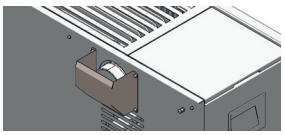

Immagine dell'icona

È vietato il funzionamento senza cover oppure senza tubi di convezione collegati. In caso di mancato rispetto di quanto scritto prima, decade la garanzia e ogni responsabilità per eventuali danni.

- La quantità e la temperatura dell'aria canalizzata per ventola sono adatte per riscaldare un'ulteriore stanza.
- Per favore tenere conto delle normative regionali e contattare le autorità competenti per discutere le condizioni di installazione.
- La temperatura massima dell'aria da canalizzare è di 180 C° all'uscita della stufa.
- Il condotto di canalizzazione deve essere il più corto possibile.
- Inserire la minor quantità di curve possibile.

Attenzione
Si prega di rispettare assolutamente le normative nazionali e regionali di installazione e protezione antincendio al momento di installazione dei condotti di convezione. Installazione e montaggio vanno effettuati esclusivamente da aziende specializzate.

6. BREVI INFORMAZIONI SULLA COMBUSTIONE A PELLET

Cosa sono i pellet?

I pellet sono un combustibile standardizzato. Ciascun produttore deve attenersi a precise condizioni per consentire un riscaldamento impeccabile ed efficace dal punto di vista energetico. I pellet vengono realizzati con scarti del legna provenienti da segherie o officine addette alla piallatura, o anche con frammenti di legna di aziende forestali. Queste "materie prime" vengono frantumate, essiccate e pressate insieme senza l'ausilio di alcun legante, fino a formare il "combustibile" in pellet.

ENplus - Pellets

Questa normativa sui pellet stabilisce con sicurezza dei criteri sul mercato europeo dei pellet. I numeri di identificazione garantiscono la tracciabilità dei pellet. Presso i produttori di pellet vengono controllati ogni anno gli impianti di produzione e lo svolgimento del processo produttivo.

Un sistema di garanzia della qualità assicura che i pellet soddisfino effettivamente i requisiti della nuova norma e sussistano quindi le premesse per un riscaldamento esente da guasti.

Specifiche pellet di legno alle norme ENplus – A1

Parametro	Unità	ENplus-A1
Diametro	mm	6 (±1)[2]
Lunghezza	mm	3,15–40[3]
Densità apparente	kg/m³	≥ 600
Potere calorifico	MJ/kg	≥ 16,5
Umidità	Ma.-%	≤ 10
Percentuale di fino (< 3,15 mm)	Ma.-%	≤ 1
Resistenza meccanica	Ma.-%	≥ 97,5[4]
Contenuto di ceneri	Ma.-%[1]	≤ 0,7
Punto di rammollimento ceneri	(DT) °C	≥ 1200
Contenuto di cloro	Ma.-% [1]	≤ 0,02
Contenuto di zolfo	Ma.-% [1]	≤ 0,03
Contenuto di azoto	Ma.-% [1]	≤ 0,3
Contenuto di rame	mg/kg [1]	≤ 10
Contenuto di cromo	mg/kg [1]	≤ 10
Contenuto di arsenico	mg/kg [1]	≤ 1
Contenuto di cadmio	mg/kg [1]	≤ 0,5
Contenuto di mercurio	mg/kg [1]	≤ 0,1
Contenuto di piombo	mg/kg [1]	≤ 10
Contenuto di nichel	mg/kg [1]	≤ 10
Contenuto di zinco	mg/kg [1]	≤ 100

1) In assenza di acqua

2) Il diametro deve essere indicato.

3) Al massimo l'1 % dei pellet può avere una lunghezza superiore a 40 mm, lunghezza max. 45 mm.

4) In caso di misurazioni con il lignotester (controllo interno) il valore limite è ≥ 97,7 Ma.-%.

La stufa è approvata esclusivamente per la combustione di legna ovv. pellet di qualità certificata. Si consiglia di richiedere combustibile certificato e una lista di produttori di combustibile garantiti al vostro tecnico per la stufa a pellet.

Attenzione
Per la combustione utilizzare esclusivamente pellet testati conformemente alla norma Enplus – A1. L'utilizzo di materiale scadente o di combustibile in pellet non consentito compromette il funzionamento della vostra stufa a pellet e può di conseguenza portare al decadimento di qualsiasi tipo di garanzia e della responsabilità sul prodotto correlata.

Attenzione
Non è consentita la combustione di paglia, granturco, materiale sminuzzato, delle immondizie ecc.! La mancata osservanza di queste disposizioni comporta il decadimento della garanzia e potrebbe compromettere la sicurezza della stufa!

Carica di combustibile

Attenzione
durante la ricarica di combustibile!
Non mettere a contatto il sacco di pellet con la stufa calda. Rimuovere immediatamente i pellet che sono caduti al di fuori del serbatoio di alimentazione!

Per evitare che il fuoco si spenga inavvertitamente a causa della mancanza di combustibile, si consiglia di mantenere costante un adeguato livello di combustibile nel serbatoio di alimentazione. Controllare frequentemente il livello di carico. Il coperchio del serbatoio dovrebbe comunque restare sempre chiuso, salvo quando si effettua la ricarica.

Se il serbatoio viene riempito durante il funzionamento (viene aperto il coperchio del serbatoio), la ventola viene accelerata e l'alimentazione di pellet viene sospesa; il funzionamento riprende solo dopo che è stato chiuso il coperchio del serbatoio.

Capienza serbatoio dei pellet (vedere DATI TECNICI).

Conservazione dei pellet

Al fine di garantire una perfetta combustione dei pellet è assolutamente necessario conservare il combustibile in un luogo per quanto possibile asciutto e protetto dallo sporco.

Anche se contenuti in sacchi, i pellet non devono essere depositati all'aperto o esposti agli agenti atmosferici. Come conseguenza possono crearsi ostruzioni nella coclea di alimentazione.

Attenzione
Gli „intasamenti della coclea" sono esclusi dalla garanzia.

7. TECNOLOGIA E FUNZIONI DI SICUREZZA

L'avanguardia tecnologica della vostra nuova stufa a pellet rappresenta il risultato di anni di prove di laboratorio e pratiche. I vantaggi pratici della vostra stufa a pellet sono convincenti.

Comodità d'uso

Grazie al nuovo display touch è possibile regolare tutte le funzioni. Il funzionamento, grazie all'intuitiva interfaccia utente, è estremamente semplice.

Massima efficienza a bassissime emissioni

Nella stufa, tutti i processi avvengono automaticamente. I fattori

- regolazione dell'aria
- monitoraggio della temperatura
- aggiunta dei pellet

sono armonizzati in modo continuo. Ciò garantisce una combustione ottimale. Il risultato è un consumo ridotto e ottimi valori di emissione al di sotto della soglia consentita.

Nota
A causa della regolazione automatica, si sentono i rumori delle fiamme, della caduta dei pellet e dell'azionamento delle componenti elettriche durante il funzionamento.

DAR - Dynamic Air Regulation

Un sensore di pressione differenziale nel sistema di alimentazione dell'aria ne misura la portata. Il numero di giri del ventilatore viene adattato automaticamente e garantisce una combustione ottimale.

Allo stesso modo viene monitorato anche il condotto dell'aria di un sistema esterno di alimentazione dell'aria.

Controllo depressione

Il pressostato integrato controlla in modo continuo la depressione all'interno della camera di combustione durante il funzionamento. Nel caso in cui i valori rilevati rimangono al di sotto del valore limite, il corretto funzionamento non è più garantito e la vostra stufa si spegne per motivi di sicurezza, segnalando l'errore "DEPRESSIONE INSUFFIZIENTE".

Attenzione
Nel caso in cui si abbassa la pressione dell'aria all'interno dell'ambiente nel quale è installata la stufa (ad esempio con l'utilizzo di una cappa da cucina oppure di un sistema di ventilazione del bagno), il pressostato smette di funzionare. Bisogna quindi garantire un adeguato rifornimento di aria fresca durante il funzionamento della stufa!

Spegnimento per bassa temperatura

Se la temperatura della stufa scende al di sotto di un determinato valore minimo, la stufa si spegne. Questo spegnimento può subentrare per esempio anche in caso di ritardata accensione dei pellet.

Dispositivo elettrico di protezione da sovracorrente

La stufa è protetta da un fusibile centrale (sul lato posteriore dell'apparecchio) contro la sovracorrente.

Ciclo di pulizia automatico

Ogni ora, per alcuni attimi, i giri della ventola fumi vengono aumentati, per togliere la cenere dal braciere e aumentare quindi la sicurezza di funzionamento. Sul display viene visualizzato lo stato PULIZIA.

Solo su stufe con braciere a ribalta:
Ogni 6 ore (la lunghezza dell'intervallo è modificabile) viene effettuato inoltre un ciclo di pulizia automatico. La stufa va in spegnimento, svuota il braciere e si riaccende di seguito. Per tutto il tempo sul display viene visualizzato lo stato PULIZIA GRANDE. Lo svuotamento del braciere serve per spostare cenere e klinker dal braciere nel cassetto cenere.

Attenzione
Durante la pulizia automatica del braciere a ribalta (accensione stufa oppure pulizia grande), è possibile sentire un rumore temporaneo causato dalla rotazione della ribalta.

Attenzione
Questo funzionamento supplementare non sostituisce assolutamente la pulizia manuale come descritta ai punti PULIZIA e MANUTENZIONE, essa va comunque effettuata regolarmente.

Controllo dei componenti

Tutti i componenti elettrici sono sottoposti a continui controlli durante il funzionamento. Se un componente è difettoso oppure non può essere comandato correttamente, il funzionamento viene interrotto e viene emesso un avviso ovv. una segnalazione di errore (vedere ISTRUZIONE PER L'USO DISPLAY TOUCH).

Sorveglianza motore coclea

Pellet troppo lunghi, umidi oppure contenenti troppa polvere (vedi anche BREVI INFORMAZIONI SULLA COMBUSTIONE A PELLET) possono provocare un blocco coclea. Ciò può capitare anche nel caso in cui i pellet si accumulano all'interno del braciere con conseguente accumulo di pellet sullo scivolo. In entrambi i casi il motoriduttore reagisce con un aumento di corrente che poi fa scattare l'errore: MOTORE COCLEA BLOCCATO. Vi preghiamo di contattare immediatamente l'assistenza!

Mancanza di corrente (durante il funzionamento)

Dopo una breve interruzione di corrente il funzionamento riprende con le stesse impostazioni di prima. Se la mancanza di corrente persiste, la stufa torna nella fase di accensione purché ci sia ancora una temperatura sufficiente oppure brace. Se la corrente invece dovesse mancare per troppo tempo, la stufa entra nella fase di spegnimento. In tale caso il ventilatore fumi continua a girare per bruciare eventuali residui di pellet (durata circa 10 min). Dopo la stufa si riavvia automaticamente.

Mancanza di corrente (durante la fase di accensione)

Dopo una breve interruzione di corrente il processo di accensione riprende automaticamente. In caso di mancanza di corrente prolungata, la stufa entra in fase di spegnimento. Il ventilatore fumi continua a girare per bruciare eventuali residui di pellet (durata circa 10 min.). Dopo la stufa si riavvia automaticamente.

8. MONTAGGIO/SMONTAGGIO DI PIETRA E OPZIONI

Attenzione
Eseguire lavori sulla stufa solo se la spina della stufa è stata tolta dalla presa di corrente e la stufa è completamente raffreddata.

Attenzione
Durante il montaggio/smontaggio, non lasciare cadere nessun oggetto (viti, ecc.) nel serbatoio pellet – questi potrebbero bloccare la coclea e danneggiare la stufa.

Attenzione
In occasione di tutti gli interventi occorre prestare particolare attenzione alle dita ovv. a tutti gli elementi di rivestimento e ai componenti della stufa. Scegliere basi di appoggio morbide in modo da non graffiare l'arredamento della stanza ovv. gli elementi di rivestimento della stufa.

Consiglio
Indicazioni destra / sinistra guardando la stufa di fronte!

Smontaggio rivestimento di pietra

Aprire il coperchio del serbatoio pellet delicatamente fino al punto in cui il coperchio rimane aperto autonomamente.

Togliere il dado esagonale incluso la rondella di copertura.

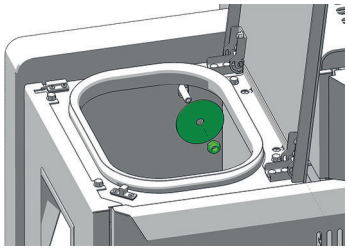

Alzare la pietra piano verso l'alto e toglierla inclinandola leggermente e spostandola in avanti.

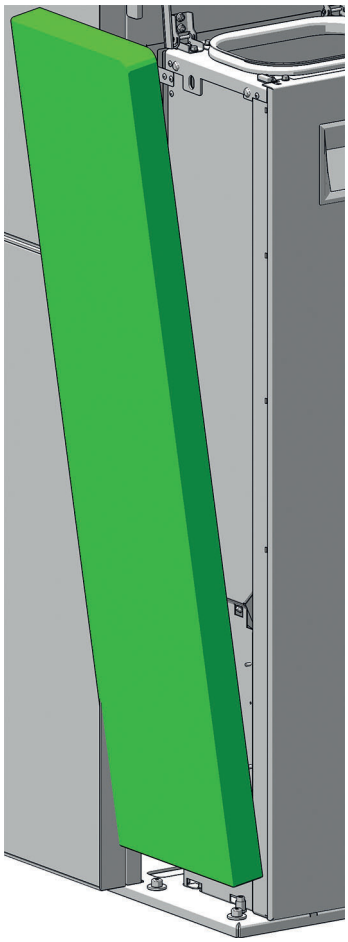

Smontaggio parete posteriore

Smontare la leva di ventola uscita fumi.

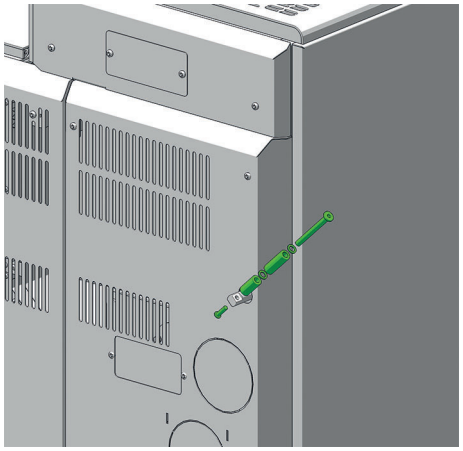

Svitare le 2 viti sullo schienale. Attenzione a non far cadere il pannello posteriore e toglierlo piano piano verso l'alto.

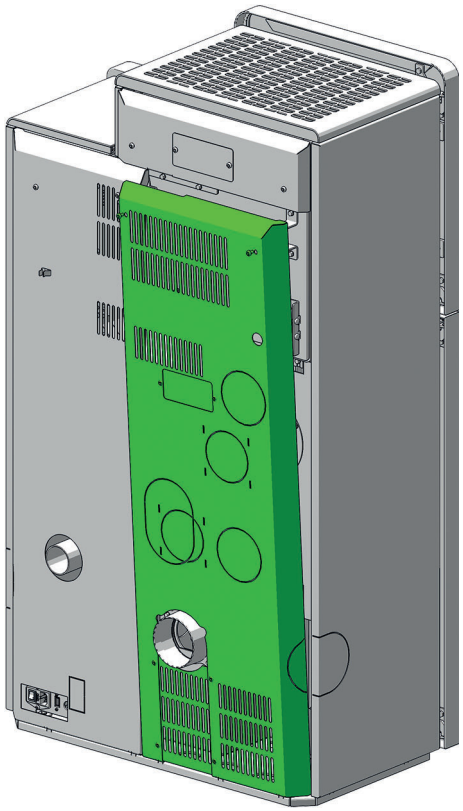

Smontaggio pareti laterali

Togliere il coperchio sollevandolo verso l'alto.

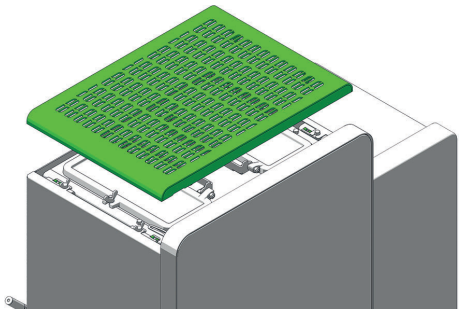

Il rivestimento laterale sinistra è fissato con due viti ad alette. Svitare le due viti ad alette.

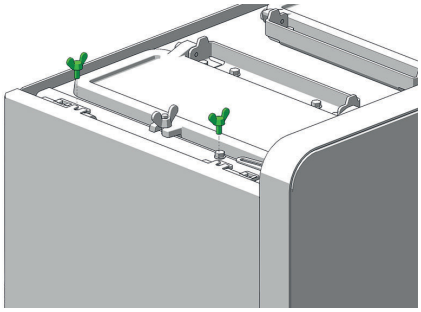

Inclinare il rivestimento verso l'esterno, alzarlo poi verso l'alto e toglierlo.

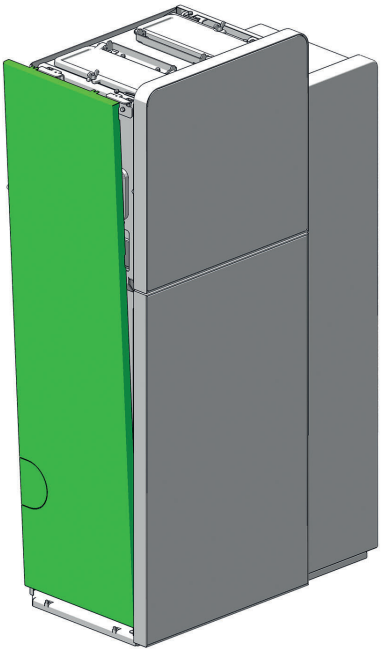

Aprire il coperchio del serbatoio pellet delicatamente fino al punto in cui il coperchio rimane aperto autonomamente.

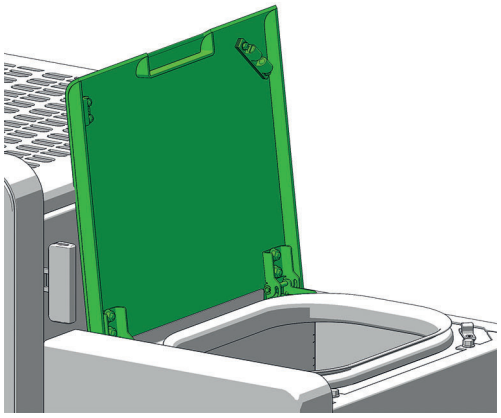

Svitare le due viti esagono.
Inclinare il rivestimento verso l'esterno.

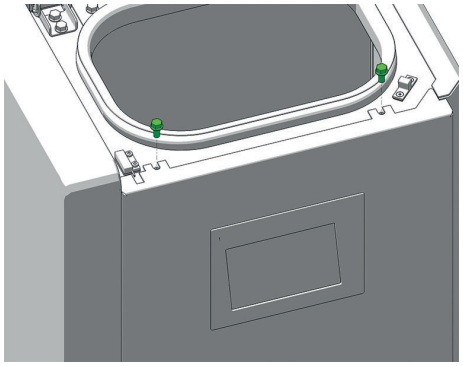

Scollegare il cavo dello schermo.
Alzarlo poi verso l'alto e toglierlo.

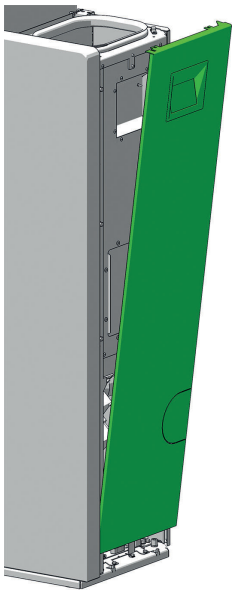

Opzioni DOMO BACK

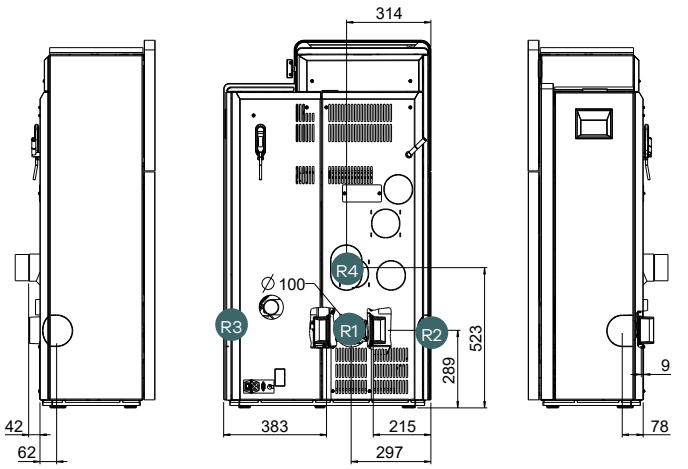

Consiglio
Indicazioni destra / sinistra guardando la stufa di fronte!

Nr.	Raccordo	Pezzi
R1	Posteriore	-
R2	Laterale sinistro	E11319 tubo diritto*
R3	Laterale destro	E11318 tubo diritto*
R4	Posteriore rialzato	E14462 curva a 90° con ispezione*

*Dalla gamma standard tubi RIKA

Attenzione
Eseguire lavori sulla stufa solo se la spina della stufa è stata tolta dalla presa di corrente e la stufa è completamente raffreddata.

Attenzione
Durante il montaggio/smontaggio, non lasciare cadere nessun oggetto (viti, ecc.) nel serbatoio pellet – questi potrebbero bloccare la coclea e danneggiare la stufa.

Attenzione
In occasione di tutti gli interventi occorre prestare particolare attenzione alle dita ovv. a tutti gli elementi di rivestimento e ai componenti della stufa.
Scegliere basi di appoggio morbide in modo da non graffiare l'arredamento della stanza ovv. gli elementi di rivestimento della stufa.

Attenzione
Proteggete i cavi è i tubi in silicone dentro la stufa dal calore! L'eventuale montaggio scorretto può danneggiare la vostra stufa e comporta la decadenza della garanzia.

Tubo uscita fumi posteriore rialzato R4

Smontare la parete posteriore di sinistra e la leva di ventola uscita fumi come precedentemente descritto. Ritagliare l'apertura perforata evidenziata sulla parete posteriore con un seghetto per il ferro.

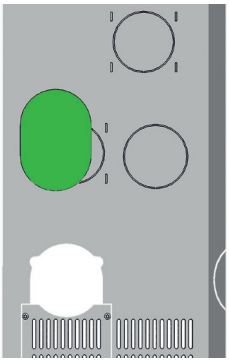

Staccare dalla stufa le viti contrassegnate e togliere la lamiera anticalore.

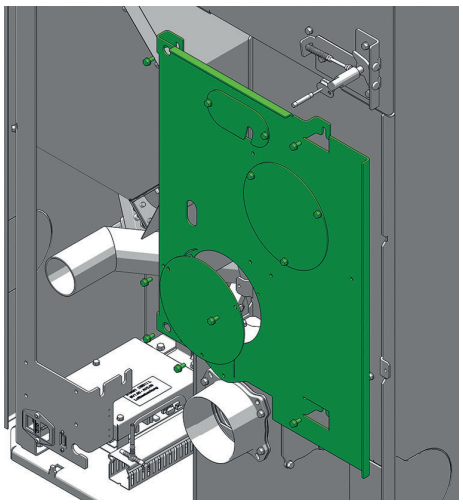

Ritagliare l'apertura perforata evidenziata.

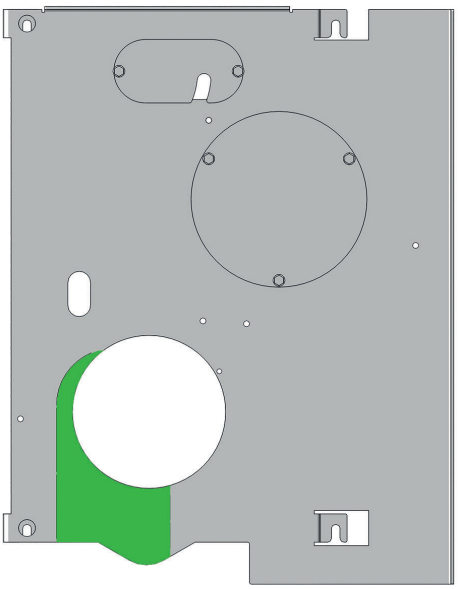

Scambiare il tubo raccordo fumi posteriore con il coperchio raccordo d'all alto.

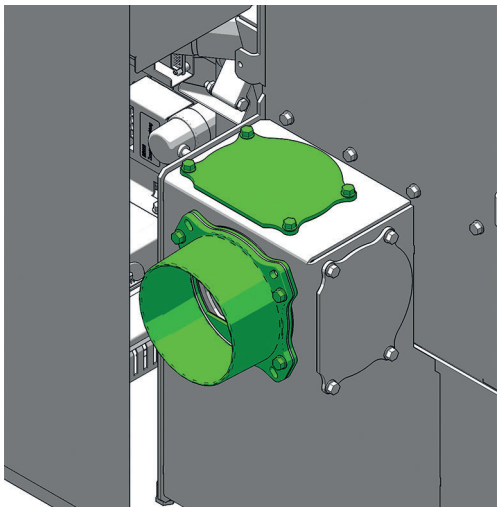

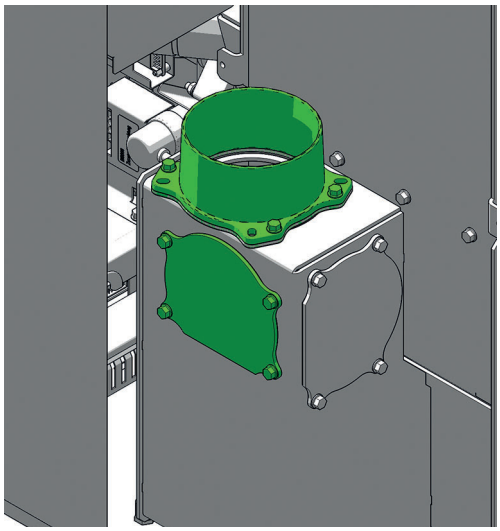

Rimontare la lamiera anticalore.

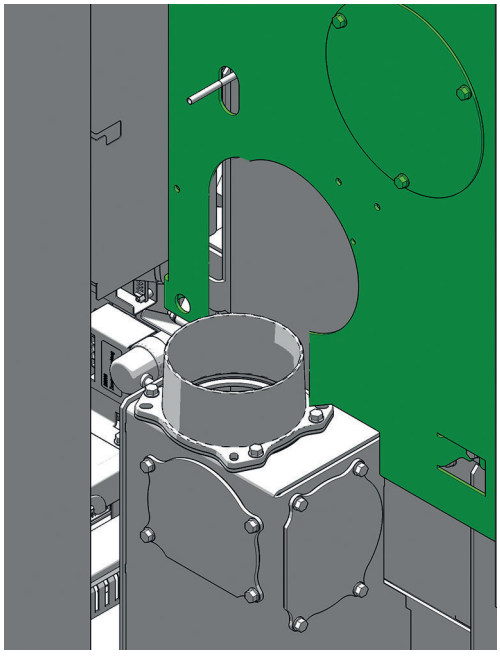

Attenzione
Il funzionamento di stufa senza lamiere anticalore è interdito. La mancata osservanza di questa indicazione comporta la perdita della garanzia!

Collegare una curva a 90° con ispezione. Installare i collegamenti a tenuta!

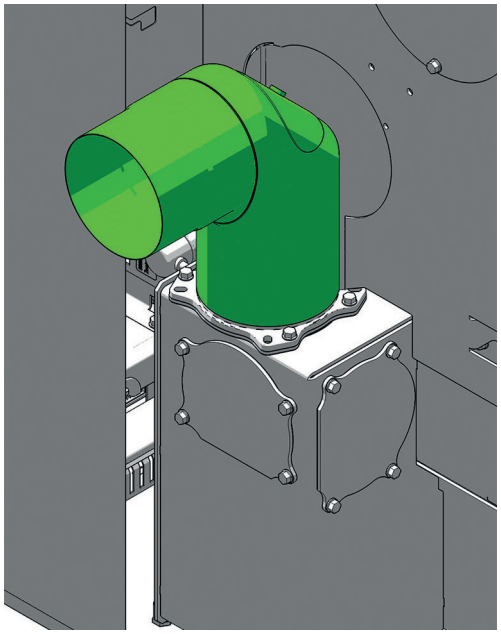

Rimontare la parete posteriore e la leva di ventola uscita fumi.

Tubo uscita fumi laterale sinistra R2

Smontaggio

Ritagliare l'apertura perforata evidenziata da parete posteriore sinistra.

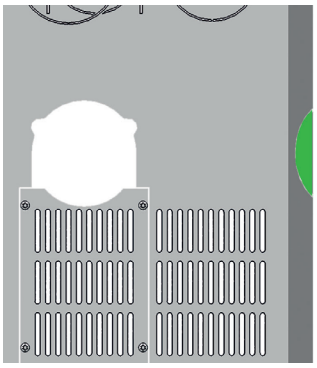

Ritagliare l'apertura perforata evidenziata da parete laterale sinistra.

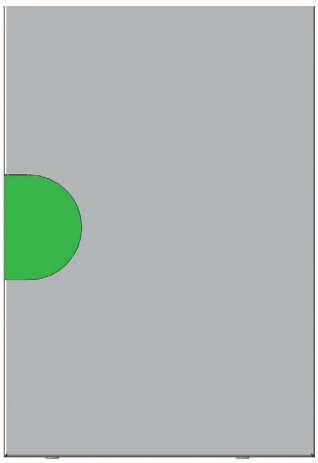

Scambiare il tubo raccordo fumi posteriore con il coperchio raccordo da lato.

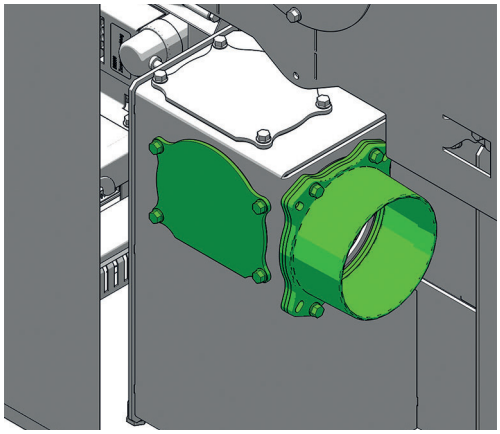

Collegare un tubo di uscita fumi adeguato a lato. Installare i collegamenti a tenuta!

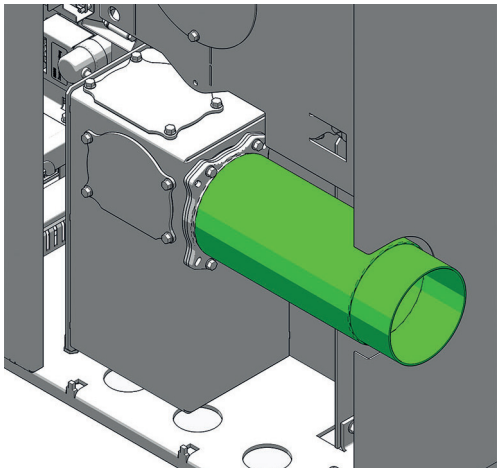

Rimontare gli elementi smontati in sequenza invertita.

Tubo uscita fumi laterale destra R3

Smontare la parete posteriore di sinistra e destra come precedentemento descritto.

Ritagliare l'apertura perforata evidenziata sulla parete posteriore destra con un seghetto per il ferro.

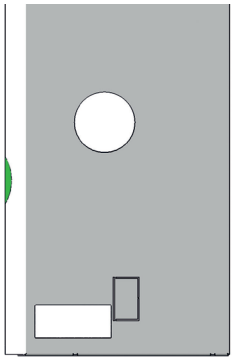

Ritagliare l'apertura perforata evidenziata da parete laterale destra.

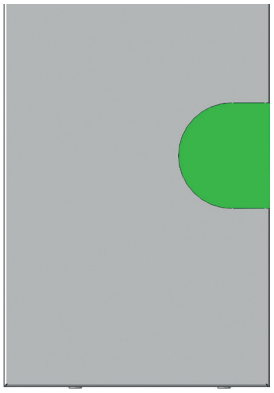

Scambiare il tubo raccordo fumi posteriore con il coperchio raccordo da lato.

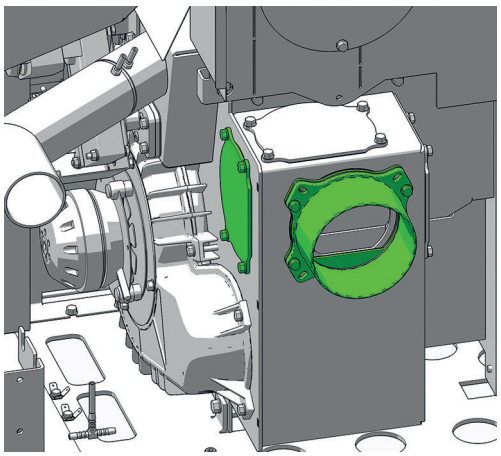

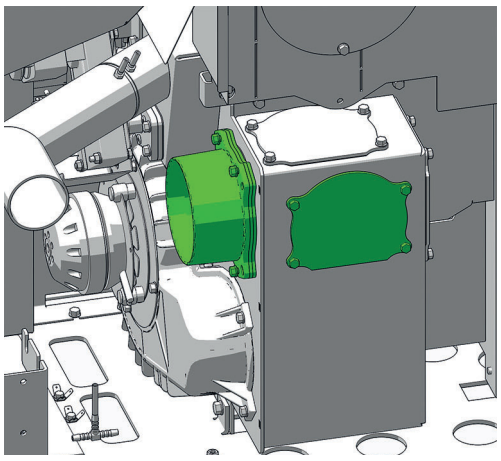

Collegare un tubo di uscita fumi adeguato a lato. Installare i collegamenti a tenuta!

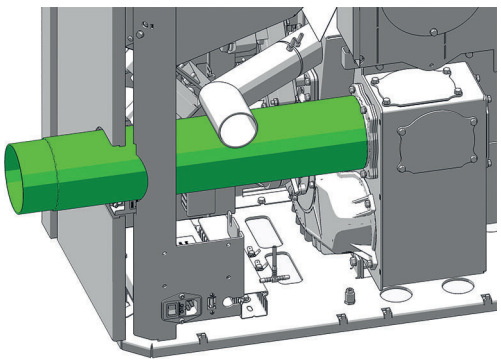

Rimontare gli elementi smontati in sequenza invertita.

9. OPZIONI COMFORT

Facciamo presente che solo personale tecnico autorizzato può collegare apparecchi supplementari alla connessione per interfaccia RIKA e alla connessione esterna.

Sensore ambiente RIKA / Sensore ambiente con sistema senza fili RIKA

Con questa opzione è possibile controllare la stufa tramite la temperatura dell'ambiente. Oltre alla temperatura ambiente è possibile impostare anche gli orari di funzionamento desiderati. Nell'intervallo che intercorre tra i vari orari di funzionamento viene mantenuta una temperatura ambiente da voi selezionata.

Per maggiori informazioni consultare le istruzioni per l'uso delle opzioni Sensore ambiente RIKA ovv. Sensore

Ambiente con sistema senza fili RIKA.

Interfaccia RIKA

per varie opzioni

Il SENSORE AMBIENTE RIKA e il SENSORE AMBIENTE CON SISTEMA SENZA FILI RIKA devono essere collegate all'interfaccia (retro della stufa) con il cavo di collegamento fornito.

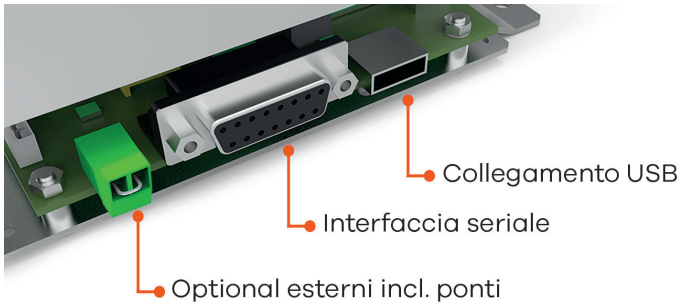

(volume di fornitura)

Termostato esterno

La stufa dispone di un'interfaccia posizionata sulla parete posteriore, alla quale è possibile collegare un termostato comunemente in commercio. Per fare questo è necessario utilizzare un cavo bipolare con sezione di 0,5 - 0,75 mm^2 che va allacciato al posto del ponticello montato e incluso nel volume di fornitura.

Connessione esterna ponticello

Se la funzione di comando della stufa deve essere svolta da un termostato esterno, al posto del ponticello integrato di serie occorre allacciare il termostato esterno.

Il termostato esterno collegato può essere fatto funzionare sia in MODALITÀ MANUALE che AUTOMATICO. In entrambe le MODALITÀ viene acquisita la potenza calorifica attualmente impostata, e inoltre in MODALITÀ AUTOMATICO sono attivabili gli orari di funzionamento impostati sulla stufa.

Nel menu principale INFO, nel punto di sottomenu Info – Input, è possibile leggere se al momento è attivo un comando esterno.

Se la stufa riceve il comando esterno di sospendere il funzionamento, ci vogliono circa 5 minuti prima che si spenga. Per tutte le altre impostazioni sul termostato esterno consultare le relative istruzioni per l'uso fornite.

Attenzione
Se non è collegato né il ponticello né un termostato esterno non è possibile alcun funzionamento. Il comando esterno ha la precedenza su tutte le altre modalità di funzionamento (MANUALE/AUTOMATICO/COMFORT).

Opzione RIKA FIRENET

solo per stufe combinate e a pellet con display touch a partire da versione software V2.16

Il modulo RIKA FIRENET collega la vostra stufa a internet. Potete collegarvi alla stufa con qualsiasi terminale con possibilità di connessione internet (tablet, PC, smartphone...). Così potete controllare lo stato di funzionamento e informazioni varie e inviare le vostre impostazioni anche da lontano.

Per ulteriori informazioni siete pregati di contattare il vostro rivenditore RIKA.

RIKA VOICE comando vocale

solo per stufe combinate e a pellet con display touch a partire da versione software V2.26, in combinato disposto con modulo RIKA Firenet e Amazon Alexa

Con RIKA VOICE la tua stufa obbedisce ora ai comandi vocali. Accensione o spegnimento, cambiare la modalità operativa, controllare lo stato della stufa o regolare la potenza termica temperatura ambiente preferita: bastano poche parole! Dì solo alla tua stufa cosa fare e farà come dici tu.

Dai un'occhiata a rika.at per maggiori informazioni o chiedi al tuo Rivenditore RIKA.

10. MANUTENZIONE

La frequenza con cui occorre pulire la stufa, come anche gli intervalli di manutenzione, dipendono dal combustibile utilizzato. Un elevato contenuto di umidità, ceneri, polvere e trucioli può più che raddoppiare gli intervalli di manutenzione necessari. Quindi desideriamo ancora una volta sottolineare la necessità di utilizzare come combustibile solamente pellet certificato e raccomandata da noi o legna secca.

Attenzione
Nella cenere potrebbe nascondersi della brace – riporla solamente in contenitori di metallo. PERICOLO d'INCENDIO! A stato fredda smaltire ai rifiuti domestici.

Attenzione
Raccomandiamo che tutti gli interventi di manutenzione vengano eseguiti almeno una volta all'anno da un'azienda specializzata.

Aprire la porta

Insieme alla vostra stufa vi viene consegnato una chiave che serve per aprire e chiudere la porta della camera di combustione e la porta di ceneri. Questa chiave può essere appesa sul retro della stufa.

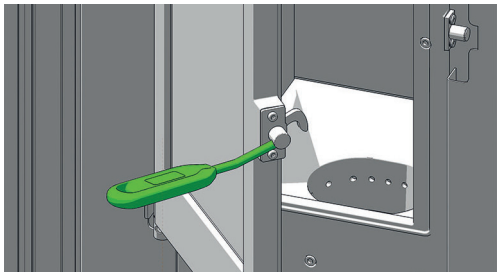

Pulire il braciere

Se necessario, però minimo una volta all'settimana

Attenzione
Pulire regolarmente il braciere. Eseguire però la pulizia solo a stufa fredda, quando la brace è spenta!

Nonostante il rovesciamento automatico della cenere prima ovv. durante il funzionamento di riscaldamento occorre prestare attenzione che le aperture per l'alimentazione dell'aria non vengano otturate da cenere o scorie. Pulire regolarmente il braciere.

Approfitare della funzione pulizia per mettere la ribalta verticale.

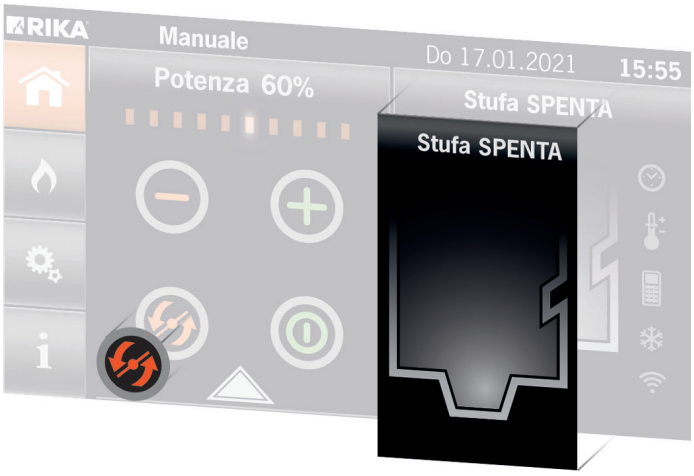

Eliminare le scorie con la spazzola fornita facendola cadere nel cassetto cenere. Aspirare quindi il braciere.

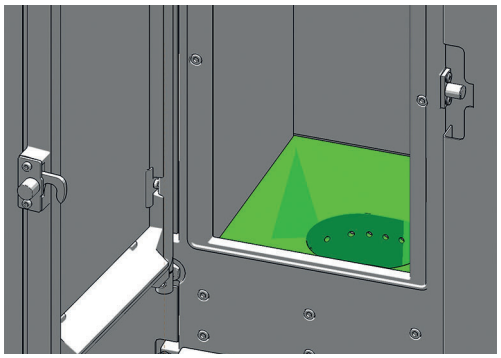

Effettuare la pulizia (con la spazzola) in modo delicato per evitare di danneggiare l'elemento di accensione. Aspirare il tubo del elemento di accensione.

Pulire il sensore fiamma

Liberare il sensore fiamma ad intervalli regolari dai depositi di cenere. Utilizzare a tale scopo un panno pulito o carta di giornale.

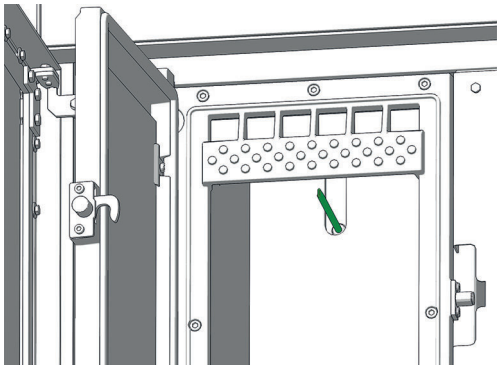

Svuotare il cassetto cenere

Svuotare regolarmente il cassetto cenere. Con lo sportello della camera di ceneri aperto il cassetto può essere facilmente sfilato da davanti.

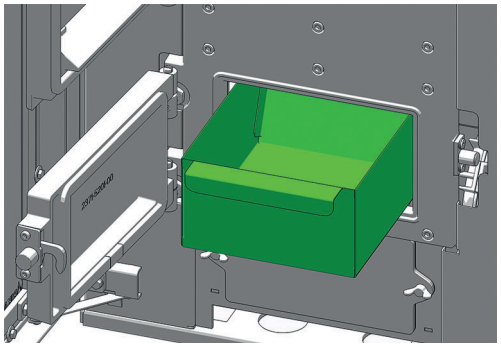

Pulire il vetro

Se necessario

A causa dei combustibili solidi, e in particolare della cenere estremamente fine derivante dai pellet di legno, sul vetro si forma un deposito che può apparire di colore chiaro o scuro (specialmente con potenza ridotta) a seconda della qualità dei pellet. Il modo migliore per pulire il vetro degli sportelli della camera di combustione è quello di utilizzare un panno umido. Lo sporco ostinato si elimina con uno speciale detergente disponibile presso il vostro rivenditore specializzato - (senza solventi e acidi - pericoloso per il vetro!).

Pulire le superfici verniciate

Se necessario

Pulire le superfici verniciate con un panno umido, non strofinare. Non utilizzare detersivi contenenti solventi.

11. PULIZIA

In base alla quantità di pellet consumata, a intervalli predefiniti, apparirà una segnalazione sul display con la richiesta di effettuare la pulizia della stufa. È possibile chiudere il messaggio sul display e continuare con il regolare funzionamento. Effettuare alla prima occasione la pulizia.

Successivamente va resettato il contatore entrando nel menu IMPOSTAZIONI, sottomenu RESETS, seguendo le indicazioni del manuale DISPLAY TOUCH.

Consiglio
Fino a quando non avrete resettato la quantità consumata entrando in IMPOSTAZIONI – RESETS, il messaggio continuerà ad essere visualizzato a intervalli regolari.

Attenzione
La stufa deve essere spenta e lasciata raffreddare prima di poter eseguire lavori di pulizia. In ogni caso togliere la spina dalla presa di corrente.

Pulire le aperture di convezione

Aspirate regolarmente i depositi di polvere dalle aperture di convezione, in modo tale da lasciarle libere.

Prima dell'inizio della nuova stagione di riscaldamento si consiglia di ripulire a fondo la stufa a caminetto per evitare un'eccessiva formazione di odori fastidiosi.

Attenzione
Non chiudere assolutamente le aperture di convezione della vostra stufa per evitare il surriscaldamento dei componenti installati!

Pulire il raccordo dell'aria esterna

Attenzione
Soltanto a stufa fredda! Potrebbero venire aspirati pezzi di brace – PERICOLO DI INCENDIO!

Pulire se necessario il raccordo dell'aria di combustione esterna.

Pulire il serbatoio pellet

Quando il serbatoio si svuota completamente, non riempirlo subito, ma rimuovere prima i residui (polvere, trucioli, ecc.) dal serbatoio vuoto. La stufa deve essere scollegata dalla rete elettrica!

Pulire i canali dei gas di scarico

I canali dei gas di scarico sono posizionati sotto e a lato di camera di combustione e intorno al forno.

Togliere il coperchio sollevandolo verso l'alto.

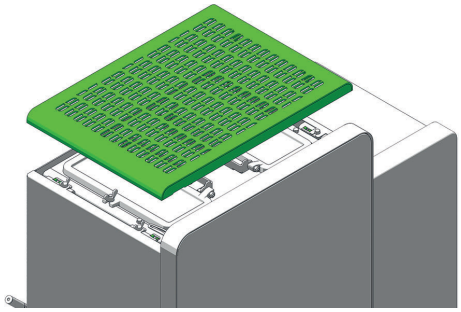

Svitare le 2 dadi ad alette posizionato sulle coperchi pulizia e aprirle fino al punto.

Attenzione
Fare particolare attenzione alle mani! Pericolo di ferimento!

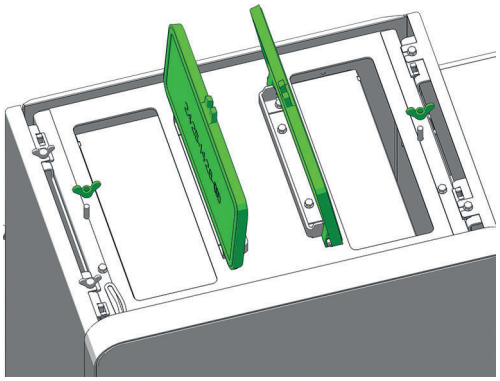

Pulire le cenere e le scorie con l'aiuto della spazzola data in donazione. Aspirare eventuali residui di cenere con l'aspirapolvere.

Premere la leva della valvola d'aria verso il basso per aprire la valvola.

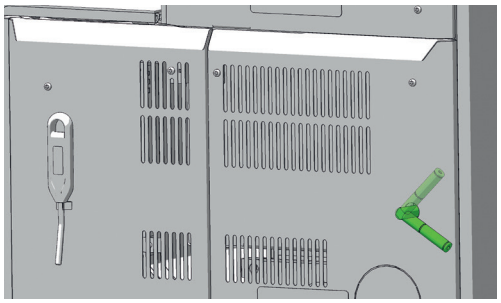

Rimuovere il rivestimento laterale di sinistra come descritto in MONTAGGIO. Allentare il dado ad alette del coperchio di pulizia. Aprire il coperchio di pulizia fino alla battuta e fissarlo con il dado ad alette.

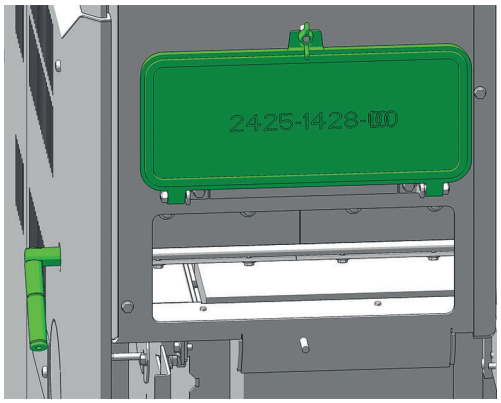

Pulire le fasce tubiere e i deflettori con l'aiuto della spazzola data in donazione. Aspirare eventuali residui di cenere con l'aspirapolvere.

Svitare le due viti ad alette sotto lo sportellino del cassetto cenere e togliere il coperchio di pulizia esterno.

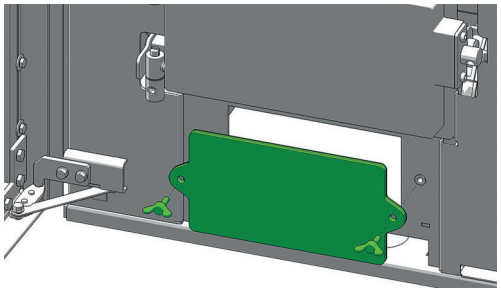

Aprire i 2 dadi ad alette del coperchio di pulizia posteriore per togliere lo stesso.

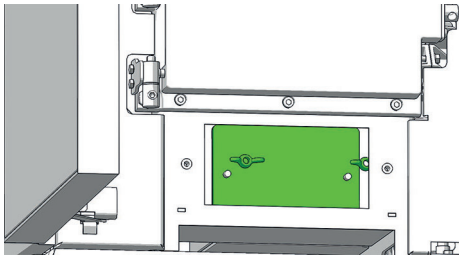

Aspirare i residui di cenere dalle fasce tubiere, soprattutto anche i collegamenti verso le fasce tubiere laterali (destra e sinistra).

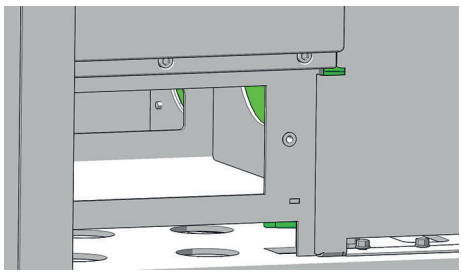

Aspirare bene i residui di cenere dal condotto fumario.

Rimontare gli elementi smontati in sequenza invertita.

Attenzione
Se le guarnizioni del coperchio di pulizia non sono correttamente a tenuta, è possibile che la stufa aspiri "aria di infiltrazione", causando di conseguenza una combustione incompleta nel braciere e quindi un accumulo di pellet - PERICOLOSO d'INDCENDIO!

Cambiare guarnizioni difettose (porose, sfilacciate) dopo la pulizia e manutenzione per garantire il corretto funzionamento della vostra stufa anche a lungo termine.

Pulire i tubi di uscita fumi

una volta all'anno

Smontare i tubi di uscita fumi. Ispezionare e pulire l'allacciamento. Eventuali depositi di fuliggine o polvere all'interno dei tubi di uscita fumi possono essere rimossi con una spazzola e aspirati.

Attenzione
Eventuali concentrazioni di cenere volatile possono compromettere la resa della stufa e rappresentare un rischio per la sicurezza.

Ispezionare i cuscinetti

una volta all'anno

Tutti i cuscinetti montati sulla stufa (ad esempio cuscinetto da coclea oppure cuscinetto ribalta) vanno controllati minimo una volta all'anno e in base al loro attuale stato puliti oppure sostituiti.

Ispezionare le guarnizioni

una volta all'anno

Le condizioni delle guarnizioni devono essere controllate almeno una volta all'anno. Se necessario, riparare o sostituire le guarnizioni.

Attenzione
Solo guarnizioni intatte garantiscono il perfetto funzionamento della vostra stufa.

Consiglio
Trovate le guarnizioni e la kit guarnizione en la prospetto di pezzi di ricambio.

Sostituzione della lampadina dello scomparto forno

Suggerimento
Se la lampadina si guasta, si consiglia di farla sostituire da un tecnico.

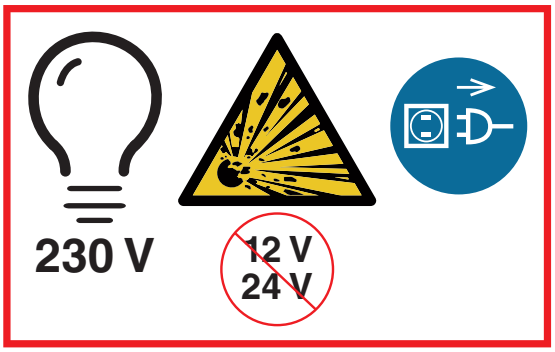

Sollevare il vetro con il fermo dal supporto afferrandolo dal bordo di sinistra. Estrarlo verso sinistra.

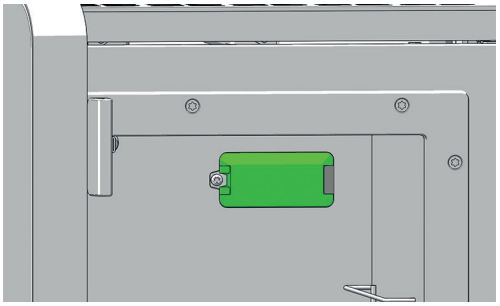

Estrarre la lampadina verso sinistra. Inserire una nuova lampadina nell'attacco.

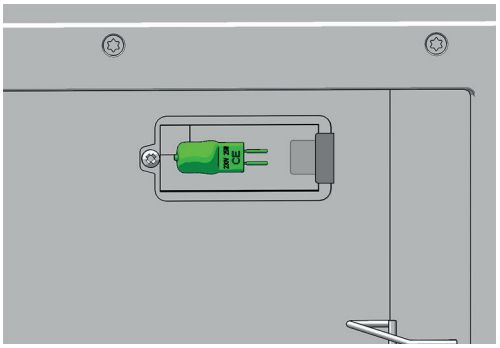

Da sinistra, spingere il vetro con il fermo sotto il supporto e innestarlo.

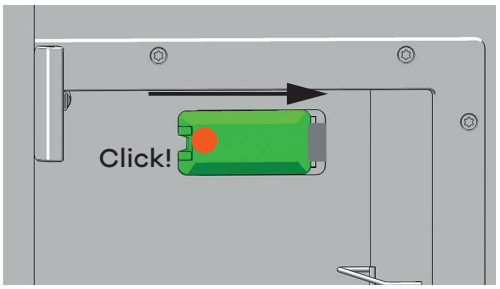

12. PROBLEMI - POSSIBILI SOLUZIONI

Problema 1

Il fuoco presenta una fiamma debole e di colore arancione. I pellet si accumulano nel braciere, il vetro si copre di fuliggine.

Causa

- Aria di combustione insufficiente
- Cattivo tiraggio della canna fumaria
- All'interno della stufa si trova una quantità eccessiva di fuliggine

Possibili soluzioni

- Rimuovere dal braciere sia cenere che scorie che potrebbero eventualmente ostruire le aperture di immissione dell'aria (vedere PULIZIA e MANUTENZIONE).
- Se possibile, passare a pellet di qualità migliore.
- Controllare se i canali dei gas di combustione sono ostruiti dalla cenere (vedere PULIZIA e MANUTENZIONE).
- Controllare se il canale di immissione dell'aria o il tubo di uscita fumi sono bloccati o intasati.
- Controllare eventuale mancanza di tenuta della guarnizione dello sportello e del coperchio di pulizia (vedere PULIZIA e MANUTENZIONE).
- Pulire la ventola (vedere PULIZIA e MANUTENZIONE)
- Fare eseguire l'assistenza da personale tecnico autorizzato.
- Di tanto in tanto (quando necessario) pulire tutti i vetri con un detergente per vetri.

Problema 2

La stufa emette forti odori o fumo.

Causa

- Fase di riscaldamento (messa in funzione)
- La stufa è impolverata e/o sporca

Possibili soluzioni

- Attendere la fase di riscaldamento e aerare sufficientemente
- Aspirare regolarmente le aperture per l'aria di convezione liberandole dai depositi di polvere

Problema 3

Fuoriuscita di fumi in fase di funzionamento.

Causa

- Aperture di ispezione non a tenuta
- Tiraggio della canna fumaria troppo scarso
- Tubo di uscita fumi non a tenuta

Possibili soluzioni

- Controllare e sostituire le guarnizioni (porta, coperchio di pulizia...)
- Controllare la canna fumaria
- Controllare i punti di collegamento e nel caso sigillarli nuovamente

Attenzione
Tenere presente che i controlli del comando e del cablaggio possono essere eseguiti solamente con l'apparecchio privo di corrente. Eventuali riparazioni devono essere eseguite esclusivamente da personale tecnico preparato.

Consiglio
Quando si verifica una segnalazione di guasto è necessario innanzitutto eliminare la relativa causa, e quindi l'apparecchio potrà essere rimesso in funzione effettuando il reset con il pulsante sul display touch-screen.

13. ISTRUZIONI PER IL PROTOCOLLO DI INSTALLAZIONE

per pellet e unità combinate

Il protocollo di installazione deve essere trattato come un documento e serve come base per le condizioni di garanzia. Deve essere compilato in ogni sua parte, in particolare per quanto concerne i dati relativi alla stufa e gli indirizzi. Gli interventi da eseguire devono essere spuntati una volta effettuati. I sottoscriventi confermano con la loro firma che tutti i punti elencati sono stati correttamente eseguiti.

Attenzione
prega di restituire 1 copia compilata del protocollo di installazione a RIKA Innovative Ofentechnik GmbH, Müllerviertel 20, A-4563 Micheldorf.

Periferica elettrica
Nella periferica elettrica è importante che la scatola dei collegamenti sia messa a terra. Se è presente un termostato, occorre verificarne il funzionamento. In caso di modem GSM occorre accertare tramite telefonata l'esecuzione degli ordini.

Impianto dei gas di scarico
La condotta dei gas di scarico, la canna fumaria e l'alimentazione dell'aria di combustione fanno parte dell'impianto di combustione nel suo complesso; è quindi necessario verificare la corretta esecuzione anche di questi elementi. In generale, i collegamenti ad innesto devono essere a tenuta poiché si lavora con alta pressione. Il tubo dei gas di scarico ha un diametro di 100 mm (per le stufe a pellet) o 130 mm / 150 mm (per le stufe combinate), il quale è perfettamente sufficiente in caso di percorsi brevi. In presenza di diversi deflettori in combinazione con la canna fumaria è possibile che la resistenza dell'impianto dei gas di scarico aumenti a tal punto da compromettere la qualità della combustione e/o da generare rumori dovuti all'elevata velocità di flusso. La corretta rilevazione del tiraggio della canna fumaria può essere effettuata solo con funzionamento a potenza calorifica nominale serve per valutare la canna fumaria. Se il tiraggio è superiore a 15 Pa occorre montare un limitatore di tiraggio.

Funzioni della stufa
Si tratta delle funzioni fondamentali della stufa che devono essere verificate e spuntate. Se le funzioni sono garantite, la stufa è pronta per l'utilizzo.

Formazione dell'utente

Questo è uno dei punti più importanti dell'installazione. È molto importante che l'utente comprenda bene la sua stufa e sia pronto ad assumersi la responsabilità riguardo i compiti fondamentali per garantirne la sicurezza.

In particolare occorre spiegare la correlazione tra le caratteristiche di una stufa a biomassa e i doveri dell'utente, come anche le condizioni di garanzia, per es. pellet non testati e intasamento della coclea, scarsa pulizia o manutenzione ed errato funzionamento della stufa. Un'approfondita formazione può evitare molti reclami.

Funzioni della stufa
Spiegazione dei processi che avvengono nella stufa durante accensione, funzionamento regolare, fase di pulizia, ecc.

Comando
Spiegazione delle possibilità di intervento dell'utente, serbatoio dei pellet vuoto, termostato, modem GSM, funzioni e impostazioni; se necessario programmazione degli orari. Istruzioni per l'uso: Consegna e istruzioni sul contenuto dei punti seguenti; è un documento.

Condizioni di garanzia
Differenza tra garanzia obbligatoria per legge e garanzia facoltativa, condizioni di garanzia, definizione delle parti soggette a usura, istruzioni riguardo la qualità dei pellet da utilizzare e le conseguenze di una qualità scadente.

Istruzioni di pulizia
In presenza di una stufa a biomassa si genera cenere e polvere. Con un funzionamento di riscaldamento regolare, il braciere deve essere pulito con una certa regolarità (in particolare per il funzionamento a pellet le aperture per l'aria devono essere libere da residui). Il cassetto cenere deve essere svuotato regolarmente. In base al tipo di stufa, i canali dei gas di combustione devono essere puliti una o due volte nel corso della stagione di riscaldamento, meglio se da parte di un'impresa specializzata.

Manutenzione

Attenzione
Raccomandiamo che tutti gli interventi di manutenzione vengano eseguiti almeno una volta all'anno da un'azienda specializzata.

Combustione
Tutti gli sportelli devono essere chiusi ermeticamente per impedire l'ingresso di aria d'infiltrazione.

PROTOCOLLO DI MESSA IN FUNZIONE

per stufe a pellet e combinati RIKA.
Versione 11/2021

IT

Indirizzo di installa

Cognome, nome

Via, numero civico

CAP, città

E-mail, telefono

Rivenditore specializzato RIKA

Timbro rivenditore

Dati dispositivo

Tipo dispositivo

Numeri di serie

Rivestimento integro? ☐ SÌ ☐ NO

Versione software

Versione display

Anno di produzione

Periferica elettrica

Presa elettrica con messa a terra ☐

Termostato ambiente ☐ Modello

FIRENET ☐ Modello

Modem GSM ☐ Funzione verificata ☐

Gestore telefonico

Controllo del sistema e dei componenti di sicurezza

Scorrevolezza della valvola del gas combusto verificata (stufa combinato) ☐

Scorrevolezza della valvola antiritorno di fiamma verificata (stufa combinato) ☐

Differenstryckgivare (byggnad) ☐ SÌ ☐ NO

Rilevatore di incendio/fumo presente? ☐ SÌ ☐ NO

Rivestimento fondo ignifugo presente? ☐ SÌ ☐ NO

Altro

Montaggio

Montaggio conforme alle istruzioni per l'installazione, l'uso e il montaggio ☐ SÌ ☐ NO

Note:

Altezza ambiente

Ventilazione ambiente interno ☐ SÌ ☐ NO

Cappa di aspirazione (allaccio esterno) ☐ SÌ ☐ NO

Aspiratore WC ☐ SÌ ☐ NO

Dispositivo di aspirazione della polvere centralizzato ☐ SÌ ☐ NO

ATTENZIONE:
È responsabilità dell'impresa specializzata incaricata del montaggio attenersi alle disposizioni e leggi nazionali, nonché alle disposizioni e norme locali vigenti.

Tubo di scarico/camino

Tipo di camino ☐ MURATO ☐ ACCIAIO INOX ☐ ARGILLA REFRATTARIA

Diametro camino

Altezza camino

Camino –Autorizzazione da parte dello spazzacamino? ☐ SÌ ☐ NO

Camino ☐ INTERNO ☐ ESTERNO

Altitudine

Numero deviazioni

Lunghezza tubi di fumo

Tubi di fumo nel sistema di connessioni ☐ CON ☐ SENZA LABBRO DI TENUTA

Aperture per la pulizia ☐ SÌ ☐ NO

Canna fumaria (pieno regime)

Temperatura esterna

Indipendente dall'aria interna ☐ SÌ ☐ NO

Funzioni dispositivo

Test relè (test componenti) ☐

Sportello/pietre/rivestimenti controllati e regolati (funzione/dimensioni fessure) ☐

Istruzioni per l'operatore

Qualità pellet indicata (DIN plus/ENplus-A1) ☐

Funzione/comando dispositivo spiegati ☐

Intervallo di pulizia e manutenzione, checklist manutenzione spiegati ☐

Contratto di manutenzione ☐ SÌ ☐ NO

Condizioni di garanzia spiegate ☐

Condizioni di garanzia spiegate ☐

Spazzola per fuliggine ☐ Apriporta ☐ Guanto di protezione dal caldo ☐

Passaporto di pulizia e manutenzione ☐ presente e consegnato all'operatore

Immagini stato REALE allegate ☐

Istruzioni per l'uso, avvertenze generali e precauzioni spiegate ☐

Messa in funzione del stufa eseguita insieme al cliente ☐

Stufa spento consegnato ☐

La ditta RIKA Innovative Ofentechnik, 4563 Micheldorf, Müllerviertel 20 dichiara che i dati personali forniti vengono utilizzati, trattati e raccolti esclusivamente per uso interno. Il mandante dichiara che le istruzioni per l'uso sono corrette e comprensibili. Si applicano le nostre condizioni generali di contratto.

☐ Autorizzo la ditta RIKA Innovative Ofentechnik GmbH a raccogliere, archiviare e utilizzare i miei dati personali (nome, indirizzo, e-mail) per scopi pubblicitari e informativi. Tale consenso può essere revocato in qualsiasi momento in modo informale e gratuito all'indirizzo marketing@rika.at.

Firma operatore

Luogo, data

Firma e timbro del tecnico responsabile della messa in funzione

ORIGINALE - DA CONSERVARE PRESSO IL MANDANTE

14. CONDIZIONI DI GARANZIA

Si consiglia di fare eseguire la messa in funzione da un tecnico certificato RIKA.

Queste condizioni di garanzia si applicano solo all'Europa continentale. Per tutti gli altri Paesi si applicano condizioni di garanzia specifiche dell'importatore di ciascun Paese. In caso di dubbi e in caso di traduzioni mancanti o erronee, si applica sempre la versione in lingua tedesca come unica valida.

Al fine di limitare tempestivamente i danni, l'interessato è tenuto a far valere il diritto alla garanzia per iscritto presso il rivenditore specializzato o il concessionario RIKA.

Sarà necessario presentare i seguenti documenti:

- Motivo del reclamo per iscritto
- Fattura
- Verbale di messa in funzione
- Nome del modello e numero di serie

GARANZIA DI RIKA

5 ANNI

sul corpo del stufa saldato.
Nei stufe a pellet fino a 10.000 kg di pellet usati, tuttavia massimo 5 anni.

Ciò riguarda esclusivamente i difetti di materiale e lavorazione, nonché la consegna gratuita di ricambi. La garanzia del produttore non copre i tempi di lavoro e le indennità di viaggio.

Condizioni per la prestazione della garanzia:

- È consentito utilizzare esclusivamente pezzi originali forniti dal produttore.
- Installazione adeguata della stufa secondo le istruzioni per l'uso aggiornate alla data d'acquisto
- La stufa deve essere collegata da un tecnico qualificato per questi tipi di stufa.
- La messa in funzione viene eseguita da un tecnico certificato RIKA.

Il diritto alla garanzia decade in caso di mancata osservanza dei punti succitati!

Il produttore si rivarrà sul richiedente di garanzia di tutte le eventuali spese che debba affrontare a causa di una richiesta ingiustificata di prestazione in garanzia. Sono esclusi dalla garanzia anche i danni riconducibili alla o causati dalla mancata osservanza delle prescrizioni del produttore relative all'uso dell'apparecchio, quali surriscaldamento, utilizzo di combustibili non autorizzati, interventi inadeguati sull'apparecchio o sulla conduttura dei gas di scarico, un tiraggio del caminetto insufficiente, eccessivo o mal regolato nell'apparecchio, condensa, manutenzione o pulizia non eseguita o insufficiente, mancata osservanza delle prescrizioni edilizie di volta in volta vigenti, uso inadeguato da parte del proprietario o di terzi, danni da trasporto e manipolazione.

LA GARANZIA DEL PRODUTTORE NON COMPORTA ALCUNA VARIAZIONE NELLE CONDIZIONI DELLA GARANZIA LEGALE!

15. CONDIZIONI DI GARANZIA LEGALE

Osservare le Condizioni generali applicabili o le condizioni di garanzia del rivenditore specializzato RIKA.

Sono esclusi dalla garanzia legale:

1. Parti soggette a usura (usura normale non riconducibile ad un difetto)
2. Parti interessate dal fuoco quali vetro, bracieri, griglie, tagliafiamme, deflettori, rivestimenti della camera di combustione (ad es. argille refrattarie), ceramiche, candelette, sensori, sonde della camera di combustione e termostati
3. Vernice, rivestimenti delle superfici (ad. maniglie, frontalini)
4. Guarnizioni
5. Pietre naturali, pietre termiche ecc.

valido dal: 01.12.2020

16. INFORMAZIONI SULLO SMALTIMENTO

La RIKA Innovative Ofentechnik GmbH si è posta l'obiettivo di realizzare prodotti che restino ecocompatibili lungo il loro intero ciclo di vita. Ci riteniamo legati a questo obiettivo anche oltre il termine della vita utile di un prodotto.

Attenzione
Per un corretto smaltimento dell'apparecchio, si consiglia di contattare una società locale di smaltimento dei rifiuti.

Attenzione
Per uno smontaggio/smontaggio professionale dell'apparecchio, rivolgetevi al vostro rivenditore specializzato RIKA.

Attenzione
Si consiglia di rimuovere le parti che entrano in contatto con il fuoco, come vetro, focolari, griglie, piastre di tiraggio, deflettori, rivestimenti della camera di combustione (ad esempio argilla refrattaria), ceramiche, elementi di accensione, sensori, sensori della camera di combustione e sensori di temperatura e di smaltirli nei rifiuti domestici.

Informazioni sui singoli componenti dell'unità

- **Componenti elettrici o elettronici:** Rimuovere i componenti elettrici o elettronici dall'apparecchio smontandoli. Questi componenti non devono essere smaltiti nei rifiuti residui. Lo smaltimento corretto deve essere effettuato tramite il sistema di ritiro dei rifiuti di apparecchiature elettriche.
- **Materiali refrattari nella camera di combustione:** Rimuovere dall'apparecchio i componenti di argilla refrattaria che sono stati installati nella camera di combustione. Se presenti, gli elementi di fissaggio devono essere rimossi prima. I componenti dell'argilla refrattaria che entrano in contatto con il fuoco o i gas di scarico devono essere smaltiti; il riutilizzo o il riciclaggio non è possibile.
- **Vermiculite nella camera di combustione:** Rimuovere dall'apparecchio la vermiculite che è stata installata nella camera di combustione. Se presenti, gli elementi di fissaggio devono essere rimossi prima. La vermiculite che è stata in contatto con il fuoco o i gas di scarico deve essere smaltita; il riutilizzo o il riciclaggio non è possibile.
- **Vetro ceramico:** Rimuovere il vetro ceramico con un attrezzo adatto. Rimuovere le guarnizioni e separarle dal telaio, se presenti. Il vetro ceramico trasparente può essere riciclato in linea di principio, ma deve essere separato in lastre decorate e non decorate a questo scopo. Il vetro ceramico può essere smaltito come rifiuto edile.
- **Lamiera d'acciaio:** Smontare i componenti dell'unità in lamiera d'acciaio svitando o flettendo (in alternativa mediante schiacciamento meccanico). Se presente, rimuovere prima i sigilli. Smaltire le parti in lamiera d'acciaio come rottami metallici.
- **Ghisa:** Smontare i componenti dell'apparecchio in ghisa svitando o flettendo (in alternativa mediante schiacciamento meccanico). Se presente, rimuovere prima i sigilli. Smaltire le parti fuse come rottami metallici.
- **Pietra naturale:** Rimuovere meccanicamente la pietra naturale esistente dall'unità e smaltirla come rifiuto edile.
- **Guarnizioni (fibra di vetro):** Rimuovere meccanicamente le guarnizioni dall'apparecchio. Questi componenti non devono essere smaltiti con i rifiuti residui, poiché i rifiuti di fibra di vetro non possono essere distrutti dall'incenerimento. Smaltire le guarnizioni come fibre di vetro e ceramica (fibre minerali artificiali).
- **Maniglie ed elementi decorativi in metallo:** se presenti, rimuovere o smontare le maniglie e gli elementi decorativi in metallo e smaltirli come rottami metallici.

Attenzione
Si prega di osservare le opzioni di smaltimento locali per tutti i componenti.

Estratto del codice dei rifiuti del Regolamento Europeo sull'elenco dei Rifiuti

Codice rifiuto	Tipo di rifiuto
15 01 03	Imballaggio in legno
17 01 03	Piastrelle e ceramiche
17 02 02	Vetro
17 04 05	Ferro e acciaio
17 05 04	Terreno e pietre

Rifiuti elettronici

In conformità con la Direttiva Europea (2012/19/UE) Rifiuti Apparecchiature elettriche ed elettroniche (RAEE) e altri locali normative, RIKA supporta la messa a punto di sistemi di ritiro e infrastrutture di riciclaggio.

I vecchi dispositivi possono essere facilmente restituiti ai netturbini municipali per scopi di riciclo. Si prega di osservare le normative nazionali per quello scopo.

Il dispositivo non può essere smaltito con i normali rifiuti domestici.

17. CONFORMITÀ ALLE NORMATIVE UE

CE

Questo prodotto è conforme ai requisiti della Comunità Europea.

La RIKA Innovative Ofentechnik GmbH dichiara che questo dispositivo è conforme ai requisiti essenziali e alle altre disposizioni pertinenti delle direttive 2014/30/UE, 2014/35/UE, 2014/65/UE e 2011/1185/UE.

La versione più recente e valida della dichiarazione di conformità è disponibile all'indirizzo www.rika.it.

Z38569_Domo_Back_IT | 27.01.2023

RIKA Innovative Ofentechnik GmbH
Müllerviertel 20
4563 Micheldorf / AUSTRIA
Tel.: +43 (0)7582/686 - 41, Fax: -43
verkauf@rika.at **www.rika.at**

In caso di dubbio oppure in caso di traduzioni mancanti oppure errate l'unico documento valido rimane quello in versione tedesca. Con riserva di modifiche tecniche e visive, come anche di errori di stampa e composizione.

© 2023 | RIKA Innovative Ofentechnik GmbH