DOMO BACK

Instrukcja montażu i obsługi



RIKA®

SPIS TREŚCI

Legenda ... 3

1. WAŻNE INFORMACJE 5
Opakowanie ... 5
Ogólne ostrzeżenia i wskazówki dotyczące bezpieczeństwa ... 5
Podłączenie elektryczne ... 5
Pierwsze rozpalanie ... 5
Prawidłowe podłączenie kominka ... 5
Podłączenie do wspólnego komina ... 6
Praca niezależna od powietrza w pomieszczeniu ... 6
Praca z wykorzystaniem powietrza z otoczenia ... 6
MULTIAIR – przewód powietrza konwekcyjnego ... 6

2. MONTAŻ PIECA 7
Podłączenie do komina ... 7
Podłączenie do komina ze stali nierdzewnej ... 7
Powietrze do spalania ... 7
Doprowadzenie zewnętrznego powietrza do spalania ... 7

3. OCHRONA PRZECIWPOŻAROWA 8
Minimalne odległości ... 8
Odległości bezpieczeństwa ... 9
Ochrona podłogi ... 9

4. TECHNOLOGIA I FUNKCJE BEZPIECZEŃSTWA 10
Wygoda obsługi ... 10
Najwyższa wydajność – najniższy poziom emisji ... 10
DAR – Dynamiczna regulacja przepływu powietrza ... 10
Monitorowanie podciśnienia ... 10
Wyłączenie przy niskiej temperaturze ... 10
Zabezpieczenie przed przeciążeniem elektrycznym ... 10
Automatyczny cykl czyszczenia ... 10
Monitorowanie komponentów ... 10
Monitorowanie silnika ślimakowego ... 10
Awaria zasilania (podczas pracy ogrzewania) ... 10
Awaria zasilania (w fazie rozruchu) ... 10

5. OPCJE ZWIĘKSZAJĄCE KOMFORT 11
Czujnik pomieszczeniowy/bezprzewodowy czujnik pomieszczeniowy ... 11
Interfejs ... 11
Sterowanie zewnętrzne ... 11
Interfejs szeregowy ... 11
Złącze USB ... 11
Zewnętrzny termostat pokojowy ... 11
Złącze zewnętrzne – mostek kablowy ... 11
Opcja RIKA FIRENET 2. generacji ... 11
Sterowanie głosowe RIKA VOICE ... 11

6. PODSTAWY WIEDZY O PALIWACH – PELLET 12
Charakterystyka peletu ... 12
Specyfikacja peletów drzewnych zgodnie z normą ENplus – A1 ... 12
Uzupełnianie pelletu podczas pracy pieca ... 12
Przechowywanie pelletu ... 12
Piec kom. przeznaczony do pracy okresowej (INT) ... 12
Ilość paliwa ... 12

7. MONTAŻ/DEMONTAŻ KAMIENIA I OPCJE 13
Demontaż kamienia ... 13
Demontaż tylnej ścianki ... 13
Demontaż paneli bocznych ... 14
Przegląd przyłączy rur spalinowych ... 15
Podwyższone tylne przyłącze rury spalinowej R4 ... 15
Przyłącze rury spalinowej z boku po lewej stronie R2 ... 16
Przyłącze rury spalinowej z boku po prawej stronie R3 ... 17

8. INSTRUKCJA DOTYCZĄCA PROTOKOŁU URUCHOMIENIA 18
Instrukcja obsługi ... 18

9. KONSERWACJA I CZYSZCZENIE 19
Otwieranie drzwiczek paleniska ... 19
Czyszczenie paleniska ... 19
Czyszczenie czujnika temperatury płomienia ... 19
Opróżnianie szuflady na popiół ... 19
Czyszczenie szyby w drzwiach ... 19
Czyszczenie powierzchni lakierowanych ... 19

10. UTRZYMANIE CZYSTOŚCI 20
Otwory wylotowe powietrza konwekcyjnego ... 20
Powietrze do spalania – króciec wlotowy ... 20
Czyszczenie zbiornika na pellet ... 20
Czyszczenie przewodów spalinowych i kanału zbiorczego spalin ... 20
Czyszczenie przewodów spalinowych ... 21
Kontrola łożysk ... 21
Sprawdzanie uszczelek ... 21
Wymiana oświetlenia komory piekarnika ... 21

11. TRUDNE PRZYPADKI – MOŻLIWE ROZWIĄZANIA 22
Przypadek problemowy nr 1 ... 22
Przypadek problemowy nr 2 ... 22
Przypadek problemowy nr 3 ... 22

12. DANE TECHNICZNE 24
Wymiary, waga i podłączenie ... 26
Dane techniczne ... 27
Przegląd części zamiennych – widok rozłożony ... 28

13. GWARANCJA PRODUCENTA RIKA 34

14. USTAWOWE PRAWA KONSUMENTA I WYŁĄCZENIA GWARANCYJNE 34

15. INFORMACJE DOTYCZĄCE UTYLIZACJI 35
Informacje dotyczące poszczególnych elementów urządzenia ... 35
Fragment wykazu kodów odpadów zawartego w rozporządzeniu w sprawie europejskiego wykazu odpadów ... 35
Utylizacja sprzętu elektrycznego i recykling ... 35

16. ZGODNOŚĆ Z PRZEPISAMI UE 35

Legenda


...ważna informacja



...klucze sześciokątne nr 8



...klucz imbusowy nr 3


...praktyczna wskazówka



...klucz imbusowy T25


...ręcznie



...klucz imbusowy nr 5


...piła do żelaza


...jest zgodne z przepisami UE


...Proszę zapoznać się z instrukcją obsługi i zgodnie z nią postępować


...nie wyrzucać wraz z odpadami komunalnymi







PIEC TO ZAWSZE WIĘCEJ NIŻ „TYLKO" ŹRÓDŁO CIEPŁA.

Szanowni Państwo,

Chcielibyśmy serdecznie podziękować Państwu za za wybór pieca marki RIKA. Dzięki temu produktowi wysokiej jakości pragniemy nie tylko zapewnić Państwu ciepło w domu, ale także stworzyć w Państwa domu przytulną atmosferę.

Jesteśmy dumni, że możemy zaoferować Państwu produkt, który jest nie tylko funkcjonalny, ale także zachwyca atrakcyjnym wyglądem. Wysoka jakość i troska o zrównoważony rozwój stanowią fundament naszej filozofii. Wierzymy, że dzięki tym wartościom Państwa nowy piec będzie służył niezawodnie przez długie lata.

Aby zapewnić długotrwałą wydajność i sprawność pieca, ważne jest regularne przeprowadzanie prac związanych z czyszczeniem i konserwacją. Oto kilka ważnych kwestii, na które należy zwrócić uwagę:

1. **Należy regularnie czyścić wnętrze pieca, aby usunąć osady i zabrudzenia. Szczegółowe informacje na ten temat można znaleźć w sekcji „CZYSZCZENIE I KONSERWACJA".**

2. **Należy regularnie zlecać konserwację pieca wykwalifikowanemu specjaliście, aby upewnić się, że wszystkie elementy działają prawidłowo i nie wykazują oznak zużycia.**

3. **Prosimy również o przestrzeganie zalecanych środków bezpieczeństwa, aby uniknąć wypadków i szkód.**

Regularne wykonywanie tych prostych czynności związanych z pielęgnacją i konserwacją pozwoli zapewnić optymalne działanie pieca i zapewni Państwu długotrwałą radość z jego użytkowania.

Życzymy wielu wyjątkowych chwil w cieple domowego ogniska i serdecznie dziękujemy za okazane nam zaufanie.

Z poważaniem

Karl Stefan

Riener, Karl Philipp

Riener, Stefan Riener

1. WAŻNE INFORMACJE

Opakowanie

Twoje pierwsze wrażenie jest dla nas ważne!

Opakowanie Państwa nowego pieca kominkowego zapewnia doskonałą ochronę przed uszkodzeniami. Mimo to podczas transportu może dojść do uszkodzenia pieca lub jego akcesoriów.

Uwaga
Po otrzymaniu przesyłki należy dokładnie sprawdzić stan pieca oraz kompletność dostawy. Wszelkie wady należy niezwłocznie zgłosić sprzedawcy specjalizującemu się w piecach kominkowych! Podczas rozpakowywania należy zwrócić szczególną uwagę na to, aby okładzina kamienna pozostała nienaruszona. Na materiale bardzo łatwo mogą powstać zadrapania. Okładziny kamienne są wyłączone z gwarancji.

Opakowanie nowego pieca wykonano w dużej mierze z materiałów przyjaznych środowisku.

Ogólne ostrzeżenia i wskazówki dotyczące bezpieczeństwa

Należy bezwzględnie przestrzegać poniższych zasad bezpieczeństwa.

- Przed montażem i uruchomieniem pieca należy dokładnie zapoznać się z całą instrukcją obsługi.
- Właściciel małej instalacji grzewczej lub osoba uprawniona do dysponowania tą instalacją ma obowiązek przechowywać dokumentację techniczną i przedstawiać ją na żądanie właściwych organów lub kominiarza.
- Należy przestrzegać norm krajowych i europejskich, a także lokalnych przepisów dotyczących montażu i eksploatacji kominka!
- Piece RIKA można ustawiać wyłącznie w pomieszczeniach mieszkalnych o standardowej wilgotności powietrza (pomieszczenia suche zgodnie z normą VDE 0100 część 200). Piece nie są zabezpieczone przed rozpryskami wody i nie wolno ich ustawiać w pomieszczeniach mokrych. Minimalna objętość pomieszczenia montażowego wynosi 40 m^2.
- Przed ustawieniem pieca należy upewnić się, czy nośność konstrukcji nośnej wytrzyma ciężar pieca.
- Do transportu urządzenia grzewczego należy używać wyłącznie zatwierdzonych środków transportowych o odpowiedniej nośności.
- Nie wolno używać pieca jako podestu ani podpory do prac na wysokości.
- W żadnym wypadku nie wolno użytkować pieca z uszkodzonymi uszczelkami drzwi. Uszczelki należy wymienić na oryginalne uszczelki RIKA, a wymianę musi przeprowadzić wyspecjalizowana firma.
- W wyniku spalania paliwa uwalnia się ciepło, co powoduje silne nagrzanie powierzchni urządzenia grzewczego, drzwiczek, uchwytów drzwiczek i elementów sterujących, szyb w drzwiczkach, rur spalinowych oraz, w niektórych przypadkach, przedniej ścianki urządzenia grzewczego. Należy unikać dotykania tych elementów bez odpowiedniej odzieży ochronnej lub środków pomocniczych, takich jak np. rękawice chroniące przed wysoką temperaturą lub uchwyt do obsługi.
- Proszę zwrócić uwagę swoich dzieci na to szczególne zagrożenie i trzymać je z dala od urządzenia grzewczego podczas jego pracy.
- Należy spalać wyłącznie zatwierdzone paliwo.
- Spalanie lub wprowadzanie do komory spalania substancji łatwopalnych lub wybuchowych (benzyna, oleje lampowe o właściwościach zbliżonych do benzyny, nafta, podpałki do grilla, alkohol etylowy lub podobne płyny), takich jak puste puszki po aerozolach i tym podobne, a także przechowywanie ich w bezpośrednim sąsiedztwie urządzenia grzewczego, jest surowo zabronione ze względu na ryzyko wybuchu.
- Podczas dogrzewania nie należy nosić luźnej lub łatwopalnej odzieży.
- Należy upewnić się, że żadne żarzące się kawałki nie spadną z komory spalania na materiały łatwopalne.
- Zabrania się umieszczania przedmiotów nieodpornych na wysoką temperaturę na grzejniku lub w jego pobliżu.
- Nie należy kłaść ubrań do suszenia na piecu.
- Stojak do suszenia odzieży lub podobnych przedmiotów należy ustawić w odpowiedniej odległości od urządzenia grzewczego – POWAŻNE ZAGROŻENIE POŻAROWE!
- Podczas eksploatacji urządzenia grzewczego zabrania się przetwarzania materiałów łatwopalnych i wybuchowych w tym samym lub w sąsiednich pomieszczeniach.
- Jeśli piec jest ogrzewany w trybie ciągłym, powoduje to zwiększone zużycie, zwłaszcza elementów narażonych na obciążenia termiczne. Może to skrócić częstotliwość czyszczenia. Dlatego należy bezwzględnie przestrzegać wytycznych dotyczących czyszczenia i konserwacji!

Uwaga
W piecu nie wolno spalać odpadów ani substancji płynnych!

Uwaga
UWAGA podczas napełniania zbiornika. Otwór zbiornika na pelety ma odpowiednie wymiary, co zapewnia łatwe napełnianie. Należy bardzo uważać, aby pelety nie spadły na żebra konwekcyjne ani na gorącą obudowę pieca. Może to spowodować intensywne dymienie.

Wskazówka
Dlatego zalecamy uzupełnianie zbiornika, gdy piec jest zimny.

Uwaga
W żadnym wypadku nie należy zasłaniać otworów konwekcyjnych pieca, aby zapobiec przegrzaniu wbudowanych elementów!

Uwaga
Podczas nagrzewania i stygnięcia elementy pieca rozszerzają się i kurczą pod wpływem zmian temperatury. Mogą być słyszalne delikatne trzaski i odgłosy wynikające z rozszerzalności cieplnej materiałów.

Uwaga
Nie wolno dokonywać żadnych zmian w palenisku. Spowoduje to ponadto utratę gwarancji i rękojmi.

Podłączenie elektryczne

Piec jest dostarczany z kablem przyłączeniowym o długości ok. 2 m z wtyczką typu Euro. Kabel ten należy podłączyć do gniazdka o napięciu 230 V i częstotliwości 50 Hz. Średni pobór mocy elektrycznej w normalnym trybie ogrzewania wynosi około 20 watów. Podczas automatycznego procesu rozpalania – około 150 watów. Kabel zasilający należy ułożyć w taki sposób, aby uniknąć jakiegokolwiek kontaktu z gorącymi lub ostrymi krawędziami zewnętrznych powierzchni pieca.

Uwaga, zagrożenie życia!
Nie wolno użytkować urządzenia z uszkodzonym kablem przyłączeniowym!
Jeśli kabel przyłączeniowy jest uszkodzony, należy go niezwłocznie wymienić w wykwalifikowanym serwisie, aby uniknąć dalszego zagrożenia.

Uwaga
Nie ponosimy odpowiedzialności za uszkodzenia urządzenia spowodowane nieprawidłowym podłączeniem lub użytkowaniem, a gwarancja traci ważność.

Pierwsze rozpalanie

Korpus pieca, elementy stalowe i żeliwne oraz rury spalinowe są pokryte lakierem żaroodpornym. Podczas pierwszego rozpalania powłoka lakiernicza ulega ostatecznemu utwardzeniu, czemu może towarzyszyć charakterystyczny zapach.
W trakcie tego procesu należy unikać dotykania i czyszczenia lakierowanych powierzchni. Proces utwardzania powłoki kończy się po pracy pieca z wysoką mocą grzewczą.

Prawidłowe podłączenie kominka

Aby dobrać odpowiednie przyłącze i zapewnić prawidłowe podłączenie pieca do komina, prosimy zapoznać się z punktem „MONTAŻ PIECA" lub skonsultować się z lokalnym kominiarzem.

- Nieprawidłowo wykonane lub użytkowane przewody kominowe mogą stwarzać zagrożenie związane z przedostawaniem się spalin do pomieszczeń oraz ryzykiem pożaru. W sprawie ich rozmieszczenia i montażu należy zasięgnąć porady licencjonowanej firmy specjalistycznej.
- Podczas podłączania rury spalinowej do komina, w obszarze ścian wyłożonych drewnem, należy przestrzegać odpowiednich wytycznych montażowych.
- W przypadku niekorzystnych warunków pogodowych należy bezwzględnie zwrócić uwagę na powstawanie dymu (warunki inwersji termicznej) oraz na warunki ciągu kominowego.
- Jeśli dopływ powietrza do spalania jest niewystarczający, może dojść do zadymienia mieszkania lub wycieku spalin. Ponadto w urządzeniu grzewczym i kominie mogą gromadzić się szkodliwe osady.
- W przypadku wydostawania się spalin należy wygasić ogień i sprawdzić, czy otwór wlotowy powietrza jest drożny, a przewody spalinowe i rura pieca są czyste. W razie wątpliwości należy bezwzględnie skontaktować się z kominiarzem, ponieważ zakłócenie ciągu może być również związane z nieprawidłową pracą komina..
- Gdy piec kominkowy nie jest w użyciu, drzwiczki paleniska należy utrzymywać w pozycji zamkniętej.
- Błędne obliczenia i wymiarowanie kominka mogą prowadzić do zanieczyszczenia komina sadzą, tj. do osadzania się łatwopalnych substancji, takich jak sadza i smoła, a w konsekwencji do pożaru kominka.
- W razie pożaru kominka należy wyciągnąć wtyczkę pieca z gniazdka. Wezwij straż pożarną i zapewnij bezpieczeństwo sobie oraz wszystkim domownikom!

Podłączenie do wspólnego komina

- Piec jest przystosowany do podłączenia do wspólnego komina, również w instalacjach mieszanych
- Konieczne jest wykonanie obliczeń dotyczących komina zgodnie z normą EN 13384-2.
- Zastosowanie mieszane wyłącznie w połączeniu z urządzeniem zabezpieczającym BROKO zgodnie z certyfikatem DIBt nr Z-43.13-485.
- Należy zwrócić uwagę na różnice w przepisach obowiązujących w poszczególnych krajach.

Praca niezależna od powietrza w pomieszczeniu

Państwa piec należy do kategorii CC, co oznacza, że może być użytkowany jako piec na pellet niezależny od powietrza w pomieszczeniu.

Ponieważ powietrze niezbędne do spalania jest doprowadzane z zewnątrz szczelnymi przewodami, piec można instalować również w pomieszczeniach użytkowych wyposażonych w szczelne okna i drzwi, a także w pomieszczeniach z mechaniczną wentylacją nawiewno-wywiewną (zob. „DOPROWADZANIE POWIETRZA DO SPALANIA”).

Wbudowany czujnik różnicy ciśnień kontroluje różnicę ciśnień między komorą spalania a pomieszczeniem, w którym zainstalowano urządzenie, niezbędną do prawidłowego działania.

Jeśli wymagane ciśnienie różnicowe jest niewystarczające, pieca nie można uruchomić lub, ze względów bezpieczeństwa, jego praca zostanie wstrzymana.

Nie może dojść do wydostania się spalin w ilościach stwarzających zagrożenie.

Dodatkowe zabezpieczenie nie jest konieczne.

Pieca nie wolno montować w połączeniu z systemami wentylacyjnymi, w których podciśnienie wynosi poniżej -15 Pa.

Uwaga
Prosimy zawsze przestrzegać obowiązujących lokalnych przepisów i zasad, po konsultacji z lokalnym kominiarzem.

Praca z wykorzystaniem powietrza z otoczenia

Jeśli piec jest zainstalowany bez zewnętrznego dopływu powietrza, uznaje się go za urządzenie zasilane powietrzem z pomieszczenia, w którym się znajduje.
W takim przypadku powietrze do spalania jest doprowadzane z pomieszczenia przez króćce wlotowe umieszczone w tylnej części pieca.
Należy zatem zadbać o to, aby zawsze było wystarczająco dużo świeżego powietrza zapewniającego prawidłowe spalanie oraz aby na piec nie oddziaływały żadne urządzenia odciągające powietrze z pomieszczenia.
Wymaganą ilość świeżego powietrza można znaleźć w tabeli danych technicznych.
W połączeniu z instalacjami wentylacyjnymi (np. instalacjami kontrolowanej wentylacji nawiewno-wywiewnej, okapami kuchennymi itp.) należy zapewnić wzajemne monitorowanie i zabezpieczenie pieca oraz instalacji wentylacyjnej (np. za pomocą regulatora ciśnienia różnicowego itp.). Należy zapewnić niezbędny dopływ powietrza do spalania wynoszący ok. 20 m^3/h.

MULTIAIR – przewód powietrza konwekcyjnego

Tylko dla pieców z funkcją MULTIAIR:

- Ilość powietrza konwekcyjnego i jego temperatura dla każdego wentylatora są dostosowane do ogrzewania dodatkowego pomieszczenia.
- Warunki podłączenia należy uzgodnić z właściwym organem.
- Maksymalna temperatura powietrza konwekcyjnego na wylocie urządzenia wynosi 180 C°.
- Przewód powietrza konwekcyjnego powinien być jak najkrótszy.
- Należy ograniczyć liczbę zmian kierunku prowadzenia przewodu do minimum.
- Aby zapobiec powstaniu podciśnienia w pomieszczeniu, w którym zainstalowano urządzenie, lub nadciśnienia w poszczególnych pomieszczeniach objętych systemem MULTIAIR, należy zapewnić odpowiednią cyrkulację powietrza w tych pomieszczeniach (np. poprzez szczelinę w drzwiach, kratki wentylacyjne itp.).

W niektórych modelach fabrycznie zamontowana jest osłona nad dmuchawą MULTIAIR, która zapobiega bezpośredniemu oddawaniu ciepła w kierunku ściany.

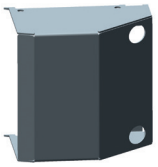

Ilustracja symboliczna

Nie wolno użytkować urządzenia bez tej osłony lub bez podłączonego przewodu konwekcyjnego. Nieprzestrzeganie tego wymogu powoduje utratę gwarancji, a producent nie ponosi odpowiedzialności za powstałe szkody.

Uwaga
Podczas podłączania przewodu powietrza konwekcyjnego należy bezwzględnie przestrzegać krajowych i regionalnych przepisów budowlanych oraz przepisów przeciwpożarowych. Instalację i montaż może przeprowadzać wyłącznie autoryzowana firma specjalistyczna.

2. MONTAŻ PIECA

Uwaga
Montaż może być wykonywany wyłącznie przez autoryzowaną firmę specjalistyczną.

Uwaga
Prosimy o przestrzeganie obowiązujących w danym regionie przepisów dotyczących bezpieczeństwa i budownictwa. W tej sprawie prosimy o kontakt z lokalnym kominiarzem..

Uwaga
Należy stosować wyłącznie materiały uszczelniające odporne na wysoką temperaturę, a także odpowiednie taśmy uszczelniające, silikon odporny na wysoką temperaturę oraz wełnę mineralną.

Uwaga
Należy upewnić się, że rura spalinowa nie ogranicza światła przewodu kominowego..

Uwaga
Jeśli piec jest przeznaczony do pracy niezależnej od powietrza w pomieszczeniu, połączenia przewodów pieca muszą być trwale uszczelnione na potrzeby takiego zastosowania. Do zamocowania rury pieca na stożkowym króćcu przyłączeniowym oraz do połączenia jej z wkładem kominowym należy użyć odpowiedniego, odpornego na wysoką temperaturę silikonu.

Uwaga
W żadnym wypadku nie wolno przesuwać pieca po niechronionej podłodze. Jako podkładkę i pomoc przy montażu doskonale sprawdzają się gruba tektura falista, karton lub na przykład stary dywan. Dzięki temu można również ostrożnie przesuwać piec.

Aby zapewnić prawidłowe podłączenie, zalecamy stosowanie oryginalnych rur spalinowych z asortymentu firmy RIKA.

Podłączenie do komina

- Urządzenie należy podłączyć do komina dopuszczonego do stosowania z paliwami stałymi, odpornego na wilgoć. Od wymogu odporności na wilgoć można odstąpić, jeśli obliczenia dotyczące komina wskazują na pracę w warunkach suchych.
- Klasa temperaturowa instalacji odprowadzania spalin (komin i rura spalinowa) musi, zgodnie z normą EN 16510-2-6, odpowiadać co najmniej klasie T200 odporności na zapalenie sadzy w przypadku pieców na pelety oraz co najmniej klasie T400 odporności na zapalenie sadzy w przypadku wszystkich pozostałych urządzeń.
- Komin przeznaczony do urządzeń na pelety musi mieć średnicę 100 mm, a do urządzeń na drewno kominkowe – 130 mm–150 mm, w zależności od modelu pieca.
- Należy unikać zbyt długich odcinków przewodu spalinowego. Długość pozioma przewodu spalinowego nie powinna przekraczać 1,5 metra.
- Należy unikać zbyt częstych zmian kierunku przepływu spalin w kierunku komina. W przewodzie spalinowym należy zastosować maksymalnie 3 kolanka.
- Należy użyć złącza z otworem do czyszczenia.
- Elementy łączące muszą być wykonane z metalu i spełniać wymagania normy (przyłącza należy zamontować w sposób zapewniający szczelność powietrzną).
- Przed montażem koniecznie należy przeprowadzić obliczenia kominowe. Obliczenia należy wykonać zgodnie z normą EN 133841- w przypadku pojedynczego obciążenia oraz zgodnie z normą EN 133842- w przypadku obciążenia wielokrotnego.
- Maksymalne podciśnienie (ciąg kominowy) nie powinno przekraczać 15 Pa.
- Odprowadzanie spalin musi być zapewnione nawet w przypadku chwilowej przerwy w dostawie prądu.

Uwaga
W przypadku podłączenia do kominów z wieloma przyłączami wymagane są dodatkowe urządzenia zabezpieczające, zgodnie z przepisami obowiązującymi w danym kraju.

Uwaga
Należy wykluczyć przedostawanie się wody kondensacyjnej przez przyłącze kominowe. W przypadku pieców kombinowanych, przy przyłączu sufitowym lub górnym przyłączu rury spalinowej należy zastosować rurę odprowadzającą kondensat. Uszkodzenia spowodowane wodą kondensacyjną są wyłączone z zakresu rękojmi i gwarancji.

Podłączenie do komina ze stali nierdzewnej

Połączenie należy również obliczyć i zweryfikować zgodnie z normą EN 133841- lub EN 133842-.

Dopuszczalne jest stosowanie wyłącznie izolowanych (dwustronnych) rur ze stali nierdzewnej (nie dopuszcza się stosowania giętkich rur aluminiowych ani stalowych).

Należy zapewnić otwór rewizyjny, umożliwiający.

Połączenie z kominem należy wykonać w sposób szczelny.

Powietrze do spalania

Każdy proces spalania wymaga tlenu z otaczającego nas powietrza. W piecach bez zewnętrznego doprowadzenia powietrza do spalania powietrze niezbędne do spalania jest pobierane z pomieszczenia, w którym znajduje się piec.

To pobrane powietrze musi zostać ponownie doprowadzone do pomieszczenia mieszkalnego. W nowoczesnych mieszkaniach bardzo szczelne okna i drzwi mogą ograniczać dopływ świeżego powietrza. Sytuację dodatkowo komplikują dodatkowe otwory wentylacyjne w mieszkaniu (np. w kuchni lub toalecie). Jeśli nie ma możliwości doprowadzenia powietrza do spalania z zewnątrz, należy wietrzyć pomieszczenie kilka razy dziennie, aby uniknąć podciśnienia w pomieszczeniu lub nieprawidłowego spalania.

Doprowadzenie zewnętrznego powietrza do spalania

Wyłącznie dla urządzeń przystosowanych do pracy niezależnej od powietrza w pomieszczeniu.

- Aby urządzenie mogło pracować niezależnie od powietrza w pomieszczeniu, powietrze do spalania musi być doprowadzane z zewnątrz za pomocą szczelnego przewodu. Zgodnie z krajowymi przepisami budowlanymi przewód doprowadzający powietrze do spalania powinien być wyposażony w zawór odcinający. Położenie „otwarte"/„zamknięte" musi być wyraźnie rozpoznawalne.
- Do króćca wlotowego należy podłączyć rurę o średnicy 125 mm w przypadku pieców na drewno i pieców hybrydowych lub o średnicy 50 mm lub 60 mm w przypadku pieców na pellet. Należy ją zamocować za pomocą zacisku do węża (nie wchodzi w skład zestawu!). W przypadku urządzeń na pelety z dłuższym przewodem przyłączeniowym średnicę należy zwiększyć do około 100 mm po około 1 m.
- Aby zapewnić odpowiedni dopływ powietrza, przewód nie powinien być dłuższy niż 4 m i powinien mieć maksymalnie 3 zagięcia.
- Jeśli przewód wychodzi na zewnątrz, musi być zakończony osłoną przeciwwiatrową.
- W przypadku ekstremalnie niskich temperatur należy zwrócić uwagę czy wlot powietrza nie uległ oblodzeniu.
- Powietrze do spalania można również pobierać z innego, odpowiednio wentylowanego pomieszczenia (np. piwnicy)
- Przewód powietrza do spalania należy trwale i szczelnie podłączyć (za pomocą kleju lub uszczelniacza) do króćca powietrznego urządzenia.
- Jeśli piec nie będzie używany przez dłuższy czas, należy zamknąć przewód powietrza do spalania, aby zapobiec przedostawaniu się wilgoci do pieca.

Uwaga
Należy pamiętać, że w przypadku doprowadzania powietrza do spalania z wbudowanego kanału wentylacyjnego komina mogą wystąpić problemy. Ogrzewanie powietrza do spalania może powodować powstawanie prądów konwekcyjnych przeciwnych do kierunku jego przepływu. Zwiększone straty ciśnienia zmniejszają podciśnienie w komorze spalania. Producent komina musi zagwarantować, że opór przepływu powietrza do spalania wynosi maksymalnie 2 Pa, nawet w najtrudniejszych warunkach.

Jeśli jeden lub więcej z tych warunków NIE jest spełniony, zazwyczaj skutkuje to nieprawidłowym spalaniem w piecu i/lub podciśnieniem w pomieszczeniu, w którym znajduje się piec.

3. OCHRONA PRZECIWPOŻAROWA

Minimalne odległości

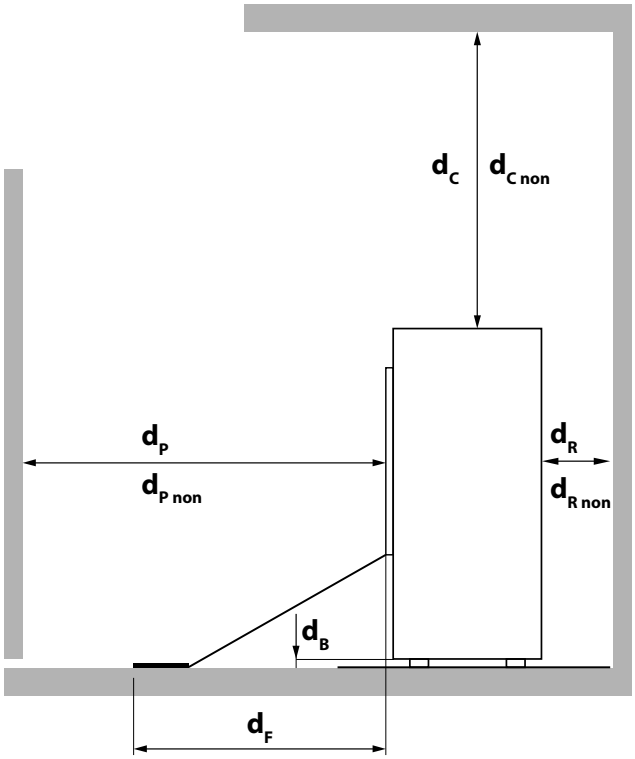

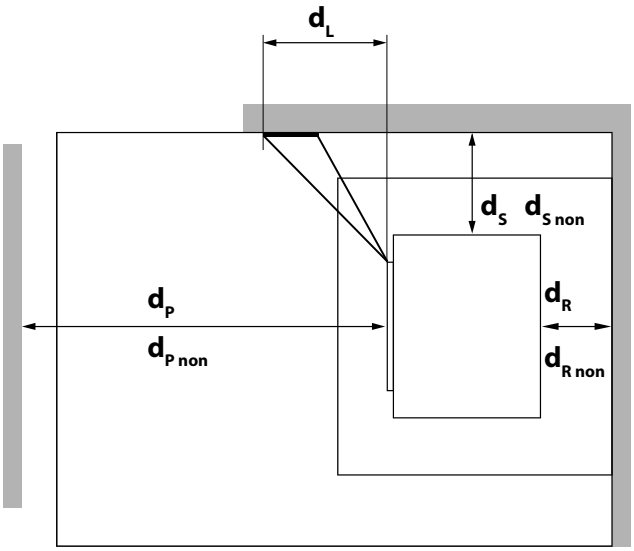

Minimalna odległość...			
d_R	... od tylnej strony do materiałów łatwopalnych	[mm]	100
d_S	... od bocznej strony do materiałów łatwopalnych	[mm]	100
d_C	... od strony górnej do materiałów łatwopalnych w suficie	[mm]	800
d_P	... od strony przedniej do materiałów łatwopalnych	[mm]	800
d_F	... od strony przedniej do materiałów łatwopalnych w dolnej przedniej strefie promieniowania	[mm]	0
d_L	... od strony przedniej do materiałów łatwopalnych znajdujących się w przednim bocznym obszarze promieniowania	[mm]	0
d_B	... poniżej podłogi (bez nóżek) w pobliżu materiałów łatwopalnych	[mm]	0
$d_{R\,non}$	... od tylnej strony do materiałów niepalnych	[mm]	100
$d_{S\,non}$	... ze stron dotyczących materiałów niepalnych	[mm]	100
$d_{C\,non}$	... od strony górnej do materiałów niepalnych w suficie	[mm]	500
$d_{P\,non}$	... od strony przedniej do materiałów niepalnych	[mm]	400

Wskazówka
W przypadku prac serwisowych i konserwacyjnych prosimy o zachowanie minimalnej odległości 20 cm z boku i z tyłu pieca.

Odległości bezpieczeństwa

W POBLIŻU MATERIAŁÓW ŁATWOPALNYCH

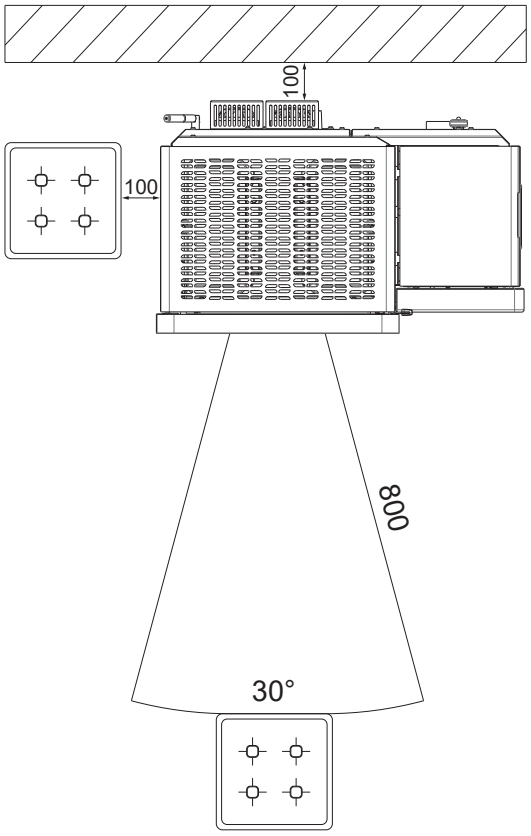

MATERIAŁY NIEPALNE

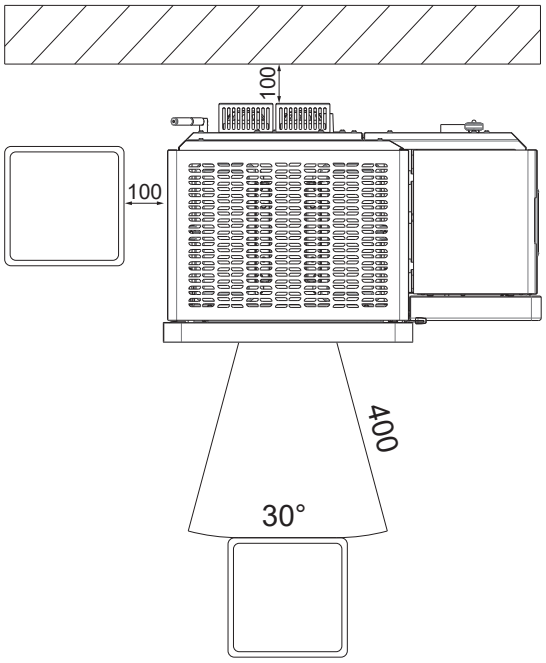

Ochrona podłogi

Podłogi wykonane z materiałów palnych (np. drewna lub wykładziny dywanowej) należy zabezpieczyć osłoną z materiału niepalnego. Sposób wykonania tego zabezpieczenia podłogi jest różnie regulowany w poszczególnych krajach związkowych.

Temperatura spodniej części pieca nie przekracza temperatury otoczenia o więcej niż 60°C. Nie może zatem dojść do nadmiernego wzrostu temperatury w dolnej części pieca, a umieszczenie płyty ogniotrwałej nie jest absolutnie konieczne. Wystarczyłaby zatem płyta ochronna.

Uwaga

Należy przestrzegać przepisów i rozporządzeń obowiązujących w danym kraju!

Wskazówka

Jeżeli żadna ustawa krajowa nie reguluje tej kwestii, można odwołać się do normy **ÖNORM B8311**:
Urządzenia grzewcze należy ustawić na podłodze na podkładce wykonanej z materiałów niepalnych. Podkładka ta musi wystawać poza urządzenie grzewcze z boku o co najmniej 5 cm oraz od strony obsługi przed otworem komory spalania o co najmniej 30 cm.

4. TECHNOLOGIA I FUNKCJE BEZPIECZEŃSTWA

Przewaga technologiczna pieców hybrydowych RIKA jest wynikiem wieloletnich serii testów przeprowadzonych zarówno w laboratorium, jak i w praktyce. Zalety urządzenia opalanego pelletem zostały potwierdzone w praktyce.

Wygoda obsługi

Za pomocą wbudowanego ekranu dotykowego można sterować wszystkimi funkcjami. Obsługa jest niezwykle prosta dzięki przyjaznemu dla użytkownika interfejsowi.

Najwyższa wydajność – najniższy poziom emisji

W piecu wszystkie procesy przebiegają automatycznie. System uwzględnia następujące parametry:

- Regulacja przepływu powietrza
- Monitorowanie temperatury
- Dawkowanie peletów

Parametry te są na bieżąco dostosowywane do warunków pracy urządzenia. Zapewnia to optymalne spalanie, niskie zużycie paliwa oraz bardzo dobre parametry spalin, mieszczące się poniżej dopuszczalnych wartości granicznych.

Uwaga
Ze względu na automatyczną regulację podczas pracy słychać odgłosy płomienia, spadające pelety oraz sygnały sterujące z podzespołów elektronicznych.

DAR – Dynamiczna regulacja przepływu powietrza

Tylko w przypadku pieców z systemem DAR

Czujnik różnicy ciśnień w układzie nawiewu mierzy przepływ powietrza. Prędkość obrotowa dmuchawy jest automatycznie dostosowywana, co gwarantuje optymalne spalanie.

W ten sam sposób monitorowany jest również przewód doprowadzający powietrze z zewnątrz.

Monitorowanie podciśnienia

Wbudowany czujnik podciśnienia stale monitoruje podciśnienie w komorze spalania podczas pracy. Jeśli wartość ta spadnie poniżej określonego progu, nie można już zagwarantować prawidłowego działania. Tryb ogrzewania zostaje wyłączony wraz z wyświetleniem komunikatu o błędzie.

Uwaga
Jeśli ciśnienie powietrza w pomieszczeniu, w którym zainstalowano piec, spadnie, np. wskutek działania wyciągu kuchennego lub wentylatora toaletowego, czujnik podciśnienia wyłączy tryb ogrzewania.
Podczas pracy urządzenia należy zapewnić odpowiedni dopływ świeżego powietrza do pomieszczenia, w którym jest ono zainstalowane.

Wyłączenie przy niskiej temperaturze

Jeśli temperatura pieca spadnie poniżej wartości minimalnej, tryb ogrzewania zostaje wyłączony. Do takiego wyłączenia może dojść na przykład również w przypadku opóźnionego zapłonu pelletu.

Zabezpieczenie przed przeciążeniem elektrycznym

Urządzenie jest zabezpieczone przed przetężeniem za pomocą głównego bezpiecznika (znajdującego się z tyłu urządzenia).

Automatyczny cykl czyszczenia

Prędkość obrotowa dmuchawy spalin wzrasta co godzinę na krótki czas w celu wydmuchania popiołu z komory spalania, co zwiększa bezpieczeństwo pracy. Na wyświetlaczu pojawia się komunikat „CZYSZCZENIE".

Dotyczy wyłącznie pieców z rusztem uchylnym:

Co 6 godzin (odstęp czasu można regulować) uruchamia się dodatkowo automatyczny cykl czyszczenia. Piec przechodzi w tryb wygaszania, po czym następuje opróżnianie komory spalania i ponowne rozpalanie. Przez cały czas na wyświetlaczu widoczny jest komunikat „Czyszczenie". Proces opróżniania polega na przeniesieniu popiołu i klinkieru z komory spalania do szuflady na popiół.

Uwaga
Ta dodatkowa funkcja w żadnym wypadku nie zastępuje czyszczenia ręcznego opisanego w sekcji „PIELĘGNACJA i CZYSZCZENIE/KONSERWACJA" – należy je bezwzględnie wykonywać regularnie.

Uwaga
Podczas automatycznego procesu przechylania rusztu (w fazie rozruchu lub podczas gruntownego czyszczenia) mogą być chwilowo słyszalne odgłosy powodowane ruchem obrotowym ramy przechylającej.

Monitorowanie komponentów

Wszystkie zastosowane elementy elektryczne są na bieżąco monitorowane podczas pracy. Jeśli któryś z elementów ulegnie uszkodzeniu lub nie można go prawidłowo sterować, praca zostaje wstrzymana i wyświetlany jest komunikat ostrzegawczy lub komunikat o błędzie (patrz instrukcja obsługi WYŚWIETLACZA DOTYKOWEGO).

Monitorowanie silnika ślimakowego

Zbyt długi lub wilgotny pellet, a także pelety o zbyt dużej zawartości pyłu (patrz: PODSTAWOWE INFORMACJE O PALIWIE – PELETY) mogą spowodować tzw. zator ślimaka w kanale ślimakowym. Może do niego również dojść, gdy pellet nagromadzi się w komorze spalania, a zator sięgnie kanału zsypowego. W związku ze zwiększonym poborem mocy przez silnik ślimaka generowany jest komunikat o błędzie „SILNIK ŚLIMAKA ZABLOKOWANY". Praca pieca zostaje wstrzymana. Prosimy o niezwłoczne skontaktowanie się z serwisem!

Awaria zasilania (podczas pracy ogrzewania)

Po krótkiej przerwie w zasilaniu piec wznawia pracę zgodnie z ustawieniami obowiązującymi przed przerwą w zasilaniu. Jeśli przerwa w zasilaniu trwa nieco dłużej, piec przechodzi w fazę rozruchu, o ile temperatura lub żar są nadal wystarczające. Poniżej określonej temperatury piec przechodzi w tryb wypalania. Wentylator spalinowy nadal pracuje, aby spalić ewentualne resztki peletu (czas trwania ok. 10 min). Następnie piec automatycznie ponownie się uruchamia.

Awaria zasilania (w fazie rozruchu)

Po krótkiej przerwie w dostawie prądu proces uruchamiania zostanie wznowiony. Jeśli przerwa w dostawie prądu potrwa dłużej, piec przejdzie w tryb wypalania. Wentylator spalin będzie nadal pracował, aby spalić ewentualne resztki pelletu (czas trwania ok. 10 min). Następnie nastąpi automatyczne ponowne uruchomienie.

5. OPCJE ZWIĘKSZAJĄCE KOMFORT

Czujnik pomieszczeniowy/bezprzewodowy czujnik pomieszczeniowy

Ta opcja pozwala sterować piecem kominkowym na podstawie temperatury w pomieszczeniu. Oprócz temperatury w pomieszczeniu można również ustawić żądane godziny ogrzewania. W czasie trwania tych godzin ogrzewania utrzymywana jest wybrana przez użytkownika temperatura w pomieszczeniu.

Bardziej szczegółowe informacje można znaleźć w instrukcji obsługi opcjonalnego czujnika pokojowego lub bezprzewodowego czujnika pokojowego.

Interfejs

dla różnych opcji

Czujnik pomieszczeniowy i bezprzewodowy czujnik pomieszczeniowy należy podłączyć za pomocą dołączonego kabla połączeniowego do złącza (z tyłu pieca/wewnątrz urządzenia).

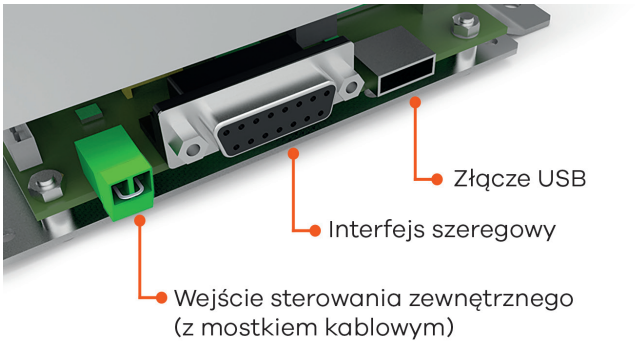

(Stan fabryczny)

Sterowanie zewnętrzne

- Regulator podciśnienia* do obsługi wielu urządzeń (np. BROKO – domyślnie włączony, patrz ustawienia)
- Zewnętrzny termostat pokojowy*, regulator obrotowy* (w połączeniu z systemem MULTIAIR)
- Przełącznik stykowy (np.: okap kuchenny)*

* Należy usunąć mostek kablowy i podłączyć kabel 2-żyłowy o przekroju 0,5–0,75 mm².

Jeśli piec kominkowy otrzyma z zewnątrz polecenie wyłączenia, wyłączenie się zajmie około jednej minuty.

Uwaga
Jeśli nie podłączono ani mostka kablowego, ani zewnętrznego sygnału sterującego (np. zewnętrznego termostatu pokojowego), urządzenie nie może działać. Zewnętrzny sygnał sterujący ma pierwszeństwo przed wszystkimi trybami pracy (RĘCZNY/AUTOMATYCZNY/KOMFORT).

Interfejs szeregowy

- Czujnik pomieszczeniowy RIKA / bezprzewodowy czujnik pomieszczeniowy RIKA (dostępny opcjonalnie)
- RIKA GSM Control (dostępne opcjonalnie)

Złącze USB

- RIKA FIRENET (dostępna opcjonalnie)

Zewnętrzny termostat pokojowy

Państwa piec kominkowy posiada złącze umieszczone na tylnej ściance, do którego można podłączyć standardowy termostat pokojowy dostępny w sprzedaży.. W tym celu konieczne jest użycie kabla 2-żyłowego o przekroju 0,5–0,75 mm², który należy podłączyć w miejsce mostka kablowego zamontowanego fabrycznie.

Złącze zewnętrzne – mostek kablowy

Jeśli sterowanie piecem kominkowym ma przejąć zewnętrzny termostat pokojowy, należy podłączyć ten termostat zamiast standardowo zamontowanego mostka kablowego.

Podłączony zewnętrzny termostat pokojowy może pracować w TRYBIE RĘCZNYM lub AUTOMATYCZNYM. W obu trybach wykorzystywana jest aktualnie ustawiona moc grzewcza; dodatkowo w TRYBIE AUTOMATYCZNYM można aktywować czasy ogrzewania ustawione na urządzeniu.

W menu głównym INFO, w podpunkcie menu „Info – Wejścia", można sprawdzić, czy zewnętrzne żądanie jest obecnie aktywne.

Jeśli piec kominkowy otrzyma z zewnątrz polecenie wyłączenia, wyłączenie się urządzenia potrwa około 5 minut. Wszystkie pozostałe ustawienia zewnętrznego termostatu pokojowego można znaleźć w dołączonej instrukcji obsługi.

Opcja RIKA FIRENET 2. generacji

przeznaczone wyłącznie do pieców hybrydowych i na pellet z wyświetlaczem dotykowym w wersji V2.29 i nowszych

Moduł FIRENET łączy piec z Internetem. Można połączyć się z piecem z dowolnego urządzenia z dostępem do Internetu (tablet, komputer, smartfon...). W ten sposób można sprawdzić stan pracy i różne informacje oraz zdalnie wprowadzać ustawienia.

Aby uzyskać więcej informacji, prosimy o kontakt ze swoim autoryzowanym sprzedawcą.

Sterowanie głosowe RIKA VOICE

tylko dla pieców kombinowanych i na pelety z wyświetlaczem dotykowym od wersji V2.26 w połączeniu z modułem RIKA Firenet i Amazon Alexa

Dzięki funkcji RIKA VOICE możesz łatwo sterować piecem RIKA za pomocą poleceń głosowych. Włączanie lub wyłączanie, zmiana trybów pracy albo ustawianie żądanej mocy grzewczej lub temperatury w pomieszczeniu: wystarczy jedno krótkie zdanie!

Więcej informacji można znaleźć na stronie **www.rika.pl** lub u lokalnego sprzedawcy.

6. PODSTAWY WIEDZY O PALIWACH – PELLET

Charakterystyka peletu

Pellet drzewny jest paliwem znormalizowanym. Każdy producent musi przestrzegać określonych wymogów, aby zapewnić bezproblemowe i energooszczędne ogrzewanie przy użyciu pelletów. Pellety wytwarza się z odpadów drzewnych pochodzących z tartaków i strugarni, a także z drewna łamanego z gospodarstw leśnych. Surowce te są rozdrabniane, suszone i prasowane bez użycia spoiw, w wyniku czego powstaje pellet.

ENplus – pellet

Ta norma delete both wyznacza standardy bezpieczeństwa na europejskim rynku pelletów. Numery identyfikacyjne zapewniają identyfikowalność pelletu. Co roku przeprowadzane są kontrole zakładów produkcyjnych i przebiegu procesu produkcji u producentów delete.

System zapewnienia jakości gwarantuje, że pellety rzeczywiście spełniają wymagania nowej normy, a tym samym zapewniają warunki do bezawaryjnej pracy systemu grzewczego.

Specyfikacja peletów drzewnych zgodnie z normą ENplus – A1

Parametry	Jednostka	ENplus-A1
Średnica	mm	6 (±1)[2]
Długość	mm	3,15–40[3]
Gęstość nasypowa	kg/m³	≥ 600
Wartość opałowa	MJ/kg	≥ 16,5
Zawartość wody	Ma.-%	≤ 10
Frakcja drobna (< 3, 15 mm)	Ma.-%	≤ 1
Wytrzymałość mechaniczna	Ma.-%	≥ 97,5[4]
Zawartość popiołu	Ma.-%1[1]	≤ 0,7
Temperatura mięknienia popiołu	(DT) °C	≥ 1200
Zawartość chloru	Ma.-% 1[1]	≤ 0,02
Zawartość siarki	Ma.-% 1[1]	≤ 0,03
Zawartość azotu	Ma.-% 1[1]	≤ 0,3
Zawartość miedzi	mg/kg [1]	≤ 10
Zawartość chromu	mg/kg [1]	≤ 10
Zawartość arsenu	mg/kg [1]	≤ 1
Zawartość kadmu	mg/kg [1]	≤ 0,5
Zawartość rtęci	mg/kg [1]	≤ 0,1
Zawartość ołowiu	mg/kg [1]	≤ 10
Zawartość niklu	mg/kg [1]	≤ 10
Zawartość cynku	mg/kg [1]	≤ 100

1) w stanie bezwodnym
2) Należy podać średnicę
3) maksymalnie 1% peletów może mieć długość większą niż 40 mm, maks. długość 45 mm
4) Podczas pomiarów za pomocą urządzenia Lignotester (kontrola wewnętrzna)
obowiązuje wartość graniczna ≥97 ,7% mas .-

Państwa piec jest dopuszczony do użytku wyłącznie do spalania peletów drzewnych o sprawdzonej jakości. Prosimy o zwrócenie się do sprzedawcy pieca delete z prośbą o dostarczenie certyfikowanego paliwa oraz listy sprawdzonych producentów paliwa.

Uwaga
Należy spalać wyłącznie pellety certyfikowane zgodnie z normą ENplus – A1. Stosowanie peletów niskiej jakości lub niedozwolonych negatywnie wpływa na działanie pieca na pelety, a ponadto może skutkować utratą gwarancji oraz wygaśnięciem odpowiedzialności za produkt.

Uwaga
Temperatura i wydajność pieca mogą się różnić w zależności od jakości pelletu.

Uwaga
Wyświetlana ilość przetransportowana podczas zużycia pelletu (INFO – PARAMETRY – ŁĄCZNA ILOŚĆ PRZETRANSORTOWANA) może różnić się od rzeczywistej ilości ze względu na różną jakość i gęstość nasypową pelletu. Nie stanowi to podstawy do reklamacji.

Uwaga
Spalanie paliw stałych w postaci niepeletyzowanej (słoma, kukurydza, zrębki itp.) jest zabronione! Należy przestrzegać zakazu spalania odpadów! Nieprzestrzeganie tych przepisów powoduje unieważnienie wszelkich roszczeń gwarancyjnych i rękojmi oraz może zagrozić bezpieczeństwu urządzenia!

Uzupełnianie pelletu podczas pracy pieca

Uwaga
Podczas napełniania zbiornika należy zachować szczególną ostrożność! Nie wolno dopuścić do kontaktu worka z pelletem z rozgrzanym piecem. Pellet, który wysypał się poza zbiornik, należy natychmiast usunąć!

Aby zapobiec przypadkowemu wygaśnięciu płomienia wskutek braku paliwa, zaleca się utrzymywanie odpowiedniego poziomu pelletu w zbiorniku. Poziom paliwa należy regularnie kontrolować. Pokrywa zbiornika musi jednak być zawsze zamknięta, z wyjątkiem momentu napełniania.

W przypadku napełniania zbiornika podczas pracy (otwarcie pokrywy zbiornika) wentylator zostaje wyłączony, a podawanie peletów wstrzymane; praca zostanie wznowiona dopiero po zamknięciu pokrywy zbiornika (tylko w przypadku urządzeń wyposażonych w wyłącznik magnetyczny).

Pojemność zbiornika na pellet: (patrz DANE TECHNICZNE)

Przechowywanie pelletu

Aby zapewnić bezproblemowe spalanie peletów drzewnych, konieczne jest przechowywanie paliwa w stanie suchym i wolnym od zanieczyszczeń.

Pelety, nawet w workach, nie powinny być przechowywane na wolnym powietrzu ani narażone na działanie czynników atmosferycznych. Wilgoć i zanieczyszczenia mogą powodować zatory w podajniku ślimakowym.

Uwaga
Uszkodzenia podajnika ślimakowego spowodowane zatorami nie są objęte gwarancją.

Ilość paliwa

	Obciążenie znamionowe	Częściowe obciążenie
Ilość paliwa	~2,3 kg/h*	~0,8 kg/h*
Czas spalania przy pełnym zbiorniku na pelety	~16 h*	~45 h*

* Wartości praktyczne; mogą się różnić w zależności od jakości peletów.

Uwaga
Zużycie pelletu zależy od jego wielkości. Im większe pellety, tym wolniej są podawane, i odwrotnie.

Piec kom. przeznaczony do pracy okresowej (INT)

Państwa piec należy do typu INT, a zatem jest to palenisko o długim czasie spalania. Jest ono przeznaczone do pracy w krótkich odstępach czasu przez dowolny okres, poprzez kolejne uzupełnianie paliwa.

Uwaga
Jeśli piec jest ogrzewany w trybie ciągłym, powoduje to zwiększone zużycie, zwłaszcza elementów narażonych na obciążenia termiczne. Może to skrócić częstotliwość czyszczenia. Dlatego należy bezwzględnie przestrzegać wytycznych dotyczących czyszczenia i konserwacji!

7. MONTAŻ/DEMONTAŻ KAMIENIA I OPCJE

Uwaga
Wszelkie czynności przy piecu należy wykonywać wyłącznie po wyjęciu wtyczki z gniazdka i całkowitym ostygnięciu pieca.

Uwaga
Podczas montażu/demontażu nie należy upuszczać żadnych przedmiotów (śrub itp.) do zbiornika na pelety – mogą one zablokować ślimak transportowy i uszkodzić piec.

Uwaga
Podczas wszelkich prac montażowych i demontażowych należy zwracać szczególną uwagę na palce oraz wszystkie elementy obudowy i elementy montażowe pieca. Zaleca się stosowanie miękkich podkładek ochronnych.

Wskazówka
Wskazania po prawej / lewej stronie, patrząc od przodu pieca!

Demontaż kamienia

Otworzyć pokrywę zbiornika na pelety.

Wyjąć nakrętkę sześciokątną z zabezpieczeniem oraz płytkę osłonową znajdujące się w zbiorniku na pelety.

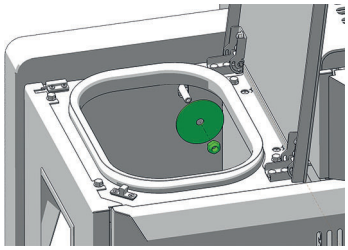



Teraz lekko przechyl kamień i ostrożnie unieś go ukośnie do przodu.

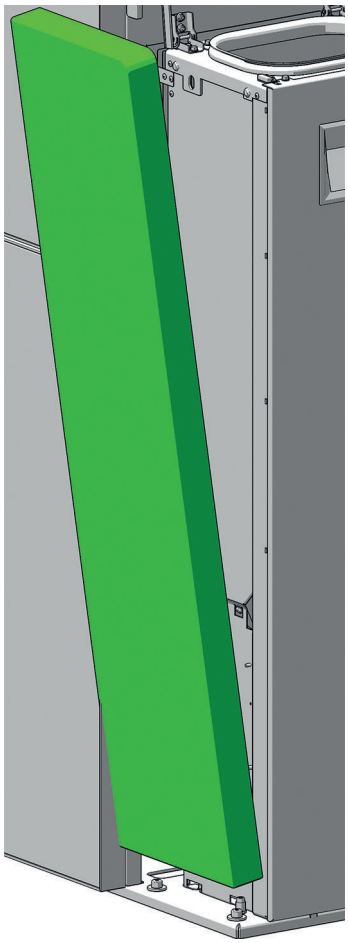



Demontaż tylnej ścianki

Zdemontować dźwignię klapy powietrznej.

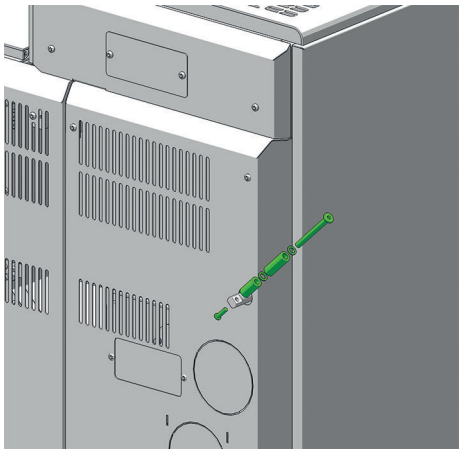





Odkręć 2 śruby na tylnej ściance. Tylna ścianka odchyla się do tyłu. Można ją podnieść do góry.

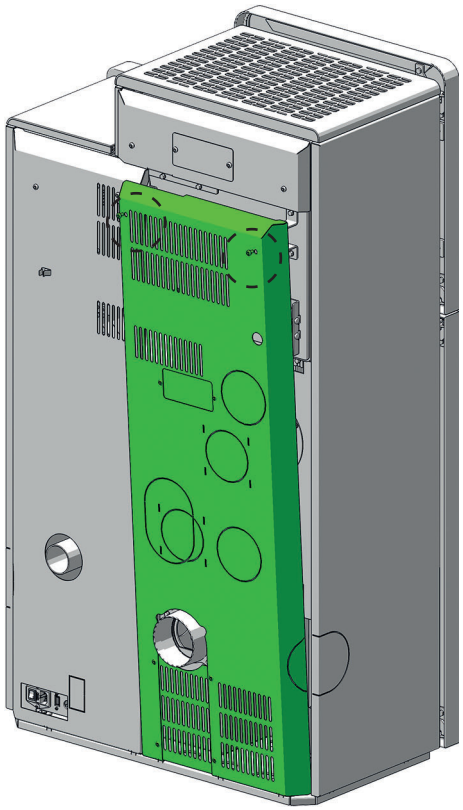



Demontaż paneli bocznych

Podnieś pokrywę konwekcyjną, unosząc ją prosto do góry.

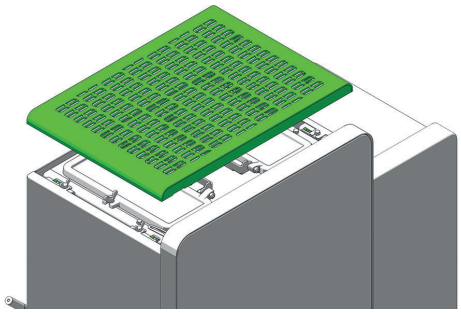

Odkręć 2 śruby skrzydełkowe lewej osłony bocznej.

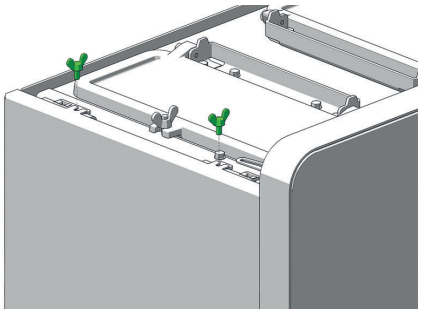

Lekko odchyl boczną osłonę na zewnątrz i podnieś ją do góry.

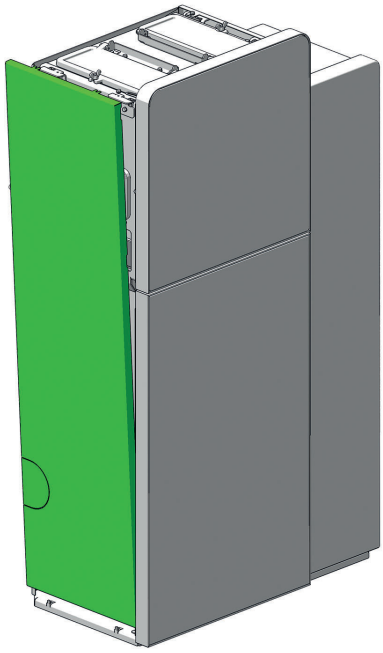

Ostrożnie otwórz pokrywę zbiornika na pelety aż do oporu; w tej pozycji pozostanie ona otwarta.

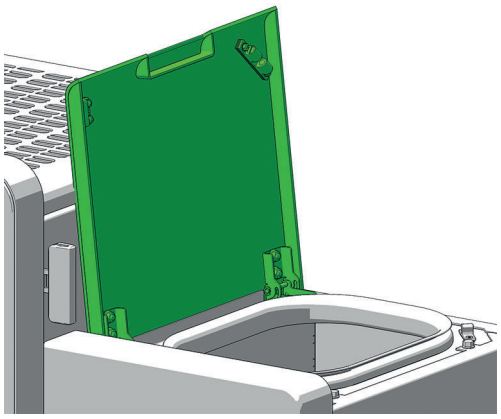

Odkręć 2 śruby sześciokątne.
Lekko odchyl prawą osłonę boczną na zewnątrz.

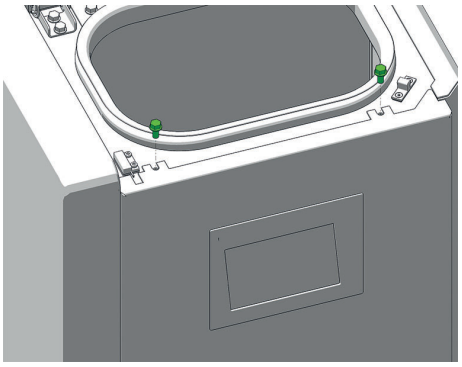

Odłącz kabel wyświetlacza.
Podnieś boczną osłonę do góry.

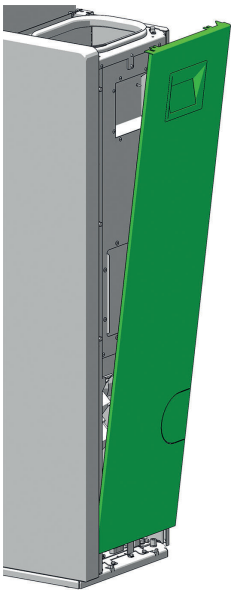

Przegląd przyłączy rur spalinowych

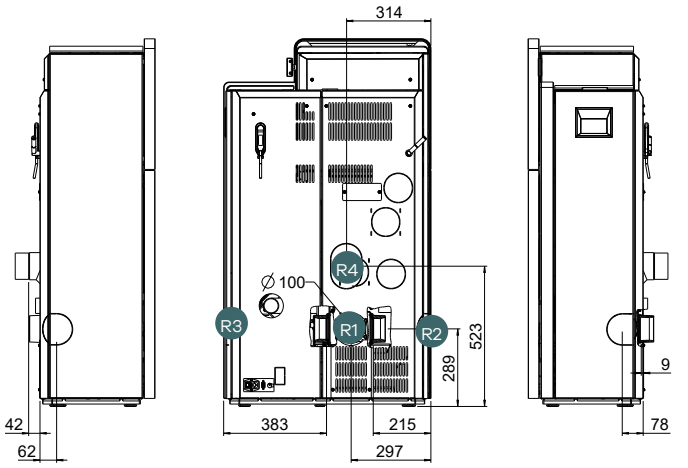

Wskazówka
Wskazania po prawej / lewej stronie, patrząc od przodu pieca!

Nr.	Podłączenie	Części
R1	z tyłu	-
R2	z boku po lewej stronie	E11319 prosta rura spalinowa*
R3	z boku po prawej stronie	E11318 gerades Rauchrohr*
R4	z tyłu podwyższony	E14462 90° kolanko z pokrywą do tynkowania*

*z standardowego asortymentu rur dymowych RIKA

Uwaga
Wszelkie czynności przy urządzeniu należy wykonywać wyłącznie po wyjęciu wtyczki pieca z gniazdka i po całkowitym ostygnięciu pieca.

Uwaga
Podczas montażu i demontażu należy uważać, aby żadne przedmioty, np. śruby, nie dostały się do zbiornika na pellet. Mogą one zablokować ślimak transportowy i spowodować uszkodzenie pieca.

Uwaga
Podczas wszelkich prac remontowych należy zwracać szczególną uwagę na palce oraz wszystkie elementy obudowy i elementy montażowe pieca. Zaleca się stosowanie miękkich podkładek ochronnych.

Uwaga
Należy chronić wszystkie kable i węże silikonowe znajdujące się wewnątrz piekarnika przed działaniem wysokiej temperatury! Nieprawidłowy montaż może spowodować uszkodzenie piekarnika i skutkować utratą gwarancji.

Podwyższone tylne przyłącze rury spalinowej R4

Zdemontuj dźwignię klapy wentylacyjnej oraz lewą tylną ściankę zgodnie z wcześniejszym opisem.

Wytnij lewą tylną ściankę wzdłuż zaznaczonej perforacji.

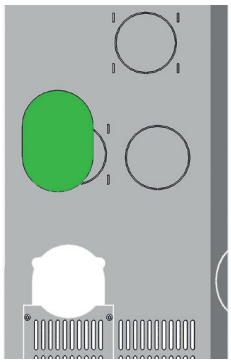

Zdejmij osłonę termiczną. Odkręć 3 śruby dolnej pokrywy.

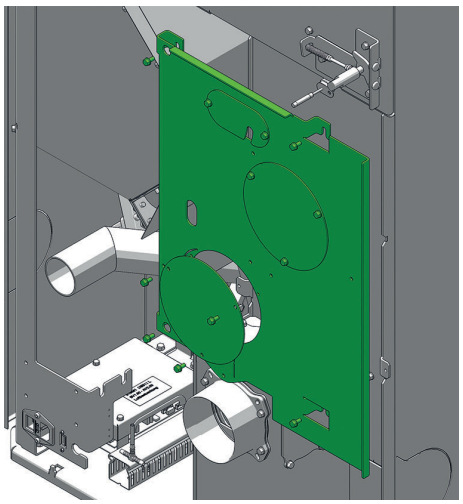

Wytnij blachę wzdłuż zaznaczonej linii perforacji.

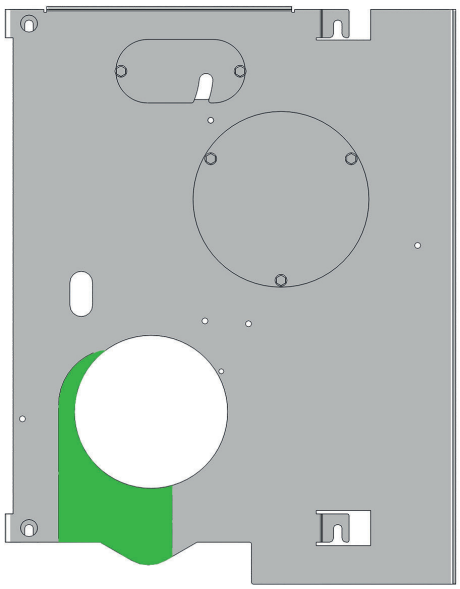

Zamień miejsce króćca spalinowego i górnej pokrywy.

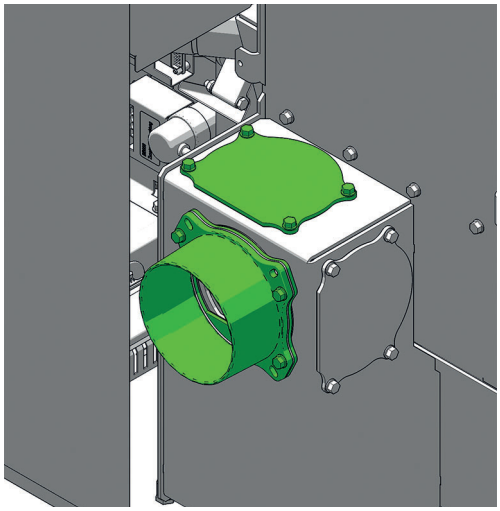

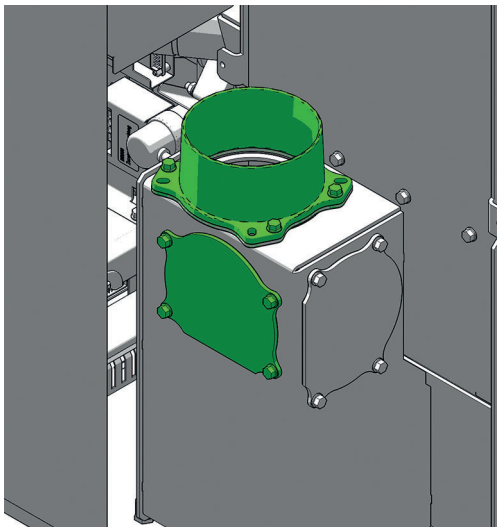

Zamontuj ponownie osłonę termiczną.

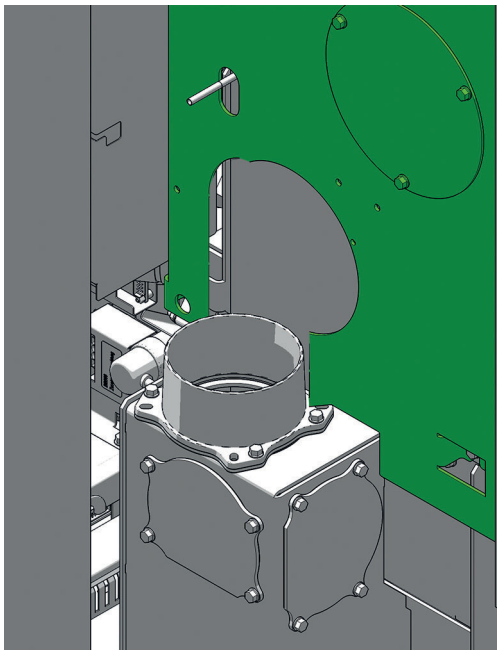

Uwaga
Użytkowanie pieca bez zamontowanej osłony termicznej jest niedozwolone i powoduje utratę gwarancji!

Należy założyć kolanko 90° z pokrywą ochronną na króciec spalinowy. Należy zadbać o szczelne połączenie!

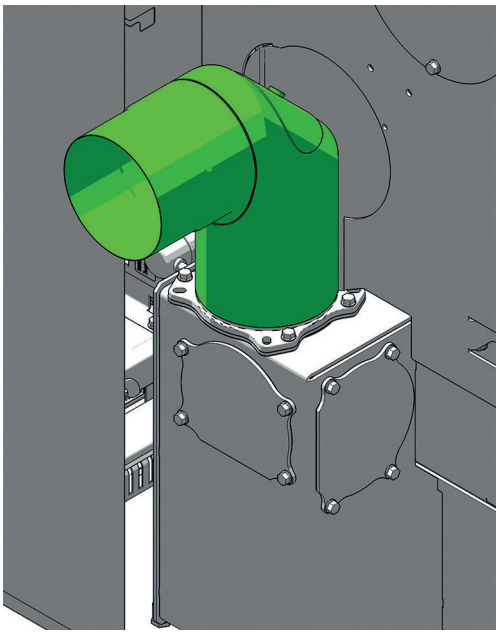

Zamontuj tylną ściankę i dźwignię klapy wentylacyjnej.

Przyłącze rury spalinowej z boku po lewej stronie R2

Zdemontuj tylną ściankę i lewą ściankę boczną zgodnie z powyższym opisem. Wytnij lewą tylną ściankę wzdłuż zaznaczonej perforacji.

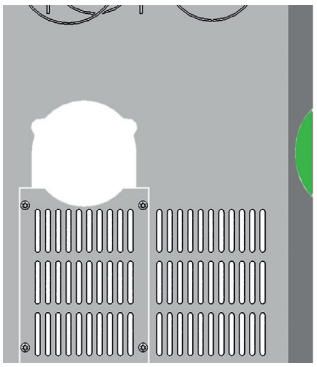

Wytnij lewą osłonę boczną pieca wzdłuż zaznaczonej linii perforacji.

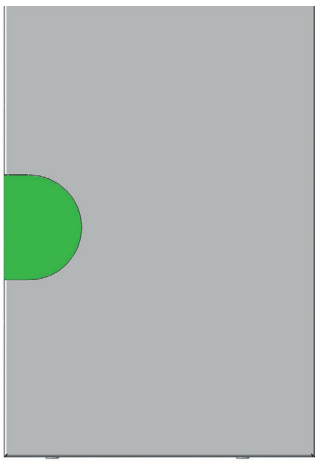

Zamień miejsce króćca spalinowego i lewej płyty osłonowej.

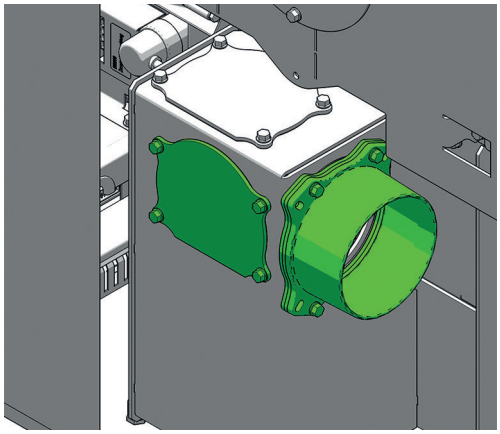

Należy założyć odpowiedni przewód kominowy na króciec spalinowy.
Należy zadbać o szczelne połączenie!

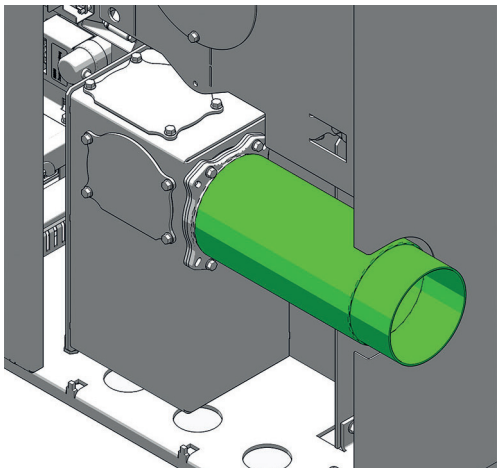

Zmontuj zdemontowane części w odwrotnej kolejności.

Przyłącze rury spalinowej z boku po prawej stronie R3

Zdemontuj lewą i prawą tylną ściankę zgodnie z powyższym opisem.

Wytnij prawą tylną ściankę wzdłuż zaznaczonej perforacji.

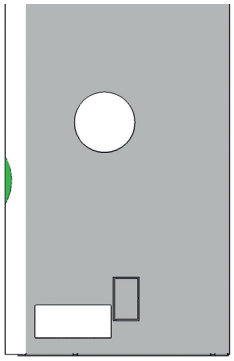

Wytnij prawą osłonę boczną pieca wzdłuż zaznaczonej linii perforacji.

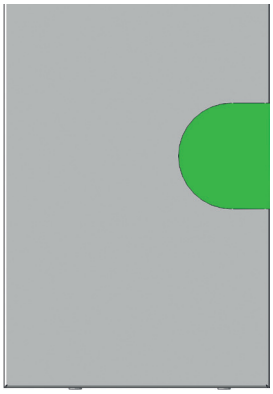

Zamień miejsce króćca spalinowego i prawej płyty osłonowej.

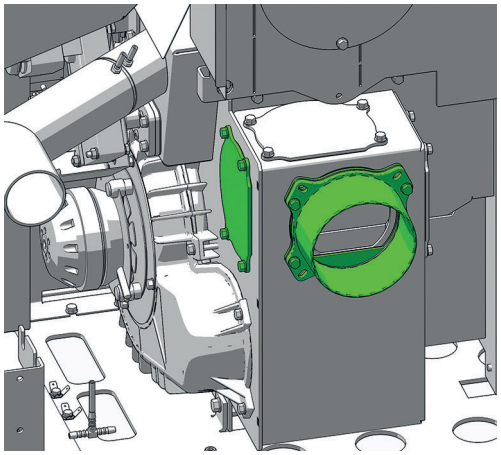

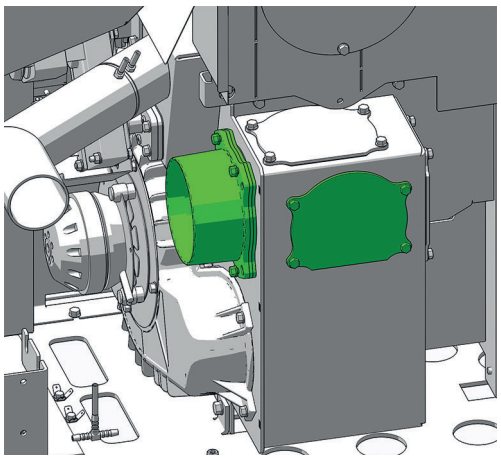

Należy założyć odpowiedni przewód kominowy na króciec spalinowy.
Należy zadbać o szczelne połączenie!

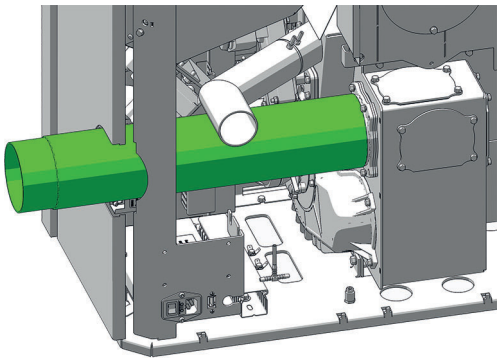

Zmontuj zdemontowane części w odwrotnej kolejności.

8. INSTRUKCJA DOTYCZĄCA PROTOKOŁU URUCHOMIENIA

Instrukcja obsługi

Jest to jedna z najważniejszych kwestii związanych z uruchomieniem urządzenia. Upoważniony technik serwisowy musi jasno przekazać użytkownikowi następujące informacje:

Funkcje pieca

- Opis procesów zachodzących w piecu podczas rozpalania, normalnej pracy, czyszczenia itp.

Sterowanie

- Napełnianie zbiornika na pellet
- Funkcje i ustawienia
- Opcje / Akcesoria
- Programowanie czasów ogrzewania

Instrukcja obsługi

- Omówienie najważniejszych informacji zawartych w instrukcji obsługi oraz wskazanie odpowiednich rozdziałów

Warunki gwarancji

- Różnica między gwarancją (ustawową), a rękojmią (dobrowolną)
- Warunki gwarancji
- Wskazanie części podlegających naturalnemu zużyciu
- Informacje dotyczące jakości stosowanego pelletu oraz konsekwencji używania paliwa niskiej jakości

Wskazówki dotyczące czyszczenia

- Aby zapewnić prawidłowe działanie ogrzewania, konieczne jest regularne czyszczenie
- Należy regularnie opróżniać szufladę na popiół

Przewody spalinowe należy czyścić raz lub dwa razy w sezonie grzewczym, w zależności od modelu pieca. Zaleca się powierzenie tej czynności wyspecjalizowanej firmie

Uwaga
Zalecamy, aby co najmniej raz w roku zlecić wykonanie wszystkich czynności konserwacyjnych u autoryzowanego sprzedawcy RIKA.

Spalanie

- Wszystkie drzwiczki urządzenia muszą być szczelnie zamknięte, aby zapobiec niekontrolowanemu dopływowi powietrza do komory spalania.

RIKA®

PROTOKÓŁ URUCHOMIENIA

dla pieców na pelety i pieców kombinowanych RIKA.
Stan 11/2021

Adres instalacji

Nazwisko, imię
Ulica, numer domu
Kod pocztowy, miejscowość
E-Mail, telefon

RIKA Sklep specjalistyczny

Pieczęć sprzedawcy

Dane urządzenia

Typ urządzenia
Numer seryjny
Obudowa nieuszkodzona? ☐ TAK ☐ NIE
Wersja oprogramowania
Wersja wyświetlacza
Rok produkcji

ElektriscUrządzenia elektryczne peryferyjne

Skrzynka przyłączeniowa z uziemieniem ☐
Termostat pokojowy ☐ Model
FIRENET ☐ Model
Modem GSM ☐ Sprawdzono działanie ☐
Operator komórkowy

Kontrola systemu i elementów zabezpieczających

Sprawdzono płynność działania klapy spalinowej (piec kombinowany) ☐
Sprawdzono płynność działania klapy przeciwpożarowej (piec kombinowany) ☐
Czujnik różnicy ciśnień ☐ TAK ☐ NIE
Czy zainstalowano czujniki dymu/pożaru? ☐ TAK ☐ NIE
Czy podłoga jest ognioodporna? ☐ TAK ☐ NIE
Inne

Instalacja

Prawidłowy montaż zgodnie z instrukcją montażu i obsługi ☐ TAK ☐ NIE
Uwagi:
Wysokość pomieszczenia
Wentylacja pomieszczeń mieszkalnych ☐ TAK ☐ NIE
Okap kuchenny (podłączenie na zewnątrz) ☐ TAK ☐ NIE
Odciąg z toalety ☐ TAK ☐ NIE

UWAGA:

Ilustračný obrázok

9. KONSERWACJA I CZYSZCZENIE

Częstotliwość czyszczenia pieca na pellet oraz terminy konserwacji zależą od sposobu instalacji, trybu ogrzewania oraz stosowanego paliwa. Podwyższona wilgotność, a także duża ilość popiołu, kurzu i wiórów mogą powodować konieczność dwukrotnie częstszego przeprowadzania czynności konserwacyjnych. Należy stosować wyłącznie sprawdzony i zalecany pellet drzewny.

Uwaga
W popiele mogą kryć się żarzące się pozostałości paliwa – należy je wrzucać wyłącznie do metalowych pojemników! Po ostygnięciu należy je wyrzucić do odpadów resztkowych, zgodnie z lokalnymi zasadami segregacji odpadów.

Uwaga
Zalecamy, aby co najmniej raz w roku wszystkie prace konserwacyjne zlecać wyspecjalizowanej firmie.

Otwieranie drzwiczek paleniska

Wraz z nowym piecem na pelety otrzymają Państwo klucz służący do otwierania i zamykania drzwiczek paleniska oraz drzwiczek komory popiołowej. Klucz ten można również zawiesić z tyłu pieca.

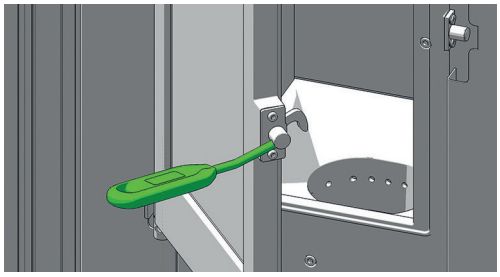

Czyszczenie paleniska

co najmniej raz w tygodniu

Hinweis
Brennmulde regelmäßig reinigen. Reinigung jedoch nur im kalten Zustand, wenn die Glut erloschen ist!

Pomimo automatycznego opróżniania popiołu przed rozpoczęciem lub w trakcie pracy grzewczej należy regularnie usuwać popiół i spieki z komory spalania, wnęki spalania oraz rusztu wywrotowego. Należy skorzystać z funkcji czyszczenia, aby ustawić ruszt wywrotowy w pozycji pionowej.



Usuń spieki za pomocą dołączonej szczotki i zamieść pozostałości po spalaniu do szuflady na popiół. Odkurz komorę spalania za pomocą specjalnego odkurzacza.

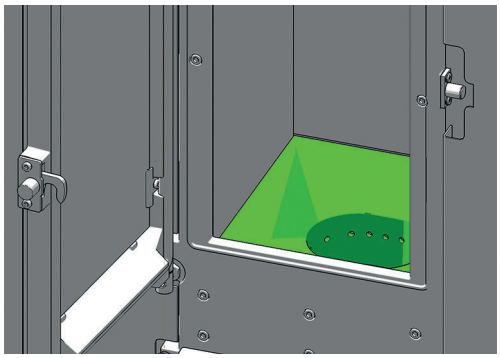

Podczas czyszczenia za pomocą szczotki należy uważać, aby nie uszkodzić układu zapłonowego. Należy odkurzyć rurę zapłonową za pomocą specjalnego odkurzacza.

Czyszczenie czujnika temperatury płomienia

W regularnych odstępach czasu należy usuwać osady popiołu z czujnika temperatury płomienia. W tym celu należy użyć czystej ściereczki lub gazety.

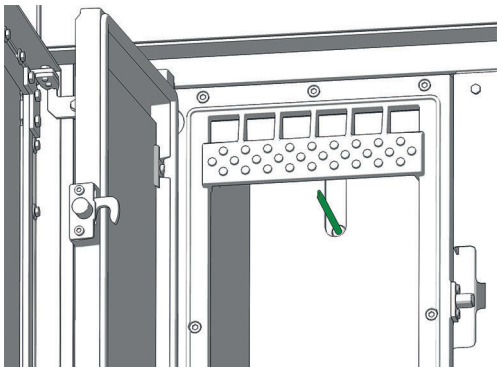

Opróżnianie szuflady na popiół

Należy regularnie opróżniać szufladę na popiół. Szufladę można łatwo wysunąć do przodu przy otwartych drzwiczkach paleniska.

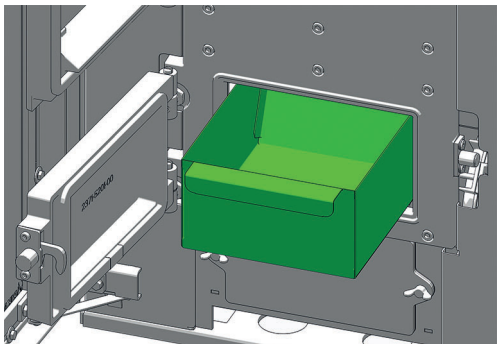

Czyszczenie szyby w drzwiach

W zależności od potrzeb

W przypadku paliw stałych, a zwłaszcza bardzo drobnego popiołu z pelletów drzewnych, na szybie osadza się nalot, który w zależności od jakości peletów może być jasny lub ciemny (szczególnie podczas pracy pieca z niską mocą grzewczą). Szybę drzwiczek paleniska najlepiej czyścić wilgotną szmatką. Uporczywe zabrudzenia można usunąć za pomocą specjalnego środka czyszczącego (bez żrących kwasów i rozpuszczalników – stanowią one zagrożenie dla powierzchni szkła!), który jest dostępny u autoryzowanego sprzedawcy pieców.

Czyszczenie powierzchni lakierowanych

W zależności od potrzeb

Powierzchnie lakierowane należy przetrzeć wilgotną ściereczką, nie szorować. Nie należy używać środków czyszczących zawierających rozpuszczalniki.

10. UTRZYMANIE CZYSTOŚCI

W zależności od zużycia spalonego pelletu na wyświetlaczu pojawia się w regularnych odstępach czasu komunikat z prośbą o wyczyszczenie pieca. Komunikat można potwierdzić na ekranie dotykowym i kontynuować pracę. Czyszczenie należy przeprowadzić przy najbliższej okazji.

Następnie należy zresetować licznik w menu **„USTAWIENIA”,** podmenu **„RESETY”,** zgodnie z instrukcją obsługi EKRANU DOTYKOWEGO.

Wskazówka
Dopóki nie zresetujesz wartości wydajności w sekcji USTAWIENIA – RESETOWANIE, komunikat ten będzie pojawiał się w regularnych odstępach czasu.

Uwaga
Czynności serwisowe i konserwacyjne należy wykonywać wyłącznie po wyjęciu wtyczki z gniazdka i całkowitym ostygnięciu pieca!

Otwory wylotowe powietrza konwekcyjnego

Należy regularnie usuwać osady kurzu z otworów wentylacyjnych.

Przed rozpoczęciem nowego sezonu grzewczego należy dokładnie wyczyścić piec, aby uniknąć nadmiernego uciążliwego zapachu.

Uwaga
W żadnym wypadku nie należy zasłaniać otworów konwekcyjnych pieca kominkowego, aby zapobiec przegrzaniu wbudowanych elementów!

Powietrze do spalania – króciec wlotowy

W razie potrzeby należy również odessać zanieczyszczenia z króćca wlotu powietrza.

Uwaga
Odkurzaj piec wyłącznie wtedy, gdy jest zimny! W przeciwnym razie możesz wyssać żarzące się fragmenty – NIEBEZPIECZEŃSTWO POŻARU!

Czyszczenie zbiornika na pellet

Nie należy od razu napełniać całkowicie opróżnionego pojemnika, lecz najpierw usunąć z niego pozostałości (kurz, wióry itp.). Urządzenie musi być w tym czasie odłączone od sieci elektrycznej!

Czyszczenie przewodów spalinowych i kanału zbiorczego spalin

Kanały spalinowe znajdują się pod i obok komory spalania, a także wokół komory pieczenia.

Podnieś pokrywę konwekcyjną, wyciągając ją prosto do góry.

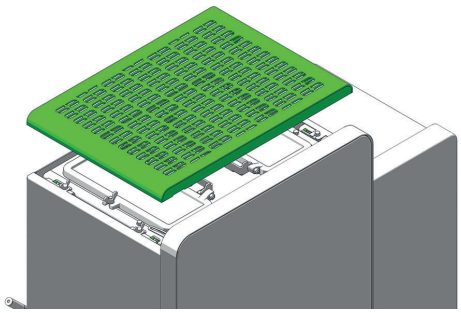

Uwaga
Ponadto zalecamy demontaż całej wykładziny komory spalania oraz usunięcie popiołu znajdującego się za nią.

Należy przy tym zwrócić uwagę na punkt pomiaru podciśnienia. Należy unikać wszelkiego bezpośredniego kontaktu z narzędziami wykorzystującymi nadciśnienie lub podciśnienie (odkurzacz do popiołu, sprężone powietrze).

Może to spowodować uszkodzenie czujnika różnicy ciśnień!

Odkręć 2 nakrętki skrzydełkowe i otwórz obie klapy czyszczące do oporu.

Uwaga
Proszę szczególnie uważać na palce! Ryzyko obrażeń spowodowane opadającą pokrywą!

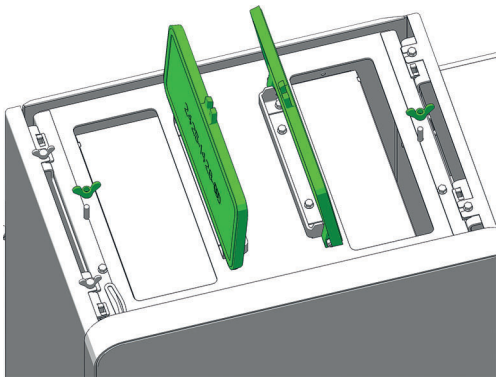

Teraz należy wyczyścić przewody spalinowe za pomocą dołączonej szczotki. Pozostałości po spalaniu należy odessać odkurzaczem.

Należy nacisnąć dźwignię klapy powietrznej w dół, aby otworzyć klapę.

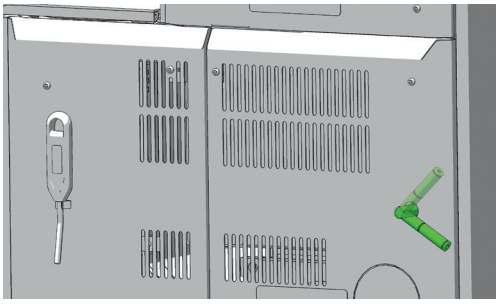

Zdejmij lewą osłonę boczną zgodnie z opisem w sekcji „Montaż”. Poluzuj nakrętkę motylkową na pokrywie otworu. Otwórz pokrywę otworu do oporu i zamocuj ją za pomocą nakrętki motylkowej.

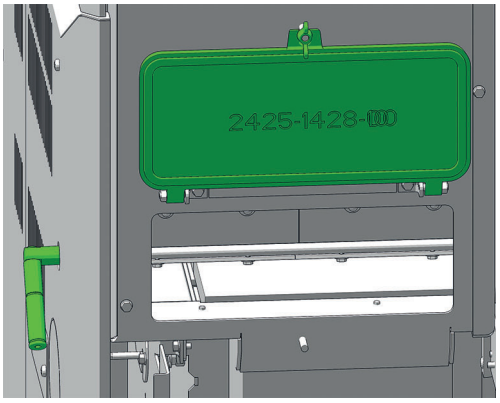

Następnie wyczyść przewody spalinowe i kolanka za pomocą dołączonej szczotki. Odkurz pozostałości po spalaniu za pomocą odkurzacza.

Poluzuj dwie śruby skrzydełkowe pod drzwiczkami popielnika i zdejmij dolną pokrywę czyszczącą.

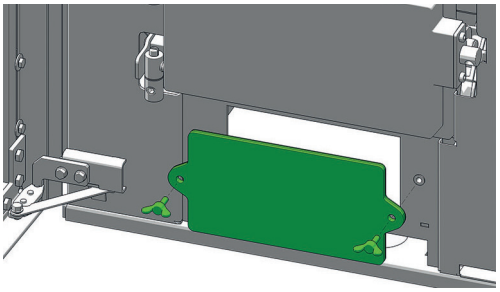

Odkręć dwie nakrętki skrzydełkowe tylnej pokrywy i zdejmij ją.

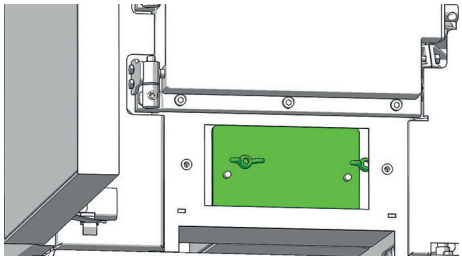

Należy odessać pozostałości po spalaniu z kanału zbiorczego spalin, a zwłaszcza z obszarów przejściowych do bocznych przewodów spalinowych (po lewej i prawej stronie).

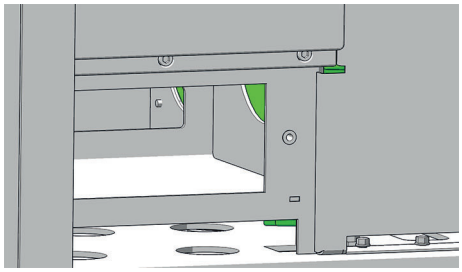

Zmontuj zdemontowane części w odwrotnej kolejności.

Następnie ostrożnie umieść pokrywę konwekcyjną w przeznaczonych do tego celu zagłębieniach.

Uwaga
Nieszczelna pokrywa zbiornika na pellet może powodować zasysanie dodatkowego powietrza do komory spalania. Może to prowadzić do nieprawidłowego spalania i gromadzenia się pelletu w komorze spalania – ZAGROŻENIE POŻAROWE!

Podczas czyszczenia i konserwacji należy wymieniać uszkodzone lub zużyte uszczelki, aby zapewnić prawidłowe działanie pieca.

Czyszczenie przewodów spalinowych

raz w roku

Należy zdjąć rury spalinowe, a następnie sprawdzić i wyczyścić przyłącze kominowe. Osady sadzy i kurzu w piecu oraz w rurach spalinowych można usunąć za pomocą szczotki i odkurzacza.

Uwaga
Komin i przewód spalinowy muszą być drożne i należy je czyścić zgodnie z obowiązującymi przepisami oraz zaleceniami dotyczącymi konserwacji.

Uwaga
Nagromadzony popiół lotny może negatywnie wpływać na wydajność pieca i stanowić zagrożenie dla bezpieczeństwa!

Kontrola łożysk

raz w roku

Wszystkie zamontowane łożyska (np. łożyska ślimakowe i łożyska ramy przechylnej) należy sprawdzać co najmniej raz w roku oraz, w zależności od stanu, czyścić lub wymieniać.

Sprawdzanie uszczelek

(1 raz w roku)

Stan uszczelek należy sprawdzać co najmniej 1 raz w roku. W zależności od stanu uszczelek należy je naprawić lub wymienić.

Uwaga
Tylko nienaruszone uszczelki gwarantują prawidłowe działanie Państwa pieca kominkowego!

Wskazówka
Uszczelki i zestawy uszczelek znajdą Państwo w wykazie części zamiennych.

Wymiana oświetlenia komory piekarnika

Tipp
Zalecamy, aby uszkodzone oświetlenie wymienił specjalista.

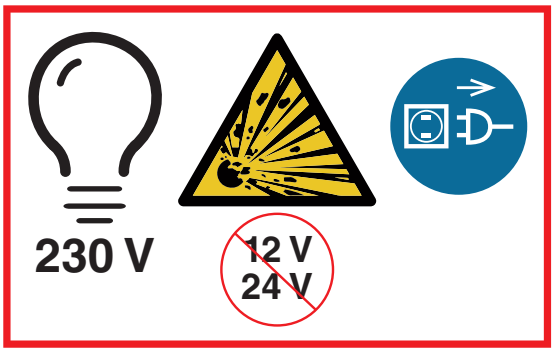

Wskazówka dotycząca bezpieczeństwa
Uwaga: napięcie elektryczne – przed rozpoczęciem prac przy urządzeniu należy wyciągnąć wtyczkę z gniazdka!
Należy używać **wyłącznie** żarówki **230 V** z oryginalnego asortymentu części zamiennych RIKA. (1 szt. w zestawie).

W przypadku stosowania żarówek **12 V / 24 V** istnieje **ryzyko wybuchu** żarówki!

Nie używać bez szyby ochronnej!
Rozbitą szybę ochronną należy natychmiast wymienić!

Podnieś szklankę za klipsem po lewej stronie z uchwytu. Wyciągnij ją w lewo.

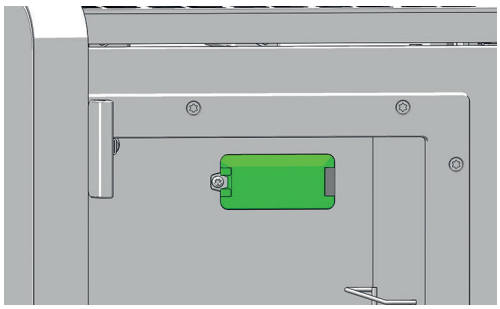

Wyciągnąć żarówkę w lewo. Włożyć nową żarówkę do oprawki.

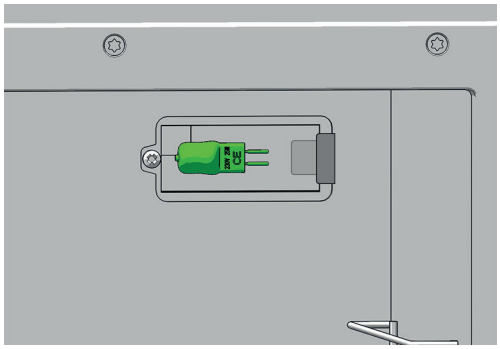

Wsunąć szybę wraz z zaciskiem od lewej strony pod uchwyt i zatrzasnąć.

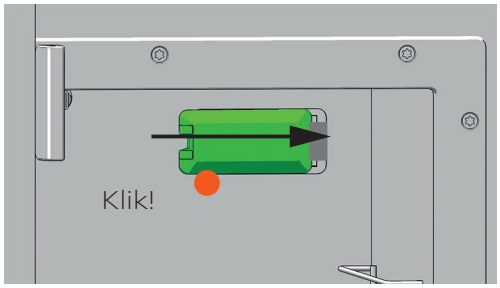

11. TRUDNE PRZYPADKI – MOŻLIWE ROZWIĄZANIA

Przypadek problemowy nr 1

Ogień płonie słabym pomarańczowym płomieniem. Pelety gromadzą się w palenisku, a okno jest pokryte sadzą.

Przyczyna(-y)

- Niewystarczająca ilość powietrza do spalania
- Słaby ciąg kominowy
- Wnętrze pieca jest pokryte sadzą

Możliwe rozwiązania

- Należy usunąć z paleniska popiół lub spieki, które mogą zatykać otwory wlotowe powietrza (patrz: PIELĘGNACJA i CZYSZCZENIE/KONSERWACJA).
- Jeśli to możliwe, należy przejść na pellet lepszej jakości
- Sprawdzić, czy przewody spalinowe nie są zatkane popiołem (patrz CZYSZCZENIE/KONSERWACJA)
- Sprawdzić, czy przewód nawiewowy lub przewód spalinowy nie są zablokowane lub zatkane.
- Sprawdzić uszczelkę drzwi i uszczelkę pokrywy tynku pod kątem nieszczelności (patrz CZYSZCZENIE/KONSERWACJA)
- Wyczyść wentylator (patrz CZYSZCZENIE/KONSERWACJA)
- Zlecić wykonanie serwisu autoryzowanemu warsztatowi
- Od czasu do czasu (w zależności od intensywności użytkowania) każdą szybę należy wyczyścić płynem do czyszczenia szyb.

Przypadek problemowy nr 2

Piec wydziela intensywny zapach.

Przyczyna(-y)

- Faza wygrzewania (pierwsze uruchomienie)
- Nagromadzenie kurzu lub zanieczyszczeń na piecu

Możliwe rozwiązania

- Odczekaj, aż powłoka lakiernicza utwardzi się pod wpływem temperatury
- Należy regularnie usuwać osady kurzu z otworów wentylacyjnych

Przypadek problemowy nr 3

Wyciek spalin podczas fazy ogrzewania.

Przyczyna(y)

- Nieszczelne otwory rewizyjne
- Zbyt słaby ciąg kominowy
- Nieszczelne przyłącze rury spalinowej

Możliwe rozwiązania

- Sprawdzić i wymienić uszczelki (drzwi komory spalania, pokrywa czyszcząca itp.)
- Sprawdzenie, czy komin nie jest zatkany
- Sprawdzić połączenia i w razie potrzeby ponownie je uszczelnić

Uwaga
Kontrolę układu sterowania i okablowania można przeprowadzać wyłącznie po odłączeniu urządzenia od zasilania elektrycznego. Ewentualne naprawy mogą być wykonywane wyłącznie przez przeszkolony personel specjalistyczny.

Wskazówka
W przypadku pojawienia się komunikatu o błędzie należy najpierw usunąć jego przyczynę, a następnie przywrócić urządzenie do pracy poprzez potwierdzenie błędu za pomocą wewnętrznego panelu sterowania.

12. DANE TECHNICZNE

DOKUMENTACJA TECHNICZNA

zgodnie z rozporządzeniem Komisji (UE) 2015/1185 i 2015/1186
Ekoprojekt

Dane kontaktowe producenta

Producent:	RIKA Innovative Ofentechnik GmbH
Kontakt:	Andreas Bloderer
Adres:	Müllerviertel 20 4563 Micheldorf Austria

Dane urządzenia

Identyfikator modelu:	DOMO BACK (MA) 6 kW
Modele równoważne:	-
Jednostka notyfikowana:	Technische Universität Wien, Getreidemarkt 9/166, 1060 Wien, Austria
Numer jednostki notyfikowanej:	1746
Numer sprawozdania z badań:	PL-25026-09-P
Zastosowane normy zharmonizowane:	EN16510-1:2022; EN 16510-2-6:2022
Inne zastosowane normy/specyfikacje techniczne:	-
Funkcja ogrzewania pośredniego:	Nie
Bezpośrednia moc cieplna:	6,0 kW
Pośrednia moc cieplna:	-

Charakterystyka w wypadku eksploatacji przy użyciu paliwa zalecanego

Sezonowa efektywność energetyczna ogrzewania pomieszczeń ηs:	79 %
Sezonowa efektywność energetyczna ogrzewania pomieszczeń RIKATRONIC ηs:	-
Wskaźnik efektywności energetycznej:	120
Wskaźnik efektywności energetycznej RIKATRONIC:	-

Szczególne środki ostrożności podczas montażu, instalacji lub konserwacji

Należy przestrzegać odległości przeciwpożarowych i bezpieczeństwa, np. odległości od palnych materiałów budowlanych!
Należy zawsze zapewnić wystarczający dopływ powietrza do spalania. Urządzenia wyciągowe mogą zakłócać dopływ powietrza do spalania!
Przy doborze komina należy uwzględnić parametry spalin urządzenia!

Charakterystyka w wypadku eksploatacji przy użyciu wyłącznie paliwa zalecanego

Moc cieplna			
Nominalna moc cieplna	P_{nom}	6,0	kW
Minimalna moc cieplna	P_{min}	3,0	kW
Sprawność użytkowa			
Sprawność użytkowa przy nominalnej mocy cieplnej	$\eta_{th,nom}$	90	%
Sprawność użytkowa przy minimalnej mocy cieplnej	$\eta_{th,min}$	91,9	%
Zużycie energii elektrycznej na potrzeby własne			
Przy nominalnej mocy cieplnej	el_{max}	0,015	kW
Przy minimalnej mocy cieplnej	el_{min}	0,009	kW
W trybie czuwania	el_{SB}	0,004	kW
Zapotrzebowanie na energię stałego płomienia pilotującego			
Zapotrzebowanie na energię płomienia pilotującego	P_{pilot}	NPD	kW

Rodzaj mocy cieplnej/regulacja temperatury w pomieszczeniu	
jednostopniowa moc cieplna bez regulacji temperatury w pomieszczeniu	Tak
co najmniej dwa ręczne stopnie bez regulacji temperatury w pomieszczeniu (**)	Nie
mechaniczna regulacja temperatury w pomieszczeniu za pomocą termostatu (**)	Nie
elektroniczna regulacja temperatury w pomieszczeniu (**)	Nie
elektroniczna regulacja temperatury w pomieszczeniu i sterownik dobowy (**)	Nie
elektroniczna regulacja temperatury w pomieszczeniu i sterownik tygodniowy (**)	Nie
regulacja temperatury w pomieszczeniu z wykrywaniem obecności (**)	Nie
regulacja temperatury w pomieszczeniu z wykrywaniem otwartego okna (**)	Nie
opcja regulacji na odległość (**)	Nie

Dane dotyczące paliwa

Paliwo	Paliwo zalecane:	Inne odpowiednie paliwa:	η_s [%]	Emisje z miejscowych ogrzewaczy pomieszczeń przy nominalnej mocy cieplnej (*)				Emisje z miejscowych ogrzewaczy pomieszczeń przy minimalnej mocy cieplnej (*)(**)			
				PM	OGC	CO	NO_x	PM	OGC	CO	NO_x
				mg/Nm³ (13 % O_2)				mg/Nm³ (13 % O_2)			
Polana drewna o wilgotności ≤ 25 %	Nie	Nie	-	-	-	-	-	-	-	-	-
Polana drewna RIKATRONIC o wilgotności ≤ 25 %	Nie	Nie	-	-	-	-	-	-	-	-	-
Drewno prasowane o wilgotności < 12 %	Tak	Nie	79	13	1	52	126	40	6	211	122
Inna biomasa drzewna	Nie	Nie	-	-	-	-	-	-	-	-	-
Biomasa niedrzewna	Nie	Nie	-	-	-	-	-	-	-	-	-
Antracyt i węgiel chudy	Nie	Nie	-	-	-	-	-	-	-	-	-
Koks metalurgiczny	Nie	Nie	-	-	-	-	-	-	-	-	-
Półkoks	Nie	Nie	-	-	-	-	-	-	-	-	-
Węgiel kamienny	Nie	Nie	-	-	-	-	-	-	-	-	-
Brykiety z węgla brunatnego	Nie	Nie	-	-	-	-	-	-	-	-	-
Brykiety z torfu	Nie	Nie	-	-	-	-	-	-	-	-	-
Brykiety z mieszanego paliwa kopalnego	Nie	Nie	-	-	-	-	-	-	-	-	-
Inne paliwo kopalne	Nie	Nie	-	-	-	-	-	-	-	-	-
Brykiety z mieszanki biomasy i paliwa kopalnego	Nie	Nie	-	-	-	-	-	-	-	-	-
Inna mieszanka biomasy i paliwa stałego	Nie	Nie	-	-	-	-	-	-	-	-	-

(*) PM = cząstki stałe, OGC = organiczne związki gazowe, CO = tlenek węgla, NOx = tlenki azotu
(**) Wymagane tylko w przypadku gdy stosowane są współczynniki korekcji F(2) lub F(3).

W imieniu producenta podpisał(-a):

Andreas Bloderer / Zarządzanie produktem
Micheldorf, 22.10.2026

Innovative Ofentechnik GmbH
A-4563 Micheldorf, Müllerviertel 20
Tel.: +43 (0)7582/686-14, Fax DW: -43
www.rika.at

W razie wątpliwości oraz w przypadku brakujących lub błędnych tłumaczeń obowiązuje wyłącznie wersja niemiecka.
Zastrzega się możliwość zmian technicznych i wizualnych oraz błędów składu i druku.

DOKUMENTACJA TECHNICZNA

zgodnie z rozporządzeniem Komisji (UE) 2015/1185 i 2015/1186
Ekoprojekt

Dane kontaktowe producenta

Producent:	RIKA Innovative Ofentechnik GmbH
Kontakt:	Andreas Bloderer
Adres:	Müllerviertel 20 4563 Micheldorf Austria

Dane urządzenia

Identyfikator modelu:	DOMO BACK (MA)
Modele równoważne:	-
Jednostka notyfikowana:	Technische Universität Wien, Getreidemarkt 9/166, 1060 Wien, Austria
Numer jednostki notyfikowanej:	1746
Numer sprawozdania z badań:	PL-25026-08-P
Zastosowane normy zharmonizowane:	EN16510-1:2022; EN 16510-2-6:2022
Inne zastosowane normy/specyfikacje techniczne:	-
Funkcja ogrzewania pośredniego:	Nie
Bezpośrednia moc cieplna:	10,0 kW
Pośrednia moc cieplna:	-

Charakterystyka w wypadku eksploatacji przy użyciu paliwa zalecanego

Sezonowa efektywność energetyczna ogrzewania pomieszczeń η_s:	81 %
Sezonowa efektywność energetyczna ogrzewania pomieszczeń RIKATRONIC η_s:	-
Wskaźnik efektywności energetycznej:	122
Wskaźnik efektywności energetycznej RIKATRONIC:	-

Szczególne środki ostrożności podczas montażu, instalacji lub konserwacji

Należy przestrzegać odległości przeciwpożarowych i bezpieczeństwa, np. odległości od palnych materiałów budowlanych!
Należy zawsze zapewnić wystarczający dopływ powietrza do spalania. Urządzenia wyciągowe mogą zakłócać dopływ powietrza do spalania!
Przy doborze komina należy uwzględnić parametry spalin urządzenia!

Charakterystyka w wypadku eksploatacji przy użyciu wyłącznie paliwa zalecanego

Moc cieplna			
Nominalna moc cieplna	P_{nom}	10,0	kW
Minimalna moc cieplna	P_{min}	3,0	kW
Sprawność użytkowa			
Sprawność użytkowa przy nominalnej mocy cieplnej	$\eta_{th,nom}$	91	%
Sprawność użytkowa przy minimalnej mocy cieplnej	$\eta_{th,min}$	91,9	%
Zużycie energii elektrycznej na potrzeby własne			
Przy nominalnej mocy cieplnej	el_{max}	0,014	kW
Przy minimalnej mocy cieplnej	el_{min}	0,014	kW
W trybie czuwania	el_{SB}	0,004	kW
Zapotrzebowanie na energię stałego płomienia pilotującego			
Zapotrzebowanie na energię płomienia pilotującego	P_{pilot}	NPD	kW

Rodzaj mocy cieplnej/regulacja temperatury w pomieszczeniu	
jednostopniowa moc cieplna bez regulacji temperatury w pomieszczeniu	Tak
co najmniej dwa ręczne stopnie bez regulacji temperatury w pomieszczeniu (**)	Nie
mechaniczna regulacja temperatury w pomieszczeniu za pomocą termostatu (**)	Nie
elektroniczna regulacja temperatury w pomieszczeniu (**)	Nie
elektroniczna regulacja temperatury w pomieszczeniu i sterownik dobowy (**)	Nie
elektroniczna regulacja temperatury w pomieszczeniu i sterownik tygodniowy (**)	Nie
regulacja temperatury w pomieszczeniu z wykrywaniem obecności (**)	Nie
regulacja temperatury w pomieszczeniu z wykrywaniem otwartego okna (**)	Nie
opcja regulacji na odległość (**)	Nie

Dane dotyczące paliwa

Paliwo	Paliwo zalecane:	Inne odpowiednie paliwa:	η_s [%]	Emisje z miejscowych ogrzewaczy pomieszczeń przy nominalnej mocy cieplnej (*)				Emisje z miejscowych ogrzewaczy pomieszczeń przy minimalnej mocy cieplnej (*)(**)			
				PM	OGC	CO	NO_x	PM	OGC	CO	NO_x
				mg/Nm³ (13 % O_2)				mg/Nm³ (13 % O_2)			
Polana drewna o wilgotności ≤ 25 %	Nie	Nie	-	-	-	-	-	-	-	-	-
Polana drewna RIKATRONIC o wilgotności ≤ 25 %	Nie	Nie	-	-	-	-	-	-	-	-	-
Drewno prasowane o wilgotności < 12 %	Tak	Nie	81	10	2	77	117	40	6	211	122
Inna biomasa drzewna	Nie	Nie	-	-	-	-	-	-	-	-	-
Biomasa niedrzewna	Nie	Nie	-	-	-	-	-	-	-	-	-
Antracyt i węgiel chudy	Nie	Nie	-	-	-	-	-	-	-	-	-
Koks metalurgiczny	Nie	Nie	-	-	-	-	-	-	-	-	-
Półkoks	Nie	Nie	-	-	-	-	-	-	-	-	-
Węgiel kamienny	Nie	Nie	-	-	-	-	-	-	-	-	-
Brykiety z węgla brunatnego	Nie	Nie	-	-	-	-	-	-	-	-	-
Brykiety z torfu	Nie	Nie	-	-	-	-	-	-	-	-	-
Brykiety z mieszanego paliwa kopalnego	Nie	Nie	-	-	-	-	-	-	-	-	-
Inne paliwo kopalne	Nie	Nie	-	-	-	-	-	-	-	-	-
Brykiety z mieszanki biomasy i paliwa kopalnego	Nie	Nie	-	-	-	-	-	-	-	-	-
Inna mieszanka biomasy i paliwa stałego	Nie	Nie	-	-	-	-	-	-	-	-	-

(*) PM = cząstki stałe, OGC = organiczne związki gazowe, CO = tlenek węgla, NOx = tlenki azotu
(**) Wymagane tylko w przypadku gdy stosowane są współczynniki korekcji F(2) lub F(3).

W imieniu producenta podpisał(-a):

Andreas Bloderer / Zarządzanie produktem
Micheldorf, 22.10.2026

RIKA
Innovative Ofentechnik GmbH
A-4563 Micheldorf, Müllerviertel 20
Tel.: +43 (0)7582/686-14, Fax DW: -43
www.rika.at

W razie wątpliwości oraz w przypadku brakujących lub błędnych tłumaczeń obowiązuje wyłącznie wersja niemiecka.
Zastrzega się możliwość zmian technicznych i wizualnych oraz błędów składu i druku.

Wymiary, waga i podłączenie

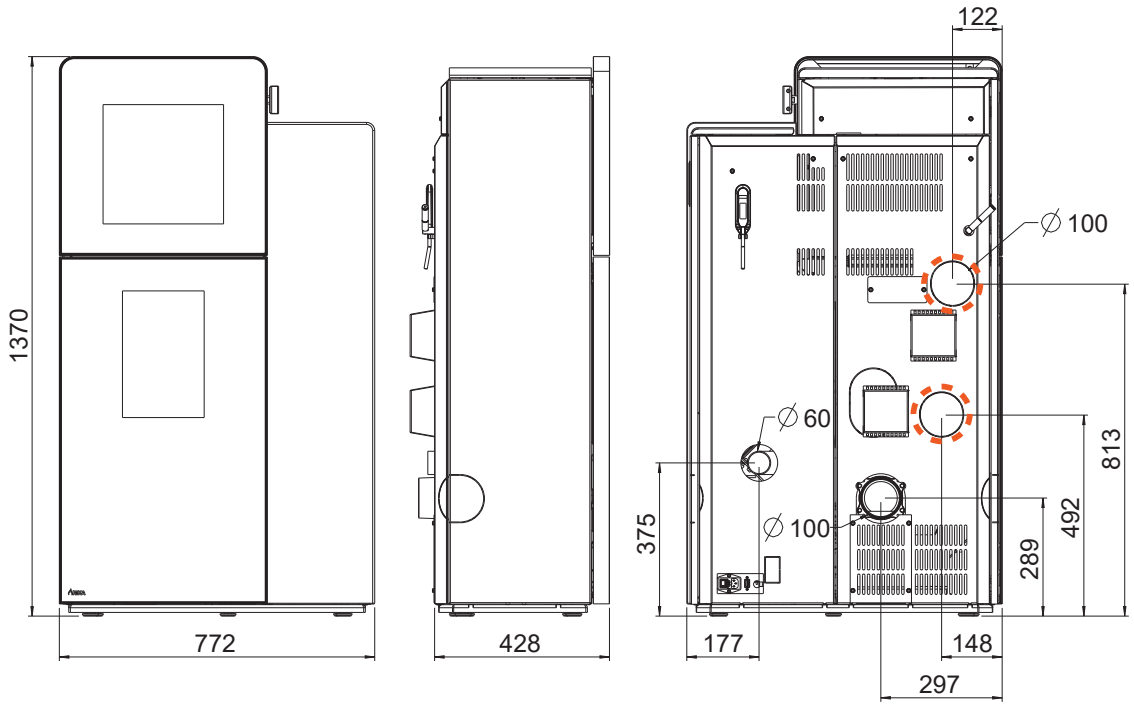

Wymiary			
H	Wysokość	[mm]	1370
L	Głębokość	[mm]	428
W	Szerokość	[mm]	772
Waga			
m1	Masa paleniska bez kamiennej obudowy	[kg]	~215
m2	Masa paleniska z obudową kamienną / ze stalową obudową	[kg]	~255
m_{chim}	Maksymalne obciążenie komina	[kg]	-
Przyłącze rury spalinowej			
d_{out}	Średnica króćca spalinowego	[mm]	100
	Przyłącze górne wysokość przyłącza	[mm]	-
	Odległość od tylnej ścianki pieca do środka rury dymowej	[mm]	-
	Odległość boczna	[mm]	-
	Przyłącze z tyłu wysokość przyłącza	[mm]	289
	Podłączenie z tyłu, odstęp z boku	[mm]	297
	Przyłącze boczne wysokość przyłącza	[mm]	-
	Głębokość przy bocznym podłączeniu	[mm]	-
Przyłącze powietrza do spalania			
	Średnica	[mm]	60
	Wysokość przyłącza	[mm]	375
	Odległość boczna	[mm]	177
	Odległość boczna od podłoża	[mm]	-
	Głębokość połączenia z podłożem	[mm]	-
Przyłącze powietrza konwekcyjnego MULTIAIR			
	Średnica	[mm]	100/100
	Wysokość przyłącza	[mm]	813/492
	Odległość boczna	[mm]	122/148
Komora piekarnika			
H	Wysokość	[mm]	300
L	Długość	[mm]	340
W	Szerokość	[mm]	330

Dane techniczne

Ogólne informacje			10 kW	6 kW
P_{nom}	Znamionowa moc cieplna	[kW]	10	6
P_{SHnom}	Znamionowa moc grzewcza pomieszczeń	[kW]	10	6
P_{part}	Moc grzewcza przy częściowym obciążeniu	[kW]	3	3
P_{SHpart}	Moc grzewcza przy częściowym obciążeniu	[kW]	3	3
	Zapotrzebowanie na świeże powietrze	[m³/h]	22	13
	Osiągi MULTIAIR*	[kW]	0,5 - 3,7	0,5 - 2,8
	Ilość powietrza w układzie MULTIAIR*	[m³/h]	55 - 200	55 - 200
	Wydajność ogrzewania pomieszczeń w zależności od izolacji budynku	[m³]	70 - 260	70 - 260
η_{nom}	Wydajność przy nominalnej mocy cieplnej	[%]	91	90
η_{part}	Wydajność przy mocy cieplnej przy obciążeniu częściowym	[%]	91,9	91,9
	Zużycie paliwa	[kg/h]	0,8 - 2,3	0,8 - 1,3
	Pojemność zbiornika na pelety**	[l]/[kg]	56/~36	56/~36
	Zawartość CO^2	[%]	12,8	8
CO_{nom}	Emisja CO przy nominalnej mocy cieplnej przy zawartości tlenu wynoszącej 13% O^2	[mg/m_N^3]	77	52
CO_{part}	Emisja CO przy mocy cieplnej przy obciążeniu częściowym i zawartości tlenu wynoszącej 13% O^2	[mg/m_N^3]	211	211
NO_{xnom}	Emisja NOx przy znamionowej mocy cieplnej i zawartości tlenu wynoszącej 13% O^2	[mg/m_N^3]	117	126
NO_{xpart}	Emisja NOx przy mocy cieplnej pod częściowym obciążeniem przy zawartości tlenu wynoszącej 13% O^2	[mg/m_N^3]	122	122
OGC_{nom}	Emisja węglowodorów przy znamionowej mocy cieplnej przy zawartości tlenu wynoszącej 13% O^2	[mg/m_N^3]	2	1
OGC_{part}	Emisja węglowodorów przy mocy cieplnej przy obciążeniu częściowym i zawartości tlenu wynoszącej 13% O^2	[mg/m_N^3]	6	6
PM_{nom}	Emisja pyłu przy znamionowej mocy cieplnej i zawartości tlenu wynoszącej 13% O^2	[mg/m_N^3]	10	13
PM_{part}	Emisja pyłu przy mocy cieplnej przy obciążeniu częściowym i zawartości tlenu wynoszącej 13% O^2	[mg/m_N^3]	40	40
$\phi_{f,g\ nom}$	Przepływ masowy spalin przy nominalnej mocy cieplnej	[g/s]	6,2	6,1
$\phi_{f,g\ part}$	Przepływ masowy spalin przy mocy cieplnej przy obciążeniu częściowym	[g/s]	3	3
T_{snom}	Temperatura spalin na króćcu wydechowym przy znamionowej mocy cieplnej	[°C]	191	146
T_{spart}	Temperatura spalin na króćcu wydechowym przy mocy cieplnej przy obciążeniu częściowym	[°C]	95	95
P_{nom}	Minimalne ciśnienie tłoczenia przy nominalnej mocy cieplnej	[Pa]	12	12
P_{part}	Minimalne ciśnienie tłoczenia przy mocy cieplnej przy obciążeniu częściowym	[Pa]	10	10
P_{min}	Minimalne ciśnienie tłoczenia do obliczeń kominowych	[Pa]	3	3
V_h	Straty ciepła w pomieszczeniu przy wyłączonym palenisku	[m³/h]	-	-
η_s	Roczna sprawność ogrzewania pomieszczeń	[%]	81	79
EEI	Wskaźnik efektywności energetycznej		122	120
E, f	Napięcie zasilania, częstotliwość	[V]/[Hz]	230/50	230/50
W_{max}	maksymalny pobór mocy elektrycznej	[W]	150	150
$W_{ø}$	średni pobór mocy elektrycznej	[W]	20	20
	Zabezpieczenie	[A]	2,5	2,5
el_{SB}	Zużycie energii elektrycznej pomocniczej w trybie czuwania	[kW]	0,004	0,004
el_{max}	Zużycie energii elektrycznej pomocniczej przy znamionowej mocy cieplnej	[kW]	0,014	0,015
el_{min}	Zużycie energii elektrycznej pomocniczej przy mocy cieplnej przy obciążeniu częściowym	[kW]	0,0014	0,009
INT	Praca w trybie zapłonu czasowego			
T-Klasse	Oznaczenie komina		T200G	

*przy długości przewodu MULTIAIR wynoszącej dwa metry w połączeniu z dyszą RIKA Design; wartości mogą się różnić w praktyce

**Pojemność podana w kg może się różnić ze względu na różne gęstości nasypowe peletów.

Uwaga
W przypadku pieców na pellet cykl testowy kończy się po 3 godzinach.
W przypadku pieców na drewno kryterium zakończenia cyklu testowego jest poziom emisji CO_2 wynoszący 4%.

Przegląd części zamiennych – widok rozłożony

Uwaga
Należy stosować wyłącznie oryginalne części dostarczone przez producenta.

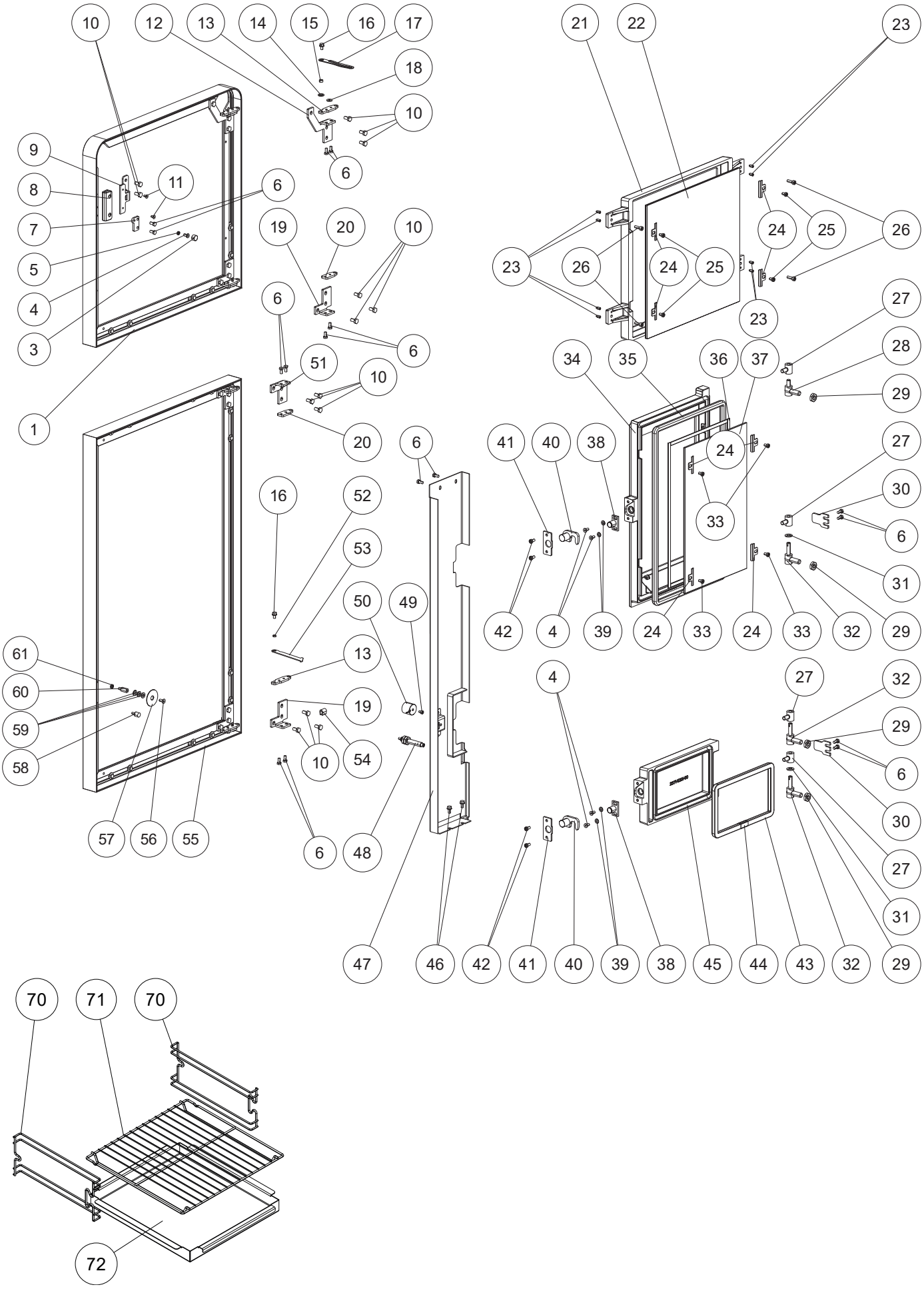

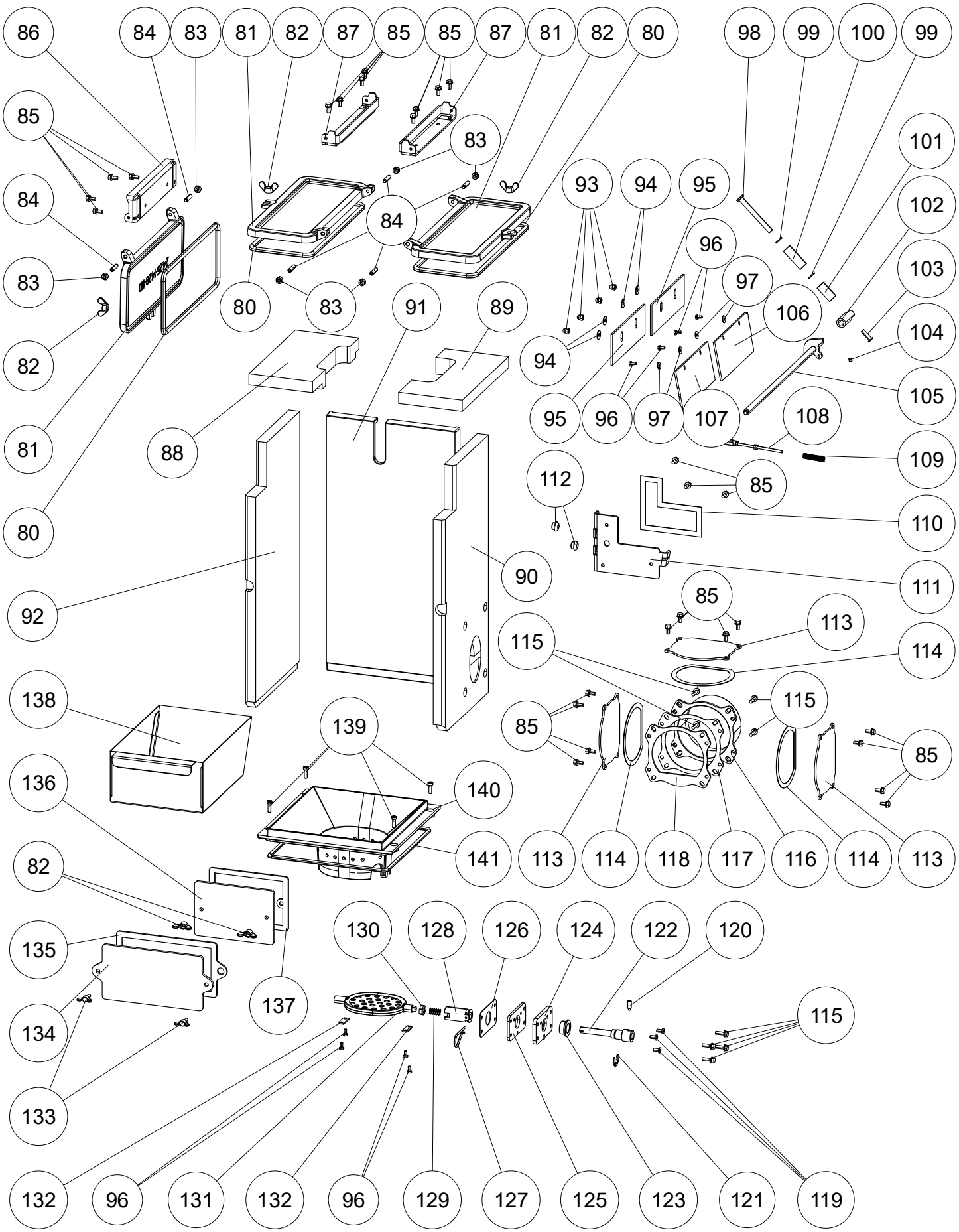
86
84
83
81
82
87
85
85
87
81
82
80
98
99
100
99
85
83
101
84
84
93
94
95
102
96
83
97
103
106
80
83
91
89
104
94
82
105
95
96
97
107
108
81
109
112
85
88
110
80
111
90
92
85
113
115
114
138
115
139
85
136
140
85
141
113
114
118
117
116
114
113
82
135
130
128
126
124
122
120
137
134
115
133
132
96
131
132
96
129
127
125
123
121
119

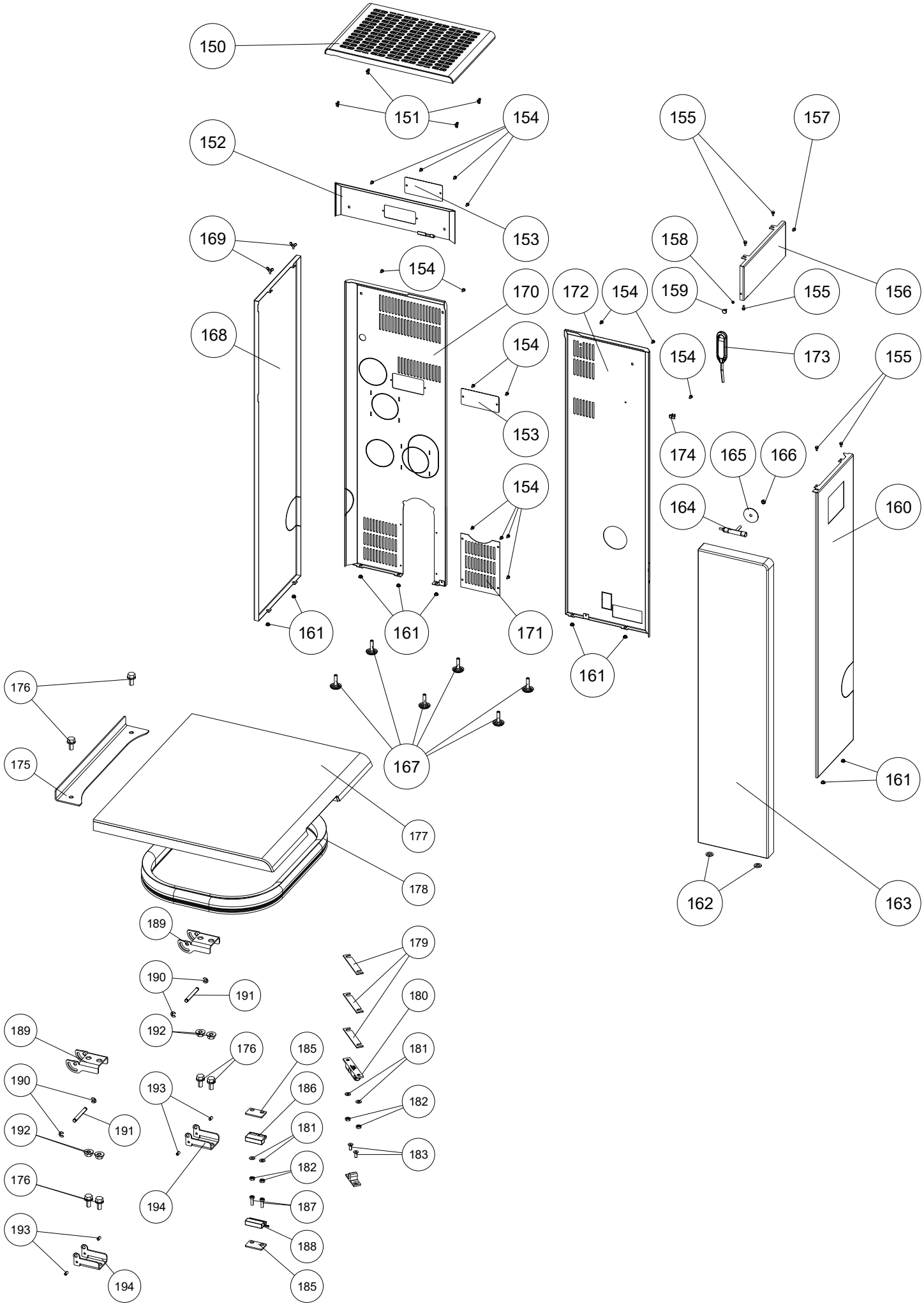
150
151
152
153
154
155
156
157
158
159
160
161
162
163
164
165
166
167
168
169
170
171
172
173
174
175
176
177
178
179
180
181
182
183
185
186
187
188
189
190
191
192
193
194

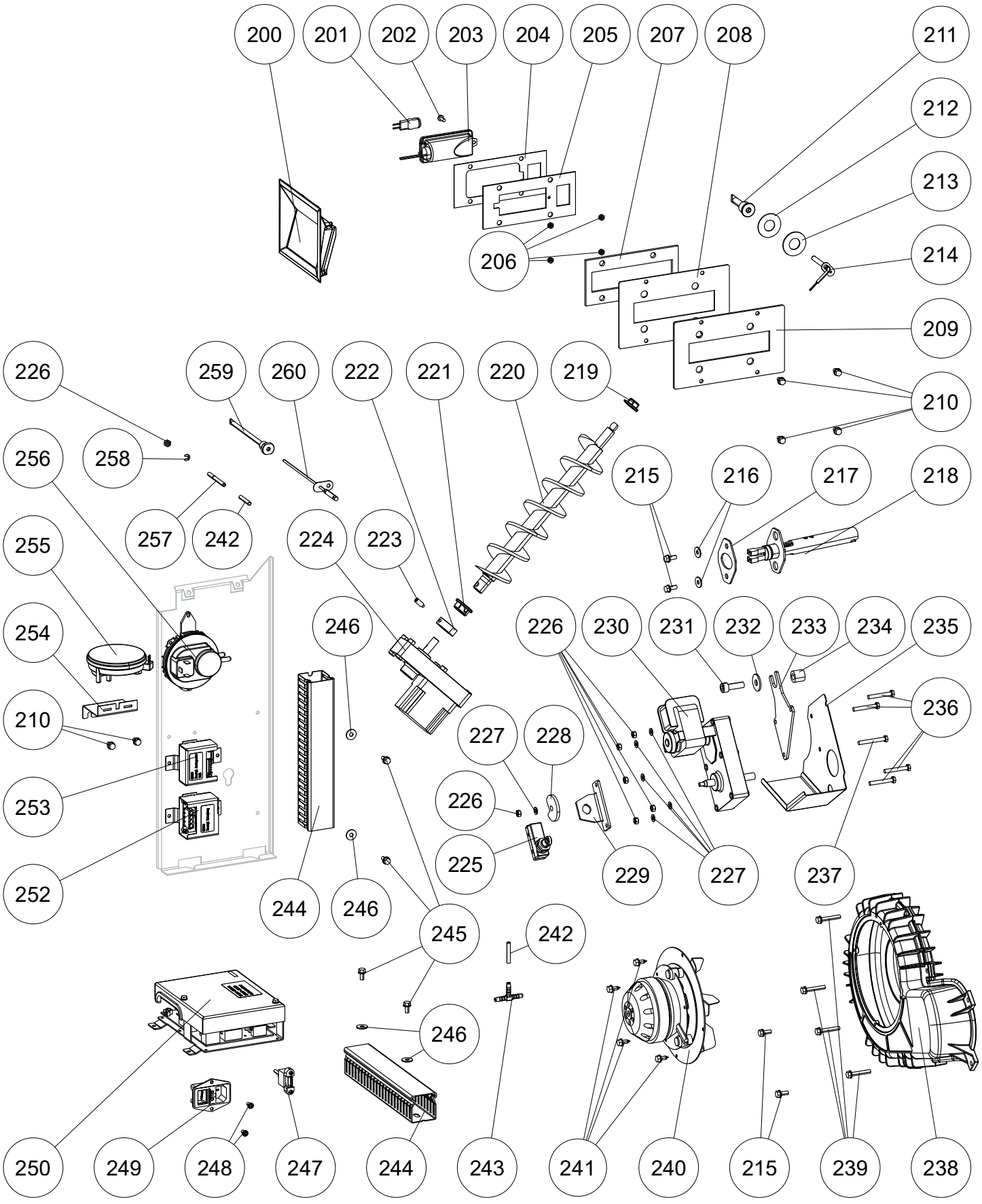
200
201
202
203
204
205
207
208
211
212
213
214
206
209
210
226
259
260
222
221
220
219
256
258
215
216
217
218
257
242
224
223
255
254
246
226
230
231
232
233
234
235
236
210
227
228
253
226
225
229
227
237
252
244
246
245
242
246
250
249
248
247
244
243
241
240
215
239
238

Przegląd części zamiennych – numery katalogowe

Nr.	Art.Nr.	Nazwa
1	B18905	Dekoracyjne drzwiczki komory pieczenia
3	B18879	Magnes
4	N108485	Śruba z gniazdem sześciokątnym M05X10
5	N111973	Nakrętka sześciokątna M05
6	N111950	Śruba z łbem sześciokątnym M05x10
7	L03825	Magnetyczna płytka mocująca
8	Z38463	Drewniany uchwyt
9	L03823	Uchwyt konsoli
10	N110032	Śruba z łbem sześciokątnym M06x12
11	N107134	Śruba z łbem stożkowym i gniazdem sześciokątnym M04X08
12	L03822	Płyta podporowa drzwi
13	Z35996	Wiszący talerz
14	Z38464	Teflonowy dysk ślizgowy
15	Z33758	Element dystansowy
16	N108121	Śruba gwintotwórcza M05X08
17	L03824	Ogranicznik drzwi
18	Z38462	Teflonowy dysk ślizgowy
19	Z35995	Płyta podporowa drzwi
20	Z35992	Wieszak
21	Z38066	Czarna odlewana rama
22	Z37460	Szklana komora do pieczenia
23	N111789	Wkręt dociskowy
24	L00475	Uchwyt na szkło
25	N112177	Śruba z gniazdem sześciokątnym M05X08
26	N108395	Śruba z gniazdem sześciokątnym M05X16
27	B17524	Wieszak czarny
28	B17405	Wieszak
29	N111780	Nakrętka sześciokątna
30	L02645	Płyta zatrzymująca drzwi
31	N105049	Czarna podkładka
32	B16814	Wieszak
33	N112201	Śruba z gniazdem sześciokątnym M05X08
34	Z35464	Drzwi komory spalania czarne
35	N112551	Sznur plombujący okrągły szary D11 (1m)
36	N103693	Uszczelka płaska czarna 8x2
37	Z35856	Szkło w drzwiach komory spalania
38	B12322	Płyta zamykająca
39	N100170	Podkładka M05
40	B17407	Zapięcie
41	L02647	Płyta zamykająca
42	N112190	Śruba z gniazdem sześciokątnym M05X10
44	N112603	Samoprzylepna taśma z tkaniny szklanej
45	Z35465	Drzwi czarne
46	N112240	Śruba gwintotwórcza M05x10
47	Z38461	Płyta osłonowa
48	B17521	Sprężyna dociskowa
49	N111990	Śruba z gniazdem sześciokątnym M04X06
50	Z36171	Elektromagnetyczny magnes trzymający
51	Z35993	Płyta podporowa drzwi
52	Z27866	Element dystansowy
53	L03831	Ogranicznik drzwi
54	N112728	Ochrona krawędzi
55	B18804	Wystrój drzwi
56	N112382	Śruba z łbem stożkowym i gniazdem sześciokątnym M05x12
57	L02714	Magnetyczny dysk licznika
58	N112111	Odbojniki gumowe
59	N112175	Podkładka

Nr.	Art.Nr.	Nazwa
60	N112729	Podkładka M5x16
61	N109233	Nakrętka sześciokątna
70	Z32838	Wkładka do komory pieczenia
71	Z37435	Ruszt grillowy
72	E16210	Blacha do pieczenia
80	N111280	Okrągły sznur uszczelniający D08
81	Z38451	Pokrywa wyczystki
82	N112414	Nakrętka skrzydełkowa
83	N103988	Nakrętka sześciokątna M06
84	N112734	Wkręt dociskowy M6x25
85	N112240	Śruba gwintotwórcza M05x10
86	Z38577	Konsola z klapką do czyszczenia
87	Z38484	Czyszczenie konsoli pokrywy
88	Z38454	Pociągnij płytkę po lewej stronie
89	Z37455	Pociągnij płytę po prawej stronie
90	Z38453	Wykładzina wewnętrzna po prawej stronie
91	Z36576	Tylna płyta żeliwna, czarna
92	Z36601	Wykładzina wewnętrzna po lewej stronie
93	N112726	Nakrętka żołędziowa M5
94	N112487	Podkładka
95	Z38467	Arkusz uszczelniający
96	N112415	Śruba z łbem sześciokątnym M04X08
97	N112269	Podkładka
98	Z37386	Dźwignia regulatora
99	Z37387	Dysk silikonowy
100	Z37388	Drewniany uchwyt
101	Z37390	Rękaw chwytny
102	Z38090	Wał pośredni
103	N111723	Śruba z gniazdem sześciokątnym M6x20
104	N111864	Wkręt dociskowy M05
105	Z38466	Oś klapy
106	L03827	Płyta klapy tylnej
107	L03828	Przedni panel klapowy
108	B18809	Drążek widełkowy kompletny
109	N112760	Sprężyna dociskowa
110	N100475	Uszczelka płaska biała 8x2
111	Z38465	Płyta nośna
112	Z18997	Odbojniki gumowe
113	Z36778	Zaślepka
115	N110833	Śruba gwintotwórcza M05X16
116	Z37844	Adapter rury dymowej
117	Z37830	Uszczelka adaptera rury
118	Z37832	Płyta pośrednia
119	N108485	Śruba z gniazdem sześciokątnym M05X10
120	N112499	Wkręt dociskowy M6x16
121	N112125	Pierścień zabezpieczający wału
122	Z35853	Wał napędowy
123	N102688	Łożysko spiekane ID16
124	Z35852	Płyta zaciskowa łożyska
125	L02641	Płyta nośna
126	Z36167	Uszczelka ceramiczna
127	N112470	Wiosenny klip
128	Z35854	Ruszt uchylny wału pośredniego
129	N108131	Sprężyna dociskowa
130	L01875	Płyta zabierakowa ruszt uchylny
131	Z35808	Ruszt uchylny
132	L02726	Płytki krwi
133	N112391	Śruba skrzydełkowa M05X15

Uwaga: Należy pamiętać, że w przypadku części zamiennych malowanych proszkowo, pomimo starannego wykonania, mogą wystąpić niewielkie różnice w odcieniu lub efekcie. Elementy okładzinowe z niewielkimi uszkodzeniami nie nadają się do naprawy i dlatego należy je wymienić na części zamienne. Nie ma odpowiedniego koloru z palety RAL dla lakierowanych elementów okładzinowych.

Nr.	Art.Nr.	Nazwa
134	Z36000	Pokrywa wyczystki
135	Z36566	Pieczęć
136	Z35999	Pokrywa wyczystki
137	Z36567	Pieczęć
138	L02658	Szuflada na popiół
139	N112058	Śruba z gniazdem sześciokątnym M05X16
140	Z38486	Misa paleniska
141	N111631	Sznur uszczelniający okrągły szary D06
150	LB00802	Pokrywa konwekcyjna
151	Z36001	Sprężyna zatrzaskowa
152	L03879	Tylna ściana powyżej
153	L03667	Osłona czujnika temperatury
154	N112185	Śruba gwintotwórcza M05x10
155	N112240	Śruba gwintotwórcza M05x10
156	LB00898	Panel boczny, górny, prawy
157	N108121	Śruba gwintotwórcza M05X08
158	N112432	Nakrętka sześciokątna
159	Z38088	Magnetyczne śruby ograniczające
160	L03663	Panel boczny prawy
161	N111730	Przelotka
162	Z37809	Podstawa z kamienia silikonowego
163	Z37463	Przód ze steatytu
	Z38092	Kamień biały
164	B17390	Uchwyt na kamień kompletny
165	L02239	Uszczelnienie kontenera
166	N111970	Nakrętka sześciokątna M08
167	N112490	Czarna śruba regulacji wysokości
168	L03664	Lewy panel boczny
169	N112419	Śruba skrzydełkowa M05X10
170	L03878	Tylna ściana po lewej stronie
171	L02653	Tylna okładka czarna
172	L03665	Tylna ściana po prawej stronie
173	N112018	Klucz
174	Z35691	Klips ze stali sprężynowej
175	Z38576	Pasek ochronny
177	LB00801	Pokrywa pojemnika
178	N112600	Uszczelnienie kontenera
179	L02349	Podkładka blokująca
180*1	N110461	Podwójny chwyt piłki
181	N112144	Podkładka M03
182	N112143	Nakrętka sześciokątna M03
183	N112446	Śruba z łbem stożkowym i gniazdem sześciokątnym M03x08
185	L01445	Odległość przełączania
186	N111732	Górna część wyłącznika magnetycznego
187	N111842	Śruba z gniazdem sześciokątnym M03x10
188	N111733	Podstawa przełącznika magnetycznego
189	L02243	Pokrywa na zawiasach
190	N110501	Pierścień zabezpieczający wału
191	Z34854	Sworzeń zawiasu
192	N112142	Nakrętka kołnierzowa
193	N111956	Wkręt dociskowy
194	L02244	Piekarnik zawiasowy
200	B16574	Wyświetlacz dotykowy, wtykowy
201	N112769	Lampa halogenowa
202	N112759	Śruba Phillipsa M4x10
203	B18876	Oświetlenie piekarnika gotowe
204	Z38547	Uszczelka w środku

Nr.	Art.Nr.	Nazwa
205	L03868	Uchwyt do oświetlenia
206	N111975	Nakrętka sześciokątna
207	Z38548	Uszczelka środkowa
208	Z38550	Uszczelka na zewnątrz
209	L03869	Osłona lampy
210	N108121	Śruba gwintotwórcza M05X08
211	B18619	Rurka czujnika płomienia
212	Z38094	Podkładka uszczelniająca
213	L03830	Podkładka ocynkowana ogniowo
214	N112768	Czujnik temperatury
215	N111793	Śruba gwintotwórcza M05X12
216	N112487	Podkładka
217	Z36290	Uszczelka zapłonu
218	B17166	Zapłon ceramiczny
219	Z35183	Łożysko ślizgowe D10
220	B12301	Ślimak podający
221	Z35182	Łożysko ślizgowe D16
222	Z11915	Ślimak pierścienia zaciskowego
223	N112499	Wkręt dociskowy M6x16
224	N112030	Silnik ślimaka, bezstopniowy
225	N111825	Przełącznik kontaktowy
226	N112274	Nakrętka sześciokątna M05
227	N100170	Podkładka M05
228	L02646	Przełączanie styku rusztu uchylnego
229	L02644	Trzymająca talerz
230	N112014	Silnik rusztu uchylnego kpl.
231	N112146	Śruba z gniazdem sześciokątnym M08X25
232	N111843	Podkładka M08
233	L02643	Płyta silnika
234	Z18105	Wąż
235	L03484	Ochrona cieplna silnika
236	N111806	Śruba z łbem sześciokątnym M05X35
237	N101570	Śruba z łbem sześciokątnym M05x40
238	B16951	Obudowa wentylatora wyciągowego
239	N112305	Śruba gwintotwórcza M05x30
240	B19655	Silnik dmuchawy zapakowany
241	N106989	Śruba z łbem sześciokątnym
242	N111551	Wąż silikonowy
243	N112316	Połączenie typu T
244	Z35943	Kanał kablowy
245	N112240	Śruba gwintotwórcza M05x10
246	N100169	Podkładka M05
247	N111989	Kabel USB
248	N112703	Śruba gwintotwórcza M04x08
249	Z38387	Gniazdo IEC
250	B16561	Płyta główna USB11
252	B18868	Dodatkowa tablica oświetleniowa kompletna.
253	B16030	Dodatkowa płytka silnika wraz z kablem
254	L03638	Płyta ustalająca
255	N112473	Czujnik różnicy ciśnień
256	N112102	Monitor różnicy ciśnień
257	Z36760	Rura ciśnieniowa
258	N109185	Pierścień zabezpieczający wału D04
259	B16053	Rurka czujnika płomienia
260	B16114	Czujnik płomienia
	B18807	Wiązka przewodów
	E17202	Zestaw uszczelek DOMO BACK

Uwaga: Należy pamiętać, że w przypadku części zamiennych malowanych proszkowo, pomimo starannego wykonania, mogą wystąpić niewielkie różnice w odcieniu lub efekcie. Elementy okładzinowe z niewielkimi uszkodzeniami nie nadają się do naprawy i dlatego należy je wymienić na części zamienne. Nie ma odpowiedniego koloru z palety RAL dla lakierowanych elementów okładzinowych.

13. GWARANCJA PRODUCENTA RIKA

Zalecamy, aby uruchomienie urządzenia zlecić technikowi posiadającemu certyfikat RIKA.

Niniejsze warunki gwarancji obowiązują wyłącznie na terenie Europy kontynentalnej. W przypadku wszystkich pozostałych krajów obowiązują odrębne warunki ustalone przez importera w danym kraju. W razie wątpliwości oraz w przypadku braku tłumaczenia lub błędnego tłumaczenia za jedyną wiążącą wersję uznaje się zawsze wersję niemiecką.

W celu terminowego ograniczenia szkód uprawniony do gwarancji powinien zgłosić roszczenie na piśmie u autoryzowanego lub kontraktowego sprzedawcy firmy RIKA.

W tym celu należy przedłożyć następujące dokumenty:

- Pisemne uzasadnienie reklamacji
- Faktura
- Protokół uruchomienia
- Nazwa modelu i numer seryjny

GWARANCJA RIKA

5 LAT

na spawany korpus pieca.
W przypadku pieców na pelety o zużyciu do 10 000 kg, jednak maksymalnie przez 5 lat.

Gwarancja RIKA jest gwarancją handlową i producenta (z zastrzeżeniem pewnych wyjątków).

Dotyczy to wyłącznie wad materiałowych i wykonawczych oraz bezpłatnej dostawy części zamiennych. Gwarancja producenta nie obejmuje kosztów robocizny ani kosztów dojazdu.

Warunkiem skorzystania z gwarancji jest:

- Należy stosować wyłącznie oryginalne części dostarczone przez producenta.
- Prawidłowy montaż pieca zgodnie z instrukcją obsługi obowiązującą w momencie zakupu
- Podłączenie pieca musi zostać wykonane przez specjalistę uprawnionego do obsługi tego typu pieców.
- Uruchomienie przeprowadza technik posiadający certyfikat RIKA.

W przypadku nieprzestrzegania powyższych punktów prawo do gwarancji wygasa!

Wszelkie ewentualne koszty poniesione przez producenta w związku z nieuzasadnionym zgłoszeniem roszczenia gwarancyjnego zostaną obciążone osobie zgłaszającej roszczenie. Z gwarancji wyłączone są również uszkodzenia powstałe lub spowodowane nieprzestrzeganiem instrukcji producenta dotyczących eksploatacji urządzenia, takie jak przegrzanie, stosowanie niedozwolonych paliw, nieprawidłowa ingerencja w urządzenie lub przewód spalinowy, nieprawidłowo ustawiony, niewystarczający lub zbyt silny ciąg kominowy, woda kondensacyjna, brak lub nieprawidłowe przeprowadzenie konserwacji lub czyszczenia, nieprzestrzeganie obowiązujących przepisów budowlanych, nieprawidłowa obsługa przez użytkownika lub osoby trzecie, a także uszkodzenia powstałe podczas transportu i przeładunku.

GWARANCJA NIE MA WPŁYWU NA PRZEPISY PRAWA DOTYCZĄCE GWARANCJI USTAWOWEJ!

14. USTAWOWE PRAWA KONSUMENTA I WYŁĄCZENIA GWARANCYJNE

Jako konsumenci mają Państwo prawo do gwarancji, która obejmuje ewentualne wady występujące w momencie dostawy. Okres gwarancji wynosi dwa (2) lata od daty dostawy pieca.

W tym zakresie należy przestrzegać odpowiednich warunków handlowych lub postanowień dotyczących gwarancji obowiązujących u autoryzowanego sprzedawcy RIKA.

Z gwarancji wyłączone są:

1. Części podlegające zużyciu (zwykłe zużycie, które nie wynika z wady)
2. Części narażone na działanie ognia, takie jak szkło, wnęki paleniskowe, ruszty, płyty ciągu, płyty kierujące, wykładziny komory spalania (np. szamot), elementy ceramiczne, elementy zapłonowe, czujniki, czujniki komory spalania i czujniki temperatury
3. Lakier, powłoki powierzchniowe (np. uchwyty, osłony)
4. Uszczelki
5. Kamienie naturalne, kamienie termiczne itp.

obowiązuje od 1 lipca 2023 r.

15. INFORMACJE DOTYCZĄCE UTYLIZACJI

Firma RIKA Innovative Ofentechnik GmbH postawiła sobie za cel, aby jej produkty były przyjazne dla środowiska przez cały cykl życia. Czujemy się zobowiązani do realizacji tego celu również po zakończeniu cyklu życia produktu.

Uwaga
W celu prawidłowej utylizacji urządzenia zalecamy skontaktowanie się z lokalną firmą zajmującą się utylizacją odpadów.

Uwaga
W celu prawidłowego demontażu urządzenia prosimy o kontakt z autoryzowanym sprzedawcą RIKA.

Uwaga
Zalecamy wyjęcie elementów narażonych na działanie ognia, takich jak szkło, wnęki spalania, ruszty, płyty ciągu, płyty odchylające, wykładziny komory spalania (np. szamot), elementy ceramiczne, Piec na drewno nie posiada elementów zapłonowych, czujniki, czujniki temperatury w komorze spalania oraz czujniki temperatury, a Nie wolno wyrzucać wraz z odpadami komunalnymi.

Informacje dotyczące poszczególnych elementów urządzenia

- **Elementy elektryczne i elektroniczne:** Należy wyjąć elementy elektryczne i elektroniczne z urządzenia. Elementów tych nie wolno wyrzucać wraz z odpadami komunalnymi. Należy je utylizować w sposób zgodny z przepisami, korzystając z systemu odbioru zużytego sprzętu elektrycznego i elektronicznego.
- **Szamot w komorze spalania:** Należy wyjąć z urządzenia elementy szamotowe zamontowane w komorze spalania. Jeśli są obecne, należy najpierw usunąć elementy mocujące. Elementy szamotowe mające kontakt z ogniem lub spalinami należy zutylizować; ponowne wykorzystanie lub recykling nie są możliwe.
- **Wermikulit w komorze spalania:** Należy wyjąć z urządzenia wermikulit, który został zamontowany w komorze spalania. Jeśli występują elementy mocujące, należy je wcześniej usunąć. Wermikulit, który miał kontakt z ogniem lub spalinami, należy zutylizować; ponowne wykorzystanie lub recykling nie są możliwe.
- **Płytka ceramiczno-szklana:** Należy zdemontować płytkę ceramiczno-szklaną za pomocą odpowiedniego narzędzia. Usunąć uszczelki i, jeśli są, oddzielić je od ramy. Przezroczysta płytka ceramiczno-szklana zasadniczo nadaje się do recyklingu, jednak w tym celu należy ją posortować na płytki z dekoracją i bez dekoracji. Płytkę ceramiczno-szklaną można utylizować jako odpady budowlane.
- **Blacha stalowa:** Elementy urządzenia wykonane z blachy stalowej należy zdemontować poprzez odkręcenie śrub lub wygięcie (lub alternatywnie poprzez mechaniczne rozdrobnienie). Jeśli są obecne, należy wcześniej usunąć uszczelki. Części z blachy stalowej należy zutylizować jako złom metalowy.
- **Odlewy:** Elementy urządzenia wykonane z odlewów należy zdemontować poprzez odkręcenie lub wygięcie (lub alternatywnie poprzez mechaniczne rozdrobnienie). Jeśli są obecne, należy wcześniej usunąć uszczelki. Odlewy należy zutylizować jako złom metalowy.
- **Kamień naturalny:** Usunąć istniejący kamień naturalny mechanicznie za pomocą urządzenia i zutylizować jako odpady budowlane.
- **Uszczelki (włókno szklane):** Należy mechanicznie wyjąć uszczelki z urządzenia. Elementów tych nie wolno wyrzucać wraz z odpadami komunalnymi, ponieważ odpadów z włókna szklanego nie da się zniszczyć w procesie spalania. Uszczelki wykonane z włókna szklanego i ceramicznego (sztuczne włókna mineralne) należy utylizować.
- **Uchwyty i elementy dekoracyjne z metalu:** Jeśli są obecne, należy zdemontować uchwyty i elementy dekoracyjne z metalu oraz zutylizować je jako złom metalowy.

Uwaga
W przypadku wszystkich elementów należy uwzględnić lokalne możliwości utylizacji.

Fragment wykazu kodów odpadów zawartego w rozporządzeniu w sprawie europejskiego wykazu odpadów

Klasyfikacja odpadów	Rodzaj odpadów
15 01 03	Opakowanie drewniane
17 01 03	Płytki i ceramika
17 02 02	Szkło
17 04 05	Żelazo i stal
17 05 04	Podłoże i kamienie

Utylizacja sprzętu elektrycznego i recykling

Poprzez wdrożenie europejskiej dyrektywy 2012/19/UE w sprawie zużytego sprzętu elektrycznego i elektronicznego (WEEE) oraz innych lokalnych przepisów wspieramy tworzenie systemów odbioru i recyklingu.

Zużyty sprzęt można bez problemu dostarczyć do gminnych punktów zbiórki odpadów w celu recyklingu. Należy w tym zakresie przestrzegać przepisów krajowych.



Urządzenia nie wolno wyrzucać wraz z zwykłymi odpadami komunalnymi.

16. ZGODNOŚĆ Z PRZEPISAMI UE

CE

Ten produkt jest zgodny z przepisami UE.

Firma RIKA Innovative Ofentechnik GmbH niniejszym oświadcza, że niniejsze urządzenie spełnia zasadnicze wymagania oraz inne stosowne przepisy dyrektyw 2014/30/UE , 2014/35/UE, 2014/53/UE i 2011/65/UE.

Aktualną, obowiązującą wersję deklaracji zgodności (DoC) można znaleźć pod adresem www.rika.pl.

Z41878_Domo_Back_PL | 10.11.2026

RIKA Innovative Ofentechnik GmbH
Müllerviertel 20
4563 Micheldorf / AUSTRIA
Tel.: +43 (0) 7582/686-41, faks: -43
verkauf@rika.at **www.rika.at**

W razie wątpliwości jedyną obowiązującą wersją jest wersja niemiecka. Zastrzegamy sobie prawo do zmian technicznych i wizualnych, a także do błędów typograficznych i drukarskich.

© 2026 | RIKA Innovative Ofentechnik GmbH