Karta katalogowa

FILO



Dane techniczne		
Zakres mocy grzewczej		2,5 - 8
Znamionowa moc cieplna		8
Zapotrzebowanie na świeże powietrze		18
Wydajność ogrzewania pomieszczeń w zależności od izolacji budynku		50 - 220
Zużycie paliwa		0,6 - 1,9
Pojemność zbiornika na pelety*		40/~26
Podłączenie do sieci		230/50
Średni pobór mocy elektrycznej		20
Zabezpieczenie		2,5
Wydajność		91,5
Klasa efektywności energetycznej		A+
Ciąg kominowy	[Pa]	12

*Pojemność podana w kg może się różnić ze względu na różne gęstości nasypowe peletów.

Cechy charakterystyczne



RLU



Ekran dotykowy

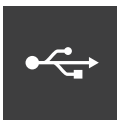

USB



Ciche użytkowanie



Efektywność energetyczna

Akcesoria



RIKA firenet



RIKA Voice



Czujnik pomieszczeniowy

RIKA®

Wymiary, waga i podłączenie

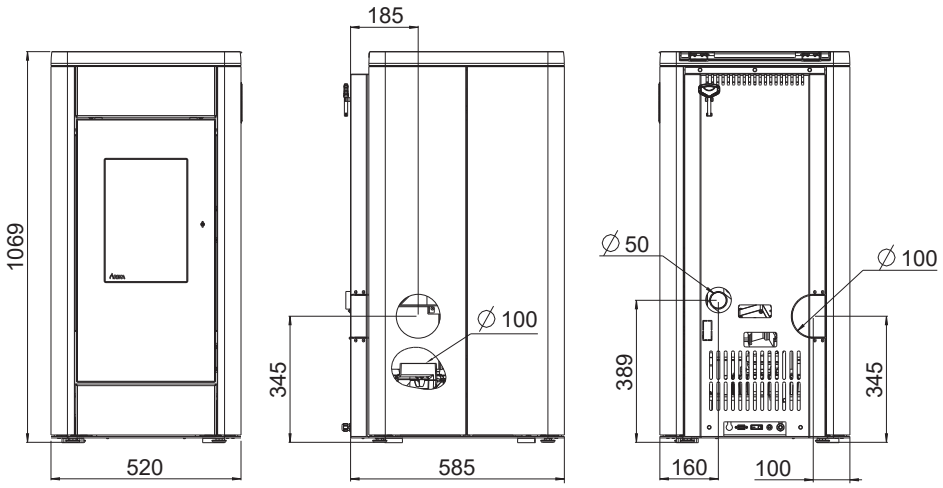

Wymiary			
H	Wysokość	[mm]	1069
L	Głębokość	[mm]	585
W	Szerokość	[mm]	520
	Komora spalania [szer. x wys. x gł.]	[mm]	230x470x240
Waga			
m1	Masa paleniska bez stalową obudową	[kg]	~185
m2	Masa paleniska ze stalową obudową	[kg]	~195
m_{chim}	Maksymalne obciążenie komina	[kg]	-
Przyłącze rury spalinowej *			
d_{out}	Średnica króćca spalinowego	[mm]	100
	Przyłącze górne wysokość przyłącza	[mm]	-
	Odległość od tylnej ścianki pieca do środka rury dymowej	[mm]	-
	Odległość boczna	[mm]	-
	Przyłącze z tyłu wysokość przyłącza	[mm]	345
	Podłączenie z tyłu, odstęp z boku	[mm]	100
	Przyłącze boczne wysokość przyłącza	[mm]	345
	Głębokość przy bocznym podłączeniu	[mm]	185
Przyłącze powietrza świeżego *			
	Średnica	[mm]	50
	Wysokość przyłącza	[mm]	389
	Odległość boczna	[mm]	160
	Odległość boczna od podłoża	[mm]	-
	Głębokość połączenia z podłożem	[mm]	-

* Podczas projektowania przyłącza pieca należy uwzględnić grubość płyty podłogowej wynoszącą od 2 do 6 mm.

Minimalne odległości od materiałów łatwopalnych

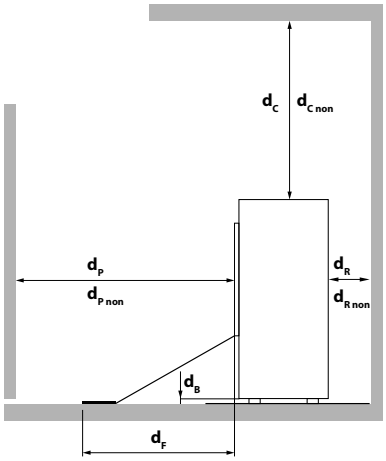

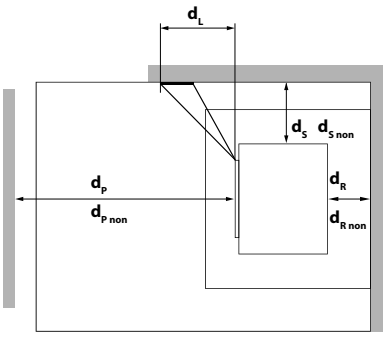

d_R	[mm]	100
d_S	[mm]	100
d_C	[mm]	500
d_p	[mm]	800
d_F	[mm]	0
d_L	[mm]	0
d_B	[mm]	0
$d_{R\,non}$	[mm]	100[1]
$d_{S\,non}$	[mm]	100[1]
$d_{C\,non}$	[mm]	500[1]
$d_{P\,non}$	[mm]	400[1]

[1] w przypadku ścian niepalnych

W razie wątpliwości jedyną obowiązującą wersją jest wersja niemiecka. Zastrzegamy sobie prawo do zmian technicznych i wizualnych, a także do błędów typograficznych i drukarskich.

© 2026 | RIKA Innovative Ofentechnik GmbH