Karta katalogowa
FOX III RIKAair



Dane techniczne		
Znamionowa moc cieplna	[kW]	8
Częściowa moc grzewcza	[kW]	4
Zapotrzebowanie na świeże powietrze	[m³/h]	21
Wydajność ogrzewania pomieszczeń w zależności od izolacji budynku	[m³]	90 - 210
Zużycie paliwa	[kg/h]	1,1 - 2,2
Podłączenie do sieci	[V]/[Hz]	230/50
Średni pobór mocy elektrycznej	[W]	4
Zabezpieczenie	[A]	2,5
Wydajność	[%]	84,1
Klasa efektywności energetycznej		A+
Wskaźnik efektywności energetycznej		112
Ciąg kominowy	[Pa]	12

Cechy charakterystyczne

RLU

System RLS

Efektywność energetyczna

Górne przyłącze rury spalinowej

RIKAair

Wymiary, waga i podłączenie

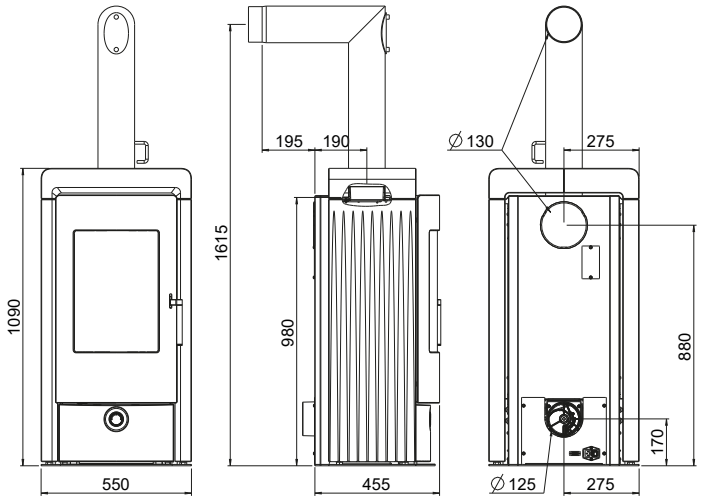

Wymiary			
H	Wysokość	[mm]	1090
L	Głębokość	[mm]	460
W	Szerokość	[mm]	550
	Komora spalania [szer. x wys. x gł.]	[mm]	340 x 390 x 330
Waga			
m1	Masa paleniska bez kamiennej obudowy	[kg]	-
m2	Masa paleniska z kamienną obudową	[kg]	275
m3	Masa akumulacyjna	[kg]	160
m_{chim}	Maksymalne obciążenie komina	[kg]	-
Przyłącze rury spalinowej*			
d_{out}	Średnica króćca spalinowego	[mm]	130
	Przyłącze górne wysokość przyłącza	[mm]	1615
	Odległość od tylnej ścianki pieca do środka rury dymowej	[mm]	190
	Odległość boczna	[mm]	275
	Przyłącze z tyłu wysokość przyłącza	[mm]	880
	Podłączenie z tyłu, odstęp z boku	[mm]	275
	Przyłącze boczne wysokość przyłącza	[mm]	-
	Głębokość przy bocznym podłączeniu	[mm]	-
Przyłącze powietrza świeżego*			
	Średnica	[mm]	125
	Wysokość przyłącza	[mm]	170
	Odległość boczna	[mm]	275

* Podczas projektowania przyłącza pieca należy uwzględnić grubość płyty podłogowej wynoszącą od 2 do 6 mm.

Minimalne odległości od materiałów łatwopalnych

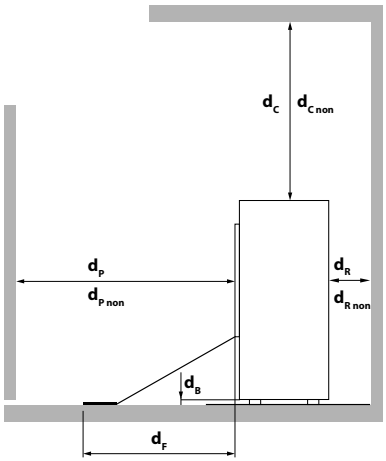

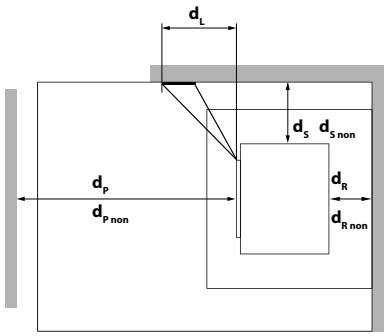

d_R	[mm]	200
d_S	[mm]	200
d_C	[mm]	500
d_P	[mm]	800
d_F	[mm]	0
d_L	[mm]	0
d_B	[mm]	0
$d_{R\,non}$	[mm]	100[1]
$d_{S\,non}$	[mm]	100[1]
$d_{C\,non}$	[mm]	500[1]
$d_{P\,non}$	[mm]	400[1]

[1] w stosunku do ścian niepalnych

RIKA®

W razie wątpliwości jedyną obowiązującą wersją jest wersja niemiecka. Zastrzegamy sobie prawo do zmian technicznych i wizualnych, a także do błędów typograficznych i drukarskich.

© 2026 | RIKA Innovative Ofentechnik GmbH