INDUO III

Instrukcja montażu i obsługi



RIKA®

SPIS TREŚCI

Legenda ... 3

1. WAŻNE INFORMACJE 5
Opakowanie ... 5
Ogólne ostrzeżenia i wskazówki dotyczące bezpieczeństwa ... 5
Podłączenie elektryczne ... 5
Pierwsze rozpalanie ... 6
Prawidłowe podłączenie kominka ... 6
Podłączenie do wspólnego komina ... 6
MULTIAIR – przewód powietrza konwekcyjnego ... 6

2. MONTAŻ PIECA 7
Podłączenie do komina ... 7
Podłączenie do komina ze stali nierdzewnej ... 7
Powietrze do spalania ... 7
Doprowadzenie zewnętrznego powietrza do spalania ... 7

3. OCHRONA PRZECIWPOŻAROWA 8
Minimalne odległości ... 8
Odległości bezpieczeństwa ... 9
Ochrona podłogi ... 9

4. TECHNOLOGIA I FUNKCJE BEZPIECZEŃSTWA 10
Wygoda obsługi ... 10
Najwyższa wydajność – najniższy poziom emisji ... 10
DAR – Dynamiczna regulacja przepływu powietrza ... 10
Wyłączenie w niskiej temperaturze ... 10
Elektryczne zabezpieczenie przed nadprądem ... 10
Klapa spalinowa ... 10
Automatyczny cykl czyszczenia ... 10
Monitorowanie komponentów ... 10
Monitorowanie silnika ślimakowego ... 10

5. OPCJE ZWIĘKSZAJĄCE KOMFORT 11
Czujnik pomieszczeniowy/bezprzewodowy czujnik pomieszczeniowy ... 11
Interfejs ... 11
Sterowanie zewnętrzne ... 11
Interfejs szeregowy ... 11
Złącze USB ... 11
Zewnętrzny termostat pokojowy ... 11
Złącze zewnętrzne – mostek kablowy ... 11
Opcja RIKA FIRENET 2. generacji ... 11
Sterowanie głosowe RIKA VOICE ... 11

6. PALIWA 12
Piec kominkowy przeznaczony do pracy okresowej (INT) ... 12
Podstawowe informacje o paliwie – Pellet ... 12
Ilość paliwa – drewno kominkowe/pellet ... 12
Krótki przewodnik po paliwach – drewno kominkowe ... 13

7. MONTAŻ/DEMONTAŻ KAMIENIA 14
Demontaż kamienia ... 14

8. OPCJA MONTAŻU RIKA MULTIAIR 15
Zakres dostawy E17011 ... 15
Ogólne wskazówki ... 15
Montaż wentylatora konwekcyjnego ... 15
Kontrola działania i regulacja ... 16

9. INSTRUKCJA DOTYCZĄCA PROTOKOŁU URUCHOMIENIA 17
Instrukcja obsługi ... 17

10. DZIAŁANIE 18
Klapa przeciwpożarowa i klapa spalinowa ... 18
Funkcja ułatwiająca dokładanie drewna ... 18

11. ROZSZERZONE TRYBY PRACY – PELLET / DREWNO KOMINKOWE 19
Prawidłowe rozpalanie 19
Automatyczne spalanie drewna kominkowego 19
Tryb ECO 19
Praca w trybie hybrydowym 20
Funkcja uzupełniania 20
Praca na drewnie kominkowym w przypadku awarii zasilania 20

12. KONSERWACJA I CZYSZCZENIE 21
Czyszczenie paleniska 21
Kontrola czujnika drzwiczek 21
Czyszczenie czujnika temperatury płomienia 21
Opróżnianie szuflady na popiół 21
Czyszczenie szyby w drzwiach 21
Czyszczenie powierzchni lakierowanych 21

13. UTRZYMANIE CZYSTOŚCI 22
Otwory wylotowe powietrza konwekcyjnego 22
Czyszczenie przewodów spalinowych 22
Powietrze do spalania – króciec wlotowy 23
Czyszczenie zbiornika na pellet 23
Kontrola łożysk 23
Kontrola uszczelek drzwiczek 23
Czyszczenie przewodów spalinowych 23

14. TRUDNE PRZYPADKI – MOŻLIWE ROZWIĄZANIA 24
Przypadek problemowy nr 1 24
Przypadek problemowy nr 2 24
Przypadek problemowy nr 3 24

15. DANE TECHNICZNE 25
Wymiary, waga i podłączenie 27
Dane techniczne 28
Przegląd części zamiennych – rysunek rozkładowy 30
INDUO III MULTIAIR 33
Przegląd części zamiennych – numery katalogowe 34
Schemat pracy w trybie na pellet i drewno kominkowe 36

16. GWARANCJA PRODUCENTA RIKA 37

17. USTAWOWE PRAWA KONSUMENTA I WYŁĄCZENIA GWARANCYJNE 37

18. INFORMACJE DOTYCZĄCE UTYLIZACJI 38
Informacje dotyczące poszczególnych elementów urządzenia 38
Fragment wykazu kodów odpadów zawartego w rozporządzeniu w sprawie europejskiego wykazu odpadów 38
Utylizacja sprzętu elektrycznego i recykling 38

19. ZGODNOŚĆ Z PRZEPISAMI UE 38

Legenda

...ważna informacja

...praktyczna wskazówka

...klucz sześciokątny nr 8

...klucz płaski nr 13

...smarować preparatem Metaflux®

...klucz imbusowy T25

...ręcznie

...piła do żelaza

...urządzenie podnoszące

...nie wyrzucać wraz z odpadami komunalnymi

...jest zgodne z przepisami UE

...Proszę zapoznać się z instrukcją obsługi i zgodnie z nią postępować







PIEC TO ZAWSZE WIĘCEJ NIŻ „TYLKO" ŹRÓDŁO CIEPŁA.

Szanowni Państwo,

Chcielibyśmy serdecznie podziękować Państwu za za wybór pieca marki RIKA. Dzięki temu produktowi wysokiej jakości pragniemy nie tylko zapewnić Państwu ciepło w domu, ale także stworzyć w Państwa domu przytulną atmosferę.

Jesteśmy dumni, że możemy zaoferować Państwu produkt, który jest nie tylko funkcjonalny, ale także zachwyca atrakcyjnym wyglądem. Wysoka jakość i troska o zrównoważony rozwój stanowią fundament naszej filozofii. Wierzymy, że dzięki tym wartościom Państwa nowy piec będzie służył niezawodnie przez długie lata.

Aby zapewnić długotrwałą wydajność i sprawność pieca, ważne jest regularne przeprowadzanie prac związanych z czyszczeniem i konserwacją. Oto kilka ważnych kwestii, na które należy zwrócić uwagę:

1. **Należy regularnie czyścić wnętrze pieca, aby usunąć osady i zabrudzenia. Szczegółowe informacje na ten temat można znaleźć w sekcji „CZYSZCZENIE I KONSERWACJA".**

2. **Należy regularnie zlecać konserwację pieca wykwalifikowanemu specjaliście, aby upewnić się, że wszystkie elementy działają prawidłowo i nie wykazują oznak zużycia.**

3. **Prosimy również o przestrzeganie zalecanych środków bezpieczeństwa, aby uniknąć wypadków i szkód.**

Regularne wykonywanie tych prostych czynności związanych z pielęgnacją i konserwacją pozwoli zapewnić optymalne działanie pieca i zapewni Państwu długotrwałą radość z jego użytkowania.

Życzymy wielu wyjątkowych chwil w cieple domowego ogniska i serdecznie dziękujemy za okazane nam zaufanie.

Z poważaniem

Karl Stefan

Riener, Karl Philipp

Riener, Stefan Riener

1. WAŻNE INFORMACJE

Opakowanie

Twoje pierwsze wrażenie jest dla nas ważne!

Opakowanie Państwa nowego pieca kominkowego zapewnia doskonałą ochronę przed uszkodzeniami. Mimo to podczas transportu może dojść do uszkodzenia pieca lub jego akcesoriów.

Uwaga
Po otrzymaniu przesyłki należy dokładnie sprawdzić stan pieca oraz kompletność dostawy.Wszelkie wady należy niezwłocznie zgłosić sprzedawcy specjalizującemu się w piecach kominkowych! Podczas rozpakowywania należy zwrócić szczególną uwagę na to, aby okładzina kamienna pozostała nienaruszona. Na materiale bardzo łatwo mogą powstać zadrapania. Okładziny kamienne są wyłączone z gwarancji.

Opakowanie nowego pieca wykonano w dużej mierze z materiałów przyjaznych środowisku.

Wskazówka
Drewno, z którego wykonano opakowanie, nie jest poddane obróbce powierzchniowej, dlatego po usunięciu ewentualnych gwoździ lub śrub można je spalić w piecu. Karton i folia (PE) mogą być bez problemu oddane do gminnych punktów zbiórki odpadów w celu recyklingu.

Ogólne ostrzeżenia i wskazówki dotyczące bezpieczeństwa

Należy bezwzględnie przestrzegać poniższych zasad bezpieczeństwa.

- Przed montażem i uruchomieniem pieca należy dokładnie zapoznać się z całą instrukcją obsługi.
- Właściciel małej instalacji grzewczej lub osoba uprawniona do dysponowania tą instalacją ma obowiązek przechowywać dokumentację techniczną i przedstawiać ją na żądanie właściwych organów lub kominiarza.
- Należy przestrzegać norm krajowych i europejskich, a także lokalnych przepisów dotyczących montażu i eksploatacji kominka!
- Piece RIKA można ustawiać wyłącznie w pomieszczeniach mieszkalnych o standardowej wilgotności powietrza (pomieszczenia suche zgodnie z normą VDE 0100 część 200). Piece nie są zabezpieczone przed rozpryskami wody i nie wolno ich ustawiać w pomieszczeniach mokrych. Minimalna wielkość pomieszczenia zależy od wydajności grzewczej pieca oraz izolacji budynku.
- Przed ustawieniem pieca należy upewnić się, czy nośność konstrukcji nośnej wytrzyma ciężar pieca.
- Do transportu urządzenia grzewczego należy używać wyłącznie zatwierdzonych środków transportowych o odpowiedniej nośności.
- Nie wolno używać pieca jako podestu ani podpory do prac na wysokości.
- W żadnym wypadku nie wolno użytkować pieca z uszkodzonymi uszczelkami drzwi. Uszczelki należy wymienić na oryginalne uszczelki RIKA, a wymianę musi przeprowadzić wyspecjalizowana firma.
- W wyniku spalania paliwa uwalnia się ciepło, co powoduje silne nagrzanie powierzchni urządzenia grzewczego, drzwiczek, uchwytów drzwiczek i elementów sterujących, szyb w drzwiczkach, rur spalinowych oraz, w niektórych przypadkach, przedniej ścianki urządzenia grzewczego. Należy unikać dotykania tych elementów bez odpowiedniej odzieży ochronnej lub środków pomocniczych, takich jak np. rękawice chroniące przed wysoką temperaturą lub uchwyt obsługowy.
- Proszę zwrócić uwagę swoich dzieci na to szczególne zagrożenie i trzymać je z dala od urządzenia grzewczego podczas jego pracy.
- Należy spalać wyłącznie zatwierdzone paliwo.
- Spalanie lub wprowadzanie do komory spalania substancji łatwopalnych lub wybuchowych (benzyna, oleje lampowe podobne do benzyny, nafta, podpałki do grilla, alkohol etylowy lub podobne płyny), takich jak puste puszki po aerozolach i tym podobne, a także ich przechowywanie w bezpośrednim sąsiedztwie urządzenia grzewczego, jest surowo zabronione ze względu na ryzyko wybuchu.
- Podczas dogrzewania nie należy nosić luźnej ani łatwopalnej odzieży.
- Do otwierania drzwiczek piekarnika należy używać dołączonych rękawic żaroodpornych.
- Należy upewnić się, że żadne żarzące się kawałki nie spadną z komory spalania na materiały łatwopalne.
- Zabrania się umieszczania przedmiotów nieodpornych na wysoką temperaturę na grzejniku lub w jego pobliżu.
- Nie należy kłaść ubrań do suszenia na piecu.
- Stojak do suszenia odzieży lub podobnych przedmiotów należy ustawić w odpowiedniej odległości od urządzenia grzewczego – POWAŻNE ZAGROŻENIE POŻAROWE!
- Podczas eksploatacji urządzenia grzewczego zabrania się przetwarzania materiałów łatwopalnych i wybuchowych w tym samym lub w sąsiednich pomieszczeniach.
- Jeśli piec jest ogrzewany w trybie ciągłym, skutkiem tego jest zwiększone zużycie, zwłaszcza elementów narażonych na obciążenia termiczne. Może to skrócić częstotliwość czyszczenia. Dlatego należy bezwzględnie przestrzegać wytycznych dotyczących czyszczenia i konserwacji!

Uwaga
W piecu nie wolno spalać odpadów ani substancji płynnych!

Uwaga
UWAGA podczas napełniania zbiornika. Otwór zbiornika na pelety ma odpowiednie wymiary, co zapewnia łatwe napełnianie. Należy bardzo uważać, aby pelety nie spadły na żebra konwekcyjne ani na gorącą obudowę pieca. Może to spowodować intensywne dymienie.

Wskazówka
Dlatego zalecamy uzupełnianie zbiornika, gdy piekarnik jest zimny.

Uwaga
W żadnym wypadku nie należy zasłaniać otworów konwekcyjnych pieca kominkowego, aby zapobiec przegrzaniu wbudowanych elementów!

Uwaga
Podczas nagrzewania i stygnięcia elementy pieca rozszerzają się i kurczą pod wpływem zmian temperatury. Mogą być słyszalne delikatne trzaski i odgłosy wynikające z rozszerzalności cieplnej materiałów.

Uwaga
Nie wolno dokonywać żadnych zmian w palenisku. Ponadto spowoduje to utratę gwarancji i rękojmi.

Podłączenie elektryczne

Piec jest dostarczany z kablem zasilającym o długości ok. 2 m z wtyczką typu Euro. Kabel ten należy podłączyć do gniazdka o napięciu 230 V i częstotliwości 50 Hz. Średni pobór mocy elektrycznej w normalnym trybie ogrzewania wynosi około 20 watów. Podczas automatycznego rozpalania – około 150 watów. Kabel zasilający należy ułożyć w taki sposób, aby uniknąć jakiegokolwiek kontaktu z gorącymi lub ostrymi krawędziami zewnętrznych powierzchni pieca.

Uwaga, zagrożenie życia!
Nie wolno użytkować urządzenia z uszkodzonym kablem przyłączeniowym!
Jeśli kabel przyłączeniowy jest uszkodzony, należy go niezwłocznie wymienić w wykwalifikowanym serwisie, aby uniknąć dalszego zagrożenia.

Uwaga
Nie ponosimy odpowiedzialności za uszkodzenia urządzenia spowodowane nieprawidłowym podłączeniem lub użytkowaniem, a gwarancja traci ważność.

Pierwsze rozpalanie

Korpus pieca, elementy stalowe i żeliwne oraz rury spalinowe są pokryte lakierem żaroodpornym. Podczas pierwszego rozpalania powłoka lakiernicza ulega ostatecznemu utwardzeniu, czemu może towarzyszyć charakterystyczny zapach.
W trakcie tego procesu należy unikać dotykania i czyszczenia lakierowanych powierzchni. Proces utwardzania powłoki kończy się po pracy pieca z wysoką mocą grzewczą.

Prawidłowe podłączenie kominka

Aby dobrać odpowiednie przyłącze i zapewnić prawidłowe podłączenie pieca do komina, prosimy zapoznać się z punktem „MONTAŻ PIECA" lub skonsultować się z lokalnym kominiarzem.

- Nieprawidłowo wykonane lub użytkowane przewody kominowe mogą stwarzać zagrożenie związane z przedostawaniem się spalin do pomieszczeń oraz ryzykiem pożaru. W sprawie ich rozmieszczenia i montażu należy zasięgnąć porady licencjonowanej firmy specjalistycznej.
- Podczas podłączania rury spalinowej do komina, w obszarze ścian wyłożonych drewnem, należy przestrzegać odpowiednich wytycznych montażowych.
- W przypadku niekorzystnych warunków pogodowych należy bezwzględnie zwrócić uwagę na powstawanie spalin (warunki inwersji) oraz na warunki ciągu kominowego.
- Jeśli dopływ powietrza do spalania jest niewystarczający, może dojść do zadymienia mieszkania lub wycieku spalin. Ponadto w urządzeniu grzewczym i kominie mogą powstawać szkodliwe osady.
- W przypadku wydostawania się spalin należy wygasić ogień i sprawdzić, czy otwór wlotowy powietrza jest drożny, a przewody spalinowe i rura pieca są czyste. W razie wątpliwości należy bezwzględnie skontaktować się z kominiarzem, ponieważ zakłócenie ciągu może być również związane z nieprawidłową pracą komina..
- Drzwiczki paleniska wolno otwierać wyłącznie w celu załadowania paliwa, a następnie należy je ponownie zamknąć, ponieważ w przeciwnym razie może to stanowić zagrożenie dla innych urządzeń grzewczych podłączonych do tego samego komina.
- Gdy piec kominkowy nie jest używany, drzwiczki paleniska należy utrzymywać w pozycji zamkniętej.
- Nieprawidłowe obliczenia i wymiarowanie komina lub stosowanie wilgotnego paliwa może prowadzić do osadzania się sadzy w kominie, tj. do gromadzenia się łatwopalnych substancji, takich jak sadza i smoła, a w konsekwencji do pożaru komina.
- W razie pożaru kominka należy wyciągnąć wtyczkę pieca z gniazdka. Należy wezwać straż pożarną i zapewnić sobie oraz wszystkim domownikom bezpieczeństwo.
- W przypadku górnego podłączenia rury spalinowej piec należy wyposażyć w rurę odprowadzającą skropliny (dostępną opcjonalnie), aby zapobiec przedostawaniu się skroplin do wnętrza pieca.
- Zastosowanie rury kondensacyjnej powoduje zmianę kierunku podłączania rur spalinowych – jest to dopuszczalne!

Uwaga
Należy pamiętać, że adapter do zmiany kierunku podłączenia oraz oryginalna rura kątowa nie są kompatybilne z rurą kondensacyjną.

Podłączenie do wspólnego komina

- Piec jest przystosowany do podłączenia do wspólnego komina, również w instalacjach mieszanych i może być używany wyłącznie przy zamkniętych drzwiczkach komory spalania.
- Konieczne jest wykonanie obliczeń dotyczących komina zgodnie z normą EN 13384-2.
- Należy zwrócić uwagę na różnice w przepisach obowiązujących w poszczególnych krajach.

Uwaga
Państwa piec wielofunkcyjny został przetestowany jako piec niezależny od powietrza w pomieszczeniu zgodnie z normami EN 13240 i EN 14785 i może pracować zarówno w trybie zależnym od powietrza w pomieszczeniu, jak i niezależnym od niego.

Niemcy (DIBt):
W Niemczech piec tennie spełnia wymagań dotyczących dopuszczenia do użytkowania dla urządzeń grzewczych niezależnych od powietrza w pomieszczeniu, określonych przez Niemiecki Instytut Techniki Budowlanej (DIBt).
W przypadku połączenia z instalacjami wentylacyjnymi (np. instalacjami kontrolowanej wentylacji nawiewno-wywiewnej, okapami kuchennymi itp.) w Niemczech zastosowanie ma § 4 rozporządzenia w sprawie urządzeń grzewczych (Feu-Vo).

W przypadku pracy z wykorzystaniem powietrza z pomieszczenia (w Niemczech również w przypadku instalacji niezależnej od powietrza z pomieszczenia) w połączeniu z instalacjami wentylacyjnymi (np. kontrolowanymi systemami nawiewno-wywiewnymi, okapami kuchennymi itp.) należy zapewnić, aby piec i instalacja wentylacyjna wzajemnie się monitorowały i zabezpieczały (np. za pomocą regulatora różnicy ciśnień itp.). Należy zapewnić niezbędny dopływ powietrza do spalania wynoszący ok. 20 m^3/h.

Prosimy zawsze przestrzegać obowiązujących lokalnych przepisów i zasad, po konsultacji z właściwym kominiarzem. Nie ponosimy odpowiedzialności za zmiany, które mogły nastąpić po wydrukowaniu niniejszej instrukcji. Zastrzegamy sobie prawo do wprowadzania zmian.

MULTIAIR – przewód powietrza konwekcyjnego

Tylko dla piecy z funkcją MULTIAIR:

- Ilość powietrza konwekcyjnego i jego temperatura dla każdego wentylatora są dostosowane do ogrzewania dodatkowego pomieszczenia.
- Proszę ustalić warunki podłączenia z właściwym organem.
- Maksymalna temperatura powietrza konwekcyjnego na wylocie urządzenia wynosi 180 C°.
- Przewód powietrza konwekcyjnego powinien być jak najkrótszy.
- Liczbę kolan i zmian kierunku prowadzenia przewodu należy ograniczyć do minimum.
- Aby zapobiec powstaniu podciśnienia w pomieszczeniu, w którym zainstalowano urządzenie, lub nadciśnienia w poszczególnych pomieszczeniach objętych systemem MULTIAIR, należy zapewnić odpowiednią cyrkulację powietrza w tych pomieszczeniach (np. poprzez szczelinę w drzwiach, kratki wentylacyjne itp.).

W niektórych modelach fabrycznie zamontowana jest osłona nad dmuchawą MULTIAIR, która zapobiega bezpośredniemu oddawaniu ciepła na ścianę.

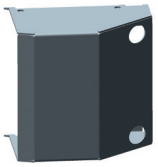
Ilustracja symboliczna

Nie wolno użytkować urządzenia bez tej osłony lub bez podłączonego przewodu konwekcyjnego. Nieprzestrzeganie tego wymogu powoduje utratę gwarancji, a producent nie ponosi odpowiedzialności za powstałe szkody.

Uwaga
Podczas podłączania przewodu powietrza konwekcyjnego należy bezwzględnie przestrzegać krajowych i regionalnych przepisów budowlanych oraz przepisów przeciwpożarowych. Instalacja i montaż mogą być wykonywane wyłącznie przez autoryzowaną firmę specjalistyczną.

2. MONTAŻ PIECA

Uwaga
Montaż może być wykonywany wyłącznie przez autoryzowaną firmę specjalistyczną.

Uwaga
Prosimy o przestrzeganie obowiązujących w danym regionie przepisów dotyczących bezpieczeństwa i budownictwa. W tej sprawie prosimy o kontakt z lokalnym kominiarzem..

Uwaga
Należy stosować wyłącznie materiały uszczelniające odporne na wysoką temperaturę, a także odpowiednie taśmy uszczelniające, silikon odporny na wysoką temperaturę oraz wełnę mineralną.

Uwaga
Należy upewnić się, że rura spalinowa nie ogranicza światła przewodu kominowego..

Uwaga
Jeśli piec jest przeznaczony do pracy niezależnej od powietrza w pomieszczeniu, połączenia przewodów pieca muszą być trwale uszczelnione na potrzeby takiego zastosowania. Do zamocowania rury pieca na stożkowym króćcu przyłączeniowym oraz do połączenia jej z wkładem kominowym należy użyć odpowiedniego, odpornego na wysoką temperaturę silikonu.

Uwaga
W żadnym wypadku nie wolno przesuwać pieca po niechronionej podłodze. Jako podkładkę i pomoc przy montażu doskonale sprawdzają się gruba tektura falista, karton lub na przykład stary dywan. Dzięki temu można również ostrożnie przesuwać piec.

Aby zapewnić prawidłowe podłączenie, zalecamy stosowanie oryginalnych rur spalinowych z asortymentu firmy RIKA.

Podłączenie do komina

- Urządzenie należy podłączyć do komina dopuszczonego do stosowania z paliwami stałymi, odpornego na wilgoć. Od wymogu odporności na wilgoć można odstąpić, jeśli obliczenia dotyczące komina wskazują na pracę w warunkach suchych.
- Klasa temperaturowa instalacji odprowadzania spalin (komin i rura spalinowa) musi, zgodnie z normą EN 16510-2-6, odpowiadać co najmniej klasie T200 odporności na zapalenie sadzy w przypadku pieców na pelety oraz co najmniej klasie T400 odporności na zapalenie sadzy w przypadku wszystkich pozostałych urządzeń.
- Komin przeznaczony do urządzeń na pelety musi mieć średnicę 100 mm, a do urządzeń na drewno kominkowe – 130 mm–150 mm, w zależności od modelu pieca.
- Należy unikać zbyt długich odcinków przewodu spalinowego. Długość pozioma przewodu spalinowego nie powinna przekraczać 1,5 metra.
- Należy unikać zbyt częstych zmian kierunku przepływu spalin w kierunku komina. W przewodzie spalinowym należy zastosować maksymalnie 3 kolanka.
- Należy użyć złącza z otworem do czyszczenia.
- Elementy łączące muszą być wykonane z metalu i spełniać wymagania normy (przyłącza należy zamontować w sposób zapewniający szczelność powietrzną).
- Przed montażem koniecznie należy przeprowadzić obliczenia kominowe. Obliczenia należy wykonać zgodnie z normą EN 133841- w przypadku pojedynczego obciążenia oraz zgodnie z normą EN 133842- w przypadku obciążenia wielokrotnego.
- Maksymalne podciśnienie (ciąg kominowy) nie powinno przekraczać 15 Pa.
- Odprowadzanie spalin musi być zapewnione nawet w przypadku chwilowej przerwy w dostawie prądu.

Uwaga
W przypadku podłączenia do kominów z wieloma przyłączami wymagane są dodatkowe urządzenia zabezpieczające, zgodnie z przepisami obowiązującymi w danym kraju.

Uwaga
Należy wykluczyć przedostawanie się wody kondensacyjnej przez przyłącze kominowe. W przypadku pieców kombinowanych, przy przyłączu sufitowym lub górnym przyłączu rury spalinowej należy zastosować rurę odprowadzającą kondensat. Uszkodzenia spowodowane wodą kondensacyjną są wyłączone z zakresu rękojmi i gwarancji.

Podłączenie do komina ze stali nierdzewnej

Połączenie należy również obliczyć i zweryfikować zgodnie z normą EN 133841- lub EN 133842-.

Dopuszczalne jest stosowanie wyłącznie izolowanych (dwustronnych) rur ze stali nierdzewnej (nie dopuszcza się stosowania giętkich rur aluminiowych ani stalowych).

Należy zapewnić otwór rewizyjny, umożliwiający.

Połączenie z kominem należy wykonać w sposób szczelny.

Powietrze do spalania

Każdy proces spalania wymaga tlenu z otaczającego nas powietrza. W piecach bez zewnętrznego doprowadzenia powietrza do spalania powietrze niezbędne do spalania jest pobierane z pomieszczenia, w którym znajduje się piec.

To pobrane powietrze musi zostać ponownie doprowadzone do pomieszczenia mieszkalnego. W nowoczesnych mieszkaniach bardzo szczelne okna i drzwi mogą ograniczać dopływ świeżego powietrza. Sytuację dodatkowo komplikują dodatkowe otwory wentylacyjne w mieszkaniu (np. w kuchni lub toalecie). Jeśli nie ma możliwości doprowadzenia powietrza do spalania z zewnątrz, należy wietrzyć pomieszczenie kilka razy dziennie, aby uniknąć podciśnienia w pomieszczeniu lub nieprawidłowego spalania.

Doprowadzenie zewnętrznego powietrza do spalania

Wyłącznie dla urządzeń przystosowanych do pracy niezależnej od powietrza w pomieszczeniu.

- Aby urządzenie mogło pracować niezależnie od powietrza w pomieszczeniu, powietrze do spalania musi być doprowadzane z zewnątrz za pomocą szczelnego przewodu. Zgodnie z krajowymi przepisami budowlanymi przewód doprowadzający powietrze do spalania powinien być wyposażony w zawór odcinający. Położenie „otwarte"/„zamknięte" musi być wyraźnie rozpoznawalne.
- Do króćca wlotowego należy podłączyć rurę o średnicy 125 mm w przypadku pieców na drewno i pieców hybrydowych lub o średnicy 50 mm lub 60 mm w przypadku pieców na pellet. Należy ją zamocować za pomocą zacisku do węża (nie wchodzi w skład zestawu!). W przypadku urządzeń na pelety z dłuższym przewodem przyłączeniowym średnicę należy zwiększyć do około 100 mm po około 1 m.
- Aby zapewnić odpowiedni dopływ powietrza, przewód nie powinien być dłuższy niż 4 m i powinien mieć maksymalnie 3 zagięcia.
- Jeśli przewód wychodzi na zewnątrz, musi być zakończony osłoną przeciwwiatrową.
- W przypadku ekstremalnie niskich temperatur należy zwrócić uwagę czy wlot powietrza nie uległ oblodzeniu.
- Powietrze do spalania można również pobierać z innego, odpowiednio wentylowanego pomieszczenia (np. piwnicy)
- Przewód powietrza do spalania należy trwale i szczelnie podłączyć (za pomocą kleju lub uszczelniacza) do króćca powietrznego urządzenia.
- Jeśli piec nie będzie używany przez dłuższy czas, należy zamknąć przewód powietrza do spalania, aby zapobiec przedostawaniu się wilgoci do pieca.

Uwaga
Należy pamiętać, że w przypadku doprowadzania powietrza do spalania z wbudowanego kanału wentylacyjnego komina mogą wystąpić problemy. Ogrzewanie powietrza do spalania może powodować powstawanie prądów konwekcyjnych przeciwnych do kierunku jego przepływu. Zwiększone straty ciśnienia zmniejszają podciśnienie w komorze spalania. Producent komina musi zagwarantować, że opór przepływu powietrza do spalania wynosi maksymalnie 2 Pa, nawet w najtrudniejszych warunkach.

Jeśli jeden lub więcej z tych warunków NIE jest spełniony, zazwyczaj skutkuje to nieprawidłowym spalaniem w piecu i/lub podciśnieniem w pomieszczeniu, w którym znajduje się piec.

3. OCHRONA PRZECIWPOŻAROWA

Minimalne odległości

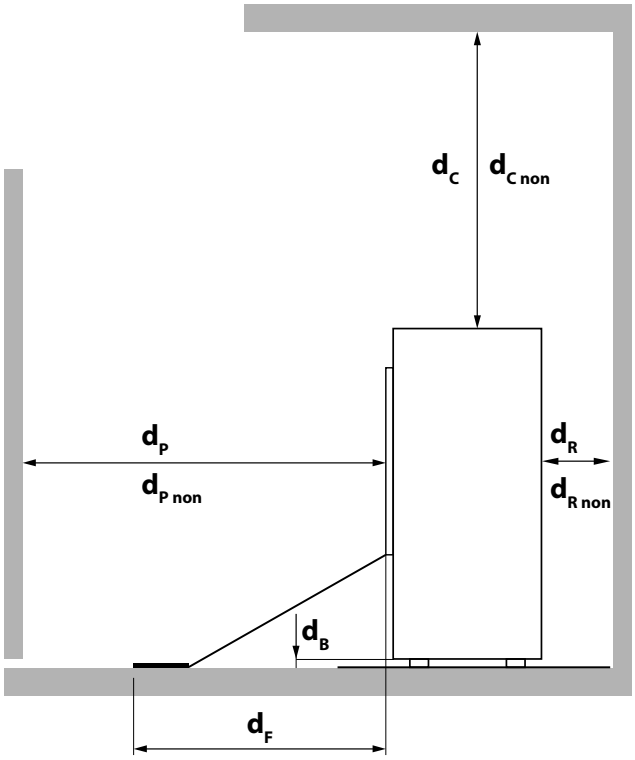

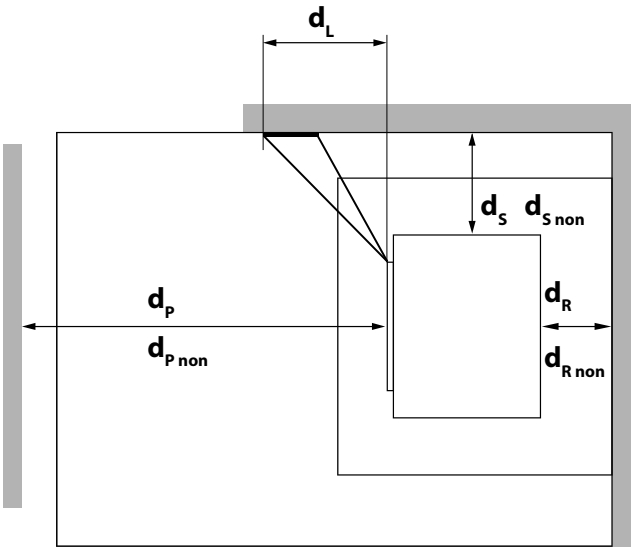

Minimalna odległość...			
d_R	... od tylnej strony do materiałów łatwopalnych	[mm]	100
d_S	... ze stron dotyczących materiałów łatwopalnych	[mm]	100
d_C	... od strony górnej do materiałów łatwopalnych w suficie	[mm]	750
d_P	... od strony przedniej do materiałów łatwopalnych	[mm]	800
d_F	... od strony przedniej do materiałów łatwopalnych w dolnej przedniej strefie promieniowania	[mm]	200
d_L	... od strony przedniej do materiałów łatwopalnych znajdujących się w przednim bocznym obszarze promieniowania	[mm]	500
d_B	... poniżej podłogi (bez nóżek) w pobliżu materiałów łatwopalnych	[mm]	0
dR_{nie}	... od tylnej strony do materiałów niepalnych	[mm]	100
dS_{nie}	... ze stron dotyczących materiałów niepalnych	[mm]	100
dC_{nie}	... od strony górnej do materiałów niepalnych w suficie	[mm]	500
dP_{nie}	... od strony frontowej do ścian niepalnych	[mm]	400

Wskazówka
W przypadku prac serwisowych i konserwacyjnych prosimy o zachowanie minimalnej odległości 20 cm z boku i z tyłu pieca.

Odległości bezpieczeństwa

W POBLIŻU MATERIAŁÓW ŁATWOPALNYCH

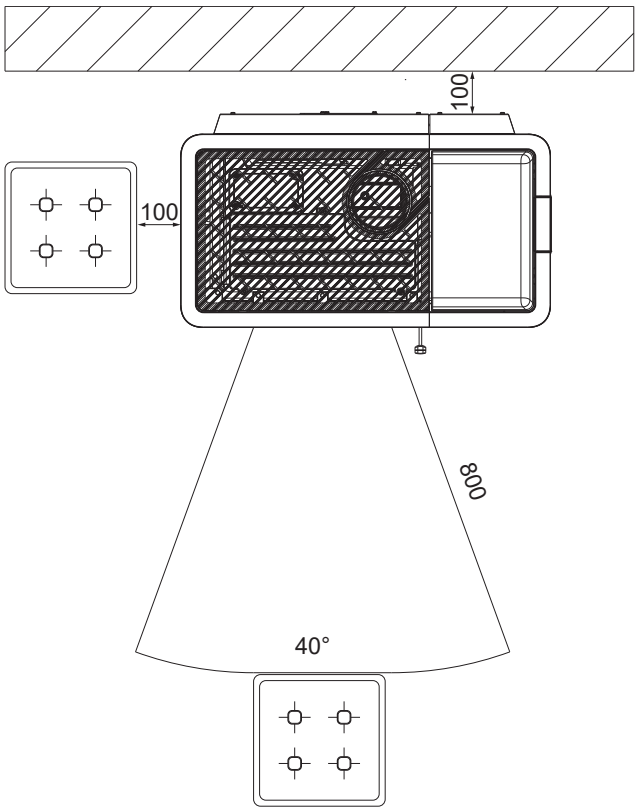

MATERIAŁY NIEPALNE

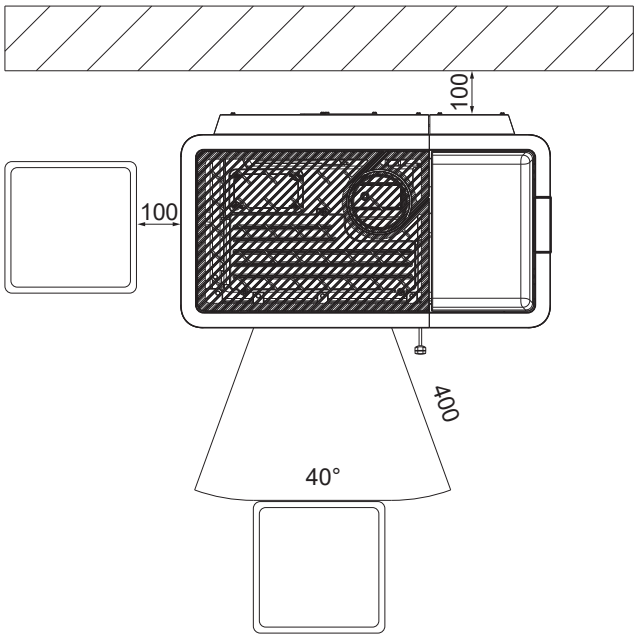

Ochrona podłogi

Podłogi wykonane z materiałów palnych (np. drewna lub wykładziny dywanowej) należy zabezpieczyć osłoną z materiału niepalnego. Sposób wykonania tego zabezpieczenia podłogi jest różnie regulowany w poszczególnych krajach związkowych.

Temperatura spodniej części pieca nie przekracza temperatury otoczenia o więcej niż 60°C. Nie może zatem dojść do nadmiernego wzrostu temperatury w dolnej części pieca, a umieszczenie płyty ogniotrwałej nie jest absolutnie konieczne. Wystarczyłaby zatem płyta ochronna.

Uwaga

Należy przestrzegać przepisów i rozporządzeń obowiązujących w danym kraju!

Wskazówka

Jeżeli żadna ustawa krajowa nie reguluje tej kwestii, można odwołać się do normy **ÖNORM B8311**:
Urządzenia grzewcze należy ustawić na podłodze na podkładce wykonanej z materiałów niepalnych. Podkładka ta musi wystawać poza urządzenie grzewcze z boku o co najmniej 5 cm oraz od strony obsługi przed otworem komory spalania o co najmniej 30 cm.

4. TECHNOLOGIA I FUNKCJE BEZPIECZEŃSTWA

Przewaga technologiczna Państwa nowego pieca kombinowanego jest wynikiem wieloletnich serii testów przeprowadzonych zarówno w laboratorium, jak i w praktyce. Praktyczne zalety Państwa pieca na pelety i drewno kominkowe są przekonujące.

Szeroki wybór dostępnych trybów pracy zaspokaja wszystkie potrzeby. Dzięki automatycznemu rozpoznawaniu paliwa tryb pracy można zmienić w dowolnym momencie (wystarczy włożyć polano podczas pracy na peletach lub rozpalić polano za pomocą palnika na pelety).

Dodatkowo możliwe jest ręczne sterowanie pracą pieca na drewnie w trybie bezprądowym. Dzięki temu zapewniona jest również praca awaryjna w przypadku dłuższej przerwy w dostawie prądu.

Wygoda obsługi

Sterowany mikroprocesorem system regulacji spalania optymalizuje współdziałanie dmuchawy spalin, położenia klap powietrznych i ślimaka transportowego na podstawie aktualnej temperatury w komorze spalania. Gwarantuje to optymalne warunki spalania i pracy zarówno podczas spalania peletów, jak i drewna kominkowego.

Za pomocą wbudowanego wyświetlacza dotykowego można centralnie sterować wszystkimi funkcjami. Przejrzysty interfejs użytkownika zapewnia intuicyjną obsługę. Dzięki temu wszystkie ustawienia można wprowadzić szybko i łatwo.

Najwyższa wydajność – najniższy poziom emisji

Duża powierzchnia wymiennika ciepła oraz automatyczna regulacja dopływu powietrza do spalania zapewniają optymalne wykorzystanie paliwa.

Precyzyjnie dozowane, ciągłe podawanie peletów do zoptymalizowanego paleniska wykonanego z wysokiej jakości żeliwa szarego zapewnia niemal całkowite spalanie przy bardzo dobrych parametrach spalin – i to gwarantowane w każdej fazie pracy.

Połączenie regulacji powietrza do spalania w oparciu o temperaturę oraz zoptymalizowanej geometrii chwytaka do drewna umożliwia, w trybie automatycznego spalania polan, spalanie charakteryzujące się minimalną emisją przy najwyższej sprawności.

Uwaga
Podczas spalania paliw stałych na szybie pojawia się osad, spowodowany przede wszystkim bardzo drobnym popiołem z peletów. W zależności od różnych czynników, takich jak ciąg kominowy czy jakość peletów, osad ten może być bardzo jasny lub też ciemny. Jest to naturalny proces i nie stanowi podstawy do zgłoszenia reklamacyjnego.
Zalecamy regularne czyszczenie szyby, ponieważ osad sadzy ogranicza nie tylko widoczność ognia, ale także promieniowanie cieplne.
Jeśli piec kombinowany jest ogrzewany zgodnie z przeznaczeniem w trybie kombinowanym, parowanie na szybie zmniejsza się dzięki wyższym temperaturom występującym podczas spalania drewna w kawałkach.

DAR – Dynamiczna regulacja przepływu powietrza

Czujnik różnicy ciśnień w układzie nawiewu mierzy przepływ powietrza. Prędkość obrotowa wentylatora jest automatycznie dostosowywana, co gwarantuje optymalne spalanie.

W ten sam sposób monitorowany jest również przewód powietrzny zewnętrznego źródła dopływu powietrza.

Wyłączenie w niskiej temperaturze

Jeśli temperatura pieca spadnie poniżej minimalnej wartości, tryb ogrzewania zostanie wyłączony. Do takiego wyłączenia może dojść na przykład również w przypadku opóźnionego zapłonu peletów.

Elektryczne zabezpieczenie przed nadprądem

Piec wielofunkcyjny jest zabezpieczony przed przetężeniem za pomocą głównego bezpiecznika (znajdującego się z tyłu urządzenia)

Klapa spalinowa

W przypadku, gdy prawidłowe działanie nie będzie już możliwe z powodu usterki jednego z elementów lub awarii zasilania, natychmiast otworzy się wbudowana klapa spalinowa. Spaliny są kierowane bez żadnych przeszkód bezpośrednio do komina. Zapewnia to bezpieczne spalanie paliwa w komorze spalania.

Uwaga
Aby zapewnić prawidłową, automatyczną pracę na drewnie kominkowym, należy bezwzględnie utrzymywać klapę spalinową w pozycji zamkniętej!

Uwaga
Podczas każdej konserwacji/czyszczenia należy sprawdzić, czy klapa spalinowa działa prawidłowo.

Automatyczny cykl czyszczenia

Prędkość obrotowa dmuchawy spalin wzrasta co godzinę na krótki czas w celu wydmuchania popiołu z komory spalania, co zwiększa bezpieczeństwo pracy. Na wyświetlaczu pojawia się komunikat „CZYSZCZENIE".

Co 5 godzin (odstęp czasu można regulować) uruchamiany jest dodatkowo automatyczny cykl czyszczenia. Piec przechodzi w tryb wypalania, następnie przeprowadzany jest proces opróżniania, po czym następuje ponowne rozpalanie. Na wyświetlaczu przez cały czas widoczny jest komunikat o stanie „Czyszczenie". Operacja opróżniania służy do przeniesienia popiołu i klinkieru z komory spalania do szuflady na popiół.

Uwaga
Podczas automatycznego procesu przechylania (uruchomienie pieca lub gruntowne czyszczenie) może dojść do chwilowego hałasu spowodowanego ruchem obrotowym rusztu przechylającego.

Uwaga
Ta dodatkowa funkcja w żadnym wypadku nie zastępuje czyszczenia ręcznego opisanego w sekcji „CZYSTENIE I KONSERWACJA" – należy je bezwzględnie wykonywać regularnie.

Monitorowanie komponentów

Wszystkie zastosowane elementy elektryczne są na bieżąco monitorowane podczas pracy. Jeśli któryś z elementów ulegnie uszkodzeniu lub nie da się go prawidłowo sterować, praca urządzenia zostaje wstrzymana i wyświetlany jest komunikat ostrzegawczy lub komunikat o błędzie (patrz instrukcja obsługi ekranu dotykowego).

Monitorowanie silnika ślimakowego

Zbyt długie lub wilgotne pelety, a także pelety o zbyt dużej zawartości pyłu (patrz: PODSTAWOWE INFORMACJE O PALIWIE – PELETY) mogą spowodować tzw. zator ślimaka w kanale ślimakowym. Może to również wystąpić, gdy pelety gromadzą się w komorze spalania, a zator sięga aż do szybu spustowego. W wyniku zwiększonego poboru mocy przez silnik ślimaka generowany jest komunikat o błędzie „SILNIK WYŁADOWCZY ZABLOKOWANY". Praca pieca zostaje wstrzymana. Prosimy o niezwłoczne skontaktowanie się z serwisem!

Uwaga
Ze względu na automatyczną regulację podczas pracy słychać odgłosy płomienia mieszczące się w dopuszczalnych granicach dla pomieszczeń mieszkalnych, odgłosy spadających peletów oraz sygnały sterujące komponentów elektronicznych.

5. OPCJE ZWIĘKSZAJĄCE KOMFORT

Czujnik pomieszczeniowy/bezprzewodowy czujnik pomieszczeniowy

Ta opcja pozwala sterować piecem kominkowym na podstawie temperatury w pomieszczeniu. Oprócz temperatury w pomieszczeniu można również ustawić żądane godziny ogrzewania. W czasie trwania tych godzin ogrzewania utrzymywana jest wybrana przez użytkownika temperatura w pomieszczeniu.

Bardziej szczegółowe informacje można znaleźć w instrukcji obsługi opcjonalnego czujnika pokojowego lub bezprzewodowego czujnika pokojowego.

Interfejs

dla różnych opcji

Czujnik pomieszczeniowy i bezprzewodowy czujnik pomieszczeniowy należy podłączyć za pomocą dołączonego kabla połączeniowego do złącza (z tyłu pieca/wewnątrz urządzenia).

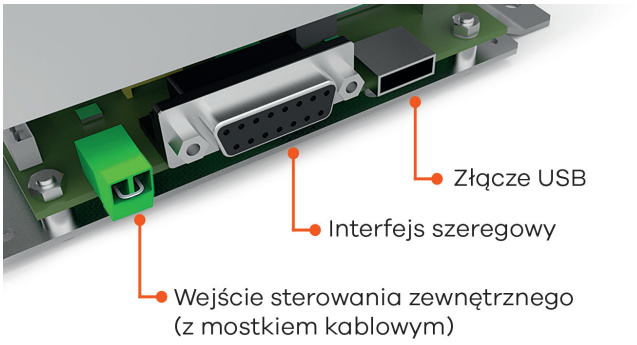

(Stan fabryczny)

Sterowanie zewnętrzne

- Regulator podciśnienia* do obsługi wielu urządzeń (np. BROKO – domyślnie włączony, patrz ustawienia)
- Zewnętrzny termostat pokojowy*, regulator obrotowy* (w połączeniu z systemem MULTIAIR)
- Przełącznik stykowy (np.: okap kuchenny)*

* Należy usunąć mostek kablowy i podłączyć kabel 2-żyłowy o przekroju 0,5–0,75 mm².

Jeśli piec kominkowy otrzyma z zewnątrz polecenie wyłączenia, wyłączenie się zajmie około jednej minuty.

Uwaga
Jeśli nie podłączono ani mostka kablowego, ani zewnętrznego sygnału sterującego (np. zewnętrznego termostatu pokojowego), urządzenie nie może działać. Zewnętrzny sygnał sterujący ma pierwszeństwo przed wszystkimi trybami pracy (RĘCZNY/AUTOMATYCZNY/KOMFORT).

Interfejs szeregowy

- Czujnik pomieszczeniowy RIKA / bezprzewodowy czujnik pomieszczeniowy RIKA (dostępny opcjonalnie)
- RIKA GSM Control (dostępne opcjonalnie)

Złącze USB

- RIKA FIRENET (dostępna opcjonalnie)

Zewnętrzny termostat pokojowy

Państwa piec kominkowy posiada złącze umieszczone na tylnej ściance, do którego można podłączyć standardowy termostat pokojowy dostępny w sprzedaży.. W tym celu konieczne jest użycie kabla 2-żyłowego o przekroju 0,5–0,75 mm², który należy podłączyć w miejsce mostka kablowego zamontowanego fabrycznie.

Złącze zewnętrzne – mostek kablowy

Jeśli sterowanie piecem kominkowym ma przejąć zewnętrzny termostat pokojowy, należy podłączyć ten termostat zamiast standardowo zamontowanego mostka kablowego.

Podłączony zewnętrzny termostat pokojowy może pracować w TRYBIE RĘCZNYM lub AUTOMATYCZNYM. W obu trybach wykorzystywana jest aktualnie ustawiona moc grzewcza; dodatkowo w TRYBIE AUTOMATYCZNYM można aktywować czasy ogrzewania ustawione na urządzeniu.

W menu głównym INFO, w podpunkcie menu „Info – Wejścia", można sprawdzić, czy zewnętrzne żądanie jest obecnie aktywne.

Jeśli piec kominkowy otrzyma z zewnątrz polecenie wyłączenia, wyłączenie się urządzenia potrwa około 5 minut. Wszystkie pozostałe ustawienia zewnętrznego termostatu pokojowego można znaleźć w dołączonej instrukcji obsługi.

Opcja RIKA FIRENET 2. generacji

przeznaczone wyłącznie do pieców hybrydowych i na pellet z wyświetlaczem dotykowym w wersji V2.29 i nowszych

Moduł FIRENET łączy piec z Internetem. Można połączyć się z piecem z dowolnego urządzenia z dostępem do Internetu (tablet, komputer, smartfon...). W ten sposób można sprawdzić stan pracy i różne informacje oraz zdalnie wprowadzać ustawienia.

Aby uzyskać więcej informacji, prosimy o kontakt ze swoim autoryzowanym sprzedawcą.

Sterowanie głosowe RIKA VOICE

tylko dla pieców kombinowanych i na pelety z wyświetlaczem dotykowym od wersji V2.26 w połączeniu z modułem RIKA Firenet i Amazon Alexa

Dzięki funkcji RIKA VOICE możesz łatwo sterować piecem RIKA za pomocą poleceń głosowych. Włączanie lub wyłączanie, zmiana trybów pracy albo ustawianie żądanej mocy grzewczej lub temperatury w pomieszczeniu: wystarczy jedno krótkie zdanie!

Więcej informacji można znaleźć na stronie **www.rika.pl** lub u lokalnego sprzedawcy.

6. PALIWA

Ilość paliwa – drewno kominkowe/pellet

	Obciążenie znamionowe	Częściowe obciążenie
Zakład produkcji drewna kominkowego	2,8 kg	1,4 kg
Ogrzewanie peletowe	~2,2 kg/h*	~0,7 kg/h*
Czas spalania przy pełnym zbiorniku na pelety	~14 h*	~53 h*

* Wartości praktyczne; mogą się różnić w zależności od jakości peletów.

Uwaga
Zużycie pelletu zależy od ich wielkości. Im większe pellety, tym wolniejsze jest ich podawanie i odwrotnie.

Piec kominkowy przeznaczony do pracy okresowej (INT)

Państwa piec należy do typu INT, a zatem jest to palenisko o długim czasie spalania. Jest ono przeznaczone do pracy w krótkich odstępach czasu przez dowolny okres, poprzez kolejne uzupełnianie paliwa.

Uwaga
Jeśli piec jest ogrzewany w trybie ciągłym, powoduje to zwiększone zużycie, zwłaszcza elementów narażonych na obciążenia termiczne. Może to skrócić częstotliwość czyszczenia. Dlatego należy bezwzględnie przestrzegać wytycznych dotyczących czyszczenia i konserwacji!

PODSTAWOWE INFORMACJE O PALIWIE – PELLET

Czym jest pellet?

Pellet drzewny jest paliwem znormalizowanym. Każdy producent musi przestrzegać określonych wymogów, aby zapewnić bezproblemowe i energooszczędne ogrzewanie przy użyciu pelletów. Pellety wytwarza się z odpadów drzewnych pochodzących z tartaków i strugarni, a także z drewna łamanego z gospodarstw leśnych. Surowce te są rozdrabniane, suszone i prasowane bez użycia spoiw, w wyniku czego powstaje pellet.

Pellet ENplus A1
Ta norma delete both wyznacza standardy bezpieczeństwa na europejskim rynku pelletów. Numery identyfikacyjne zapewniają identyfikowalność pelletu. Co roku przeprowadzane są kontrole zakładów produkcyjnych i przebiegu procesu produkcji u producentów delete.

System zapewnienia jakości gwarantuje, że pellety rzeczywiście spełniają wymagania nowej normy, a tym samym zapewniają warunki niezbędne do bezawaryjnej pracy systemu grzewczego.

Specyfikacja peletów drzewnych zgodnie z normą ENplus – A1

Parametry	Jednostka	ENplus-A1
Średnica	mm	6 (±1)[2]
Długość	mm	3,15–40[3]
Gęstość nasypowa	kg/m³	≥ 600
Wartość opałowa	MJ/kg	≥ 16,5
Zawartość wody	Ma.-%	≤ 10
Frakcja drobna (< 3, 15 mm)	Ma.-%	≤ 1
Wytrzymałość mechaniczna	Ma.-%	≥ 97,5[4]
Zawartość popiołu	Ma.-%[1]	≤ 0,7
Temperatura mięknienia popiołu	(DT) °C	≥ 1200
Zawartość chloru	Ma.-% [1]	≤ 0,02
Zawartość siarki	Ma.-% [1]	≤ 0,03
Zawartość azotu	Ma.-% [1]	≤ 0,3
Zawartość miedzi	mg/kg [1]	≤ 10
Zawartość chromu	mg/kg [1]	≤ 10
Zawartość arsenu	mg/kg [1]	≤ 1
Zawartość kadmu	mg/kg [1]	≤ 0,5
Zawartość rtęci	mg/kg [1]	≤ 0,1
Zawartość ołowiu	mg/kg [1]	≤ 10
Zawartość niklu	mg/kg [1]	≤ 10
Zawartość cynku	mg/kg [1]	≤ 100

1) w stanie bezwodnym

2) Należy podać średnicę

3) maksymalnie 1% peletów może mieć długość większą niż 40 mm, maks. długość 45 mm

4) Podczas pomiarów za pomocą urządzenia Lignotester (kontrola wewnętrzna)

obowiązuje wartość graniczna ≥97 ,7% mas .-

Państwa piec jest dopuszczony do użytku wyłącznie do spalania peletów drzewnych o sprawdzonej jakości. Prosimy o zwrócenie się do sprzedawcy pieca delete z prośbą o dostarczenie certyfikowanego paliwa oraz listy producentów paliwa objętych nadzorem.

Uwaga
Należy spalać wyłącznie pellety certyfikowane zgodnie z normą ENplus – A1. Stosowanie peletów niskiej jakości lub niedozwolonych negatywnie wpływa na działanie pieca na pelety, a ponadto może skutkować utratą gwarancji oraz wygaśnięciem odpowiedzialności za produkt.

Uwaga
Temperatura i wydajność pieca mogą się różnić w zależności od jakości pelletu.

Uwaga
Wyświetlana ilość przetransportowana podczas zużycia pelletu (INFO – PARAMETRY – ŁĄCZNA ILOŚĆ PRZETRANSORTOWANA) może różnić się od rzeczywistej ilości ze względu na różną jakość i gęstość nasypową delete. Nie stanowi to podstawy do reklamacji.

Uwaga
Spalanie paliw stałych w postaci niepeletyzowanej (słoma, kukurydza, zrębki itp.) jest zabronione! Należy przestrzegać zakazu spalania odpadów! Nieprzestrzeganie tych przepisów powoduje unieważnienie wszelkich roszczeń gwarancyjnych i rękojmi oraz może zagrozić bezpieczeństwu urządzenia!

Uzupełnianie pelletu podczas pracy pieca

Uwaga
Podczas napełniania zbiornika należy zachować szczególną ostrożność! Nie wolno dopuścić do kontaktu worka z pelletem z rozgrzanym piecem. Pellet, który wysypał się poza zbiornik, należy natychmiast usunąć!

Aby zapobiec przypadkowemu wygaśnięciu płomienia wskutek braku paliwa, zaleca się utrzymywanie odpowiedniego poziomu pelletu w zbiorniku. Poziom paliwa należy regularnie kontrolować. Pokrywa zbiornika musi jednak być zawsze zamknięta, z wyjątkiem momentu napełniania.

W przypadku napełniania zbiornika podczas pracy (otwarcie pokrywy zbiornika) wentylator zostaje wyłączony, a podawanie peletów wstrzymane; praca zostanie wznowiona dopiero po zamknięciu pokrywy zbiornika (tylko w przypadku urządzeń wyposażonych w przełącznik magnetyczny).

Pojemność zbiornika na pellet: (patrz DANE TECHNICZNE)

Przechowywanie pelletu

Aby zapewnić bezproblemowe spalanie peletów drzewnych, konieczne jest przechowywanie paliwa w stanie suchym i wolnym od zanieczyszczeń.

Pelety, nawet w workach, nie powinny być przechowywane na wolnym powietrzu ani narażone na działanie czynników atmosferycznych. Wilgoć i zanieczyszczenia mogą powodować zatory w podajniku ślimakowym.

Uwaga
Uszkodzenia podajnika ślimakowego spowodowane zatorami nie są objęte gwarancją.

KRÓTKI PRZEWODNIK PO PALIWACH – DREWNO KOMINKOWE

Odpowiednie rodzaje i ilości paliwa

Piec jest przeznaczony przede wszystkim do spalania suchego drewna w polanach. Można w nim również spalać brykiet drzewny.

Uwaga
Piec kominkowy nie służy do spalania odpadów! Spalanie wszelkiego rodzaju odpadów, w szczególności tworzyw sztucznych, impregnowanych materiałów drewnopochodnych (np. płyt wiórowych), węgla kamiennego lub tekstyliów, powoduje uszkodzenia pieca kominkowego i komina oraz jest zabronione na mocy ustawy o ochronie przed emisjami. UTRATA GWARANCJI!

Uwaga
ILOŚĆ PALIWA
Oznacza to, że na istniejącą warstwę żaru można dokładać tylko jedną warstwę drewna.
Należy pamiętać, że dodanie zbyt dużej ilości paliwa może spowodować wytwarzanie większej ilości ciepła, niż przewidziano w konstrukcji pieca, i doprowadzić do jego przegrzania oraz uszkodzenia.

Jednym z objawów przegrzania jest pojawienie się na szybie drzwiczek paleniska szarego, trwałego zmętnienia, którego nie można usunąć podczas czyszczenia.

Gatunki drewna

Drewno różnych gatunków drzew ma różną wartość opałową. Szczególnie dobrze nadają się drewno liściaste. Spala się ono spokojnym płomieniem i tworzy długotrwałe żar. Drewno iglaste jest bogate w żywicę, spala się szybciej, podobnie jak wszystkie gatunki drewna miękkiego, i ma tendencję do rozpryskiwania iskier.

Gatunek drewna	Wartość opałowa kWh/m³	Wartość opałowa kWh/kg
Klon	1900	4,1
Brzoza	1900	4,3
Buk	2100	4,2
Dąb	2100	4,2
Olcha	1500	4,1
Jesion	2100	4,2
Świerk	1700	4,4
Modrzew	1700	4,4
Topola	1200	4,1
Robinia	2100	4,1
Jodła	1400	4,5
Wiąz	1900	4,1
Osika	1400	4,1

Regulacja mocy

Regulacja mocy pieca kominkowego odbywa się ręcznie lub za pomocą elektronicznego systemu sterowania Rikatronic. Należy jednak pamiętać, że moc pieca kominkowego zależy od ciągu kominowego oraz ilości dodanego drewna.

Czyste spalanie

1. Drewno opałowe musi być suche i nieimpregnowane.

- Wartość orientacyjna: wilgotność względna drewna w zakresie od 14% do 18%.
- Drewno przechowywane przez 2–3 lata w suchym i dobrze wentylowanym miejscu.

2. Odpowiednia ilość i rozmiar drewna opałowego

- Zbyt duża ilość drewna opałowego powoduje przegrzanie. W rezultacie materiały, z których wykonany jest piec, są nadmiernie obciążane, a piec osiąga złe wyniki emisji spalin.
- Zbyt mała ilość drewna opałowego lub zbyt duże polana powodują, że piec nie osiąga optymalnej temperatury pracy. Również w tym przypadku parametry spalin są niekorzystne.
- Aby sprawdzić właściwą ilość drewna opałowego, zobacz sekcję „ILOŚĆ PALIWA”

7. MONTAŻ/DEMONTAŻ KAMIENIA

Uwaga
Wszelkie czynności przy piecu należy wykonywać wyłącznie po wyjęciu wtyczki z gniazdka i całkowitym ostygnięciu pieca.

Uwaga
Podczas montażu i demontażu należy uważać, aby żadne przedmioty, np. śruby, nie dostały się do zbiornika na pellet. Mogą one zablokować ślimak transportowy i spowodować uszkodzenie pieca.

Uwaga
Podczas wszelkich prac montażowych i demontażowych należy zwracać szczególną uwagę na palce oraz wszystkie elementy obudowy i elementy montażowe pieca. Należy używać miękkich podkładek, aby nie uszkodzić wyposażenia pomieszczenia ani elementów obudowy pieca.

Demontaż kamienia

Otwórz pokrywę zbiornika do oporu – w tej pozycji pozostanie otwarta. Otwórz drzwiczki komory spalania.

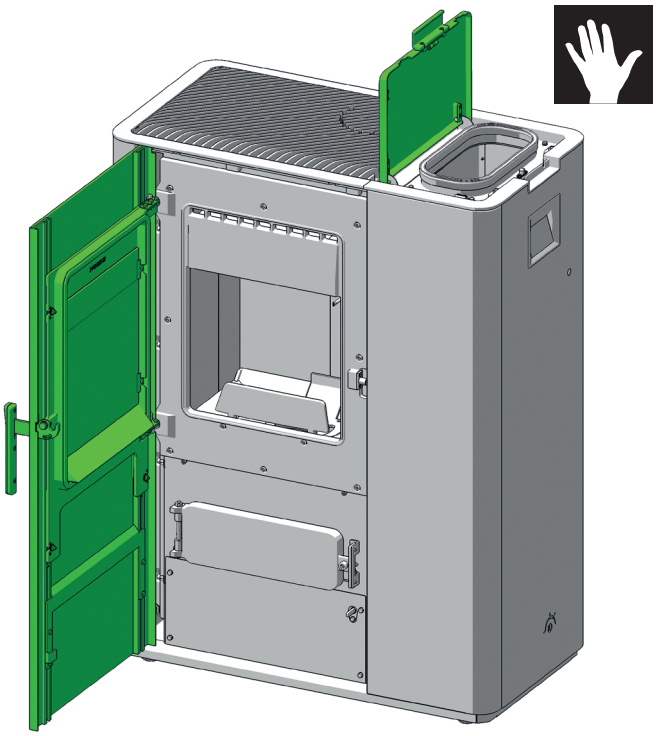

Odkręć śrubę sześciokątną i wyjmij podkładkę.

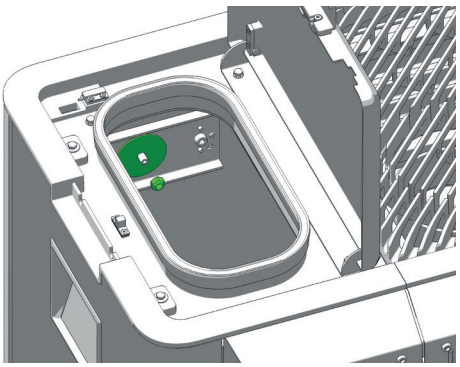

Przechyl kamień lekko do przodu i wyjmij go z mocowania w podłożu. Uważaj przy tym na krawędzie kamienia, aby go nie uszkodzić. Połóż kamień na odpowiedniej, miękkiej podkładce.

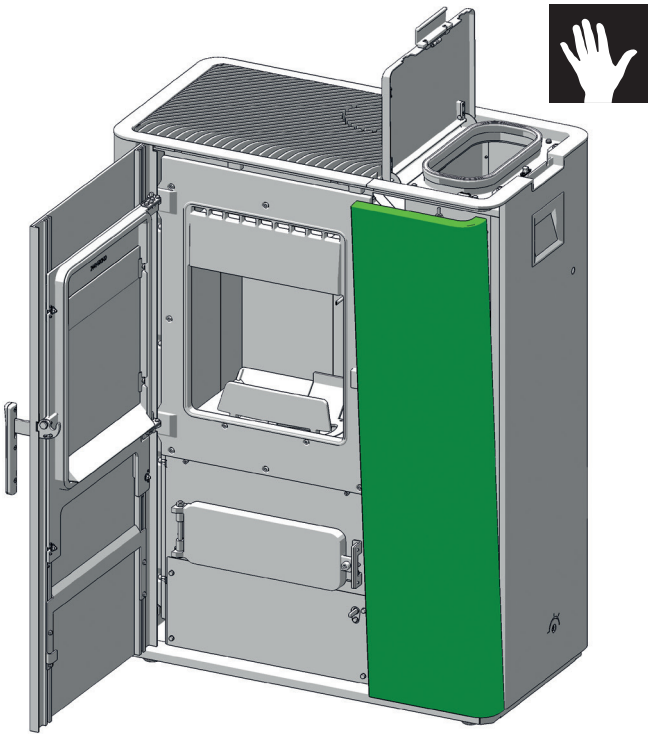

Zmontuj zdemontowane części ponownie, postępując w odwrotnej kolejności.

8. OPCJA MONTAŻU RIKA MULTIAIR

Zakres dostawy E17011

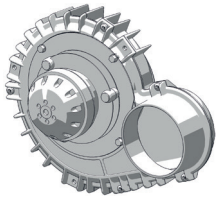

B17527 Wentylator konwekcyjny całkowicie



3 szt. N112040 Duo Taptite



4 szt. opasek kablowych N103657

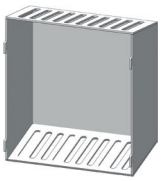

L04104 Osłona silnika

Ogólne wskazówki

- Ilość powietrza konwekcyjnego i jego temperatura dla każdego wentylatora są dostosowane do ogrzewania jednego dodatkowego pomieszczenia.
- Maksymalna temperatura powietrza konwekcyjnego na wylocie urządzenia wynosi 180 °C.
- Przewód powietrza konwekcyjnego powinien być jak najkrótszy.
- Liczbę załamań przewodu należy ograniczyć do minimum.

Uwaga
Podczas podłączania przewodu powietrza konwekcyjnego należy bezwzględnie przestrzegać krajowych i regionalnych przepisów budowlanych oraz przepisów przeciwpożarowych. Instalacja i montaż mogą być wykonywane wyłącznie przez autoryzowaną firmę specjalistyczną.

Uwaga
Wszelkie czynności przy urządzeniu należy wykonywać wyłącznie po odłączeniu wtyczki od gniazda elektrycznego i całkowitym ostygnięciu pieca.

Uwaga
Podczas montażu/demontażu nie należy upuszczać żadnych przedmiotów (śrub itp.) do zbiornika na pellet – mogą one zablokować podajnik ślimakowy i spowodować uszkodzenie pieca.

Uwaga
Podczas wszelkich prac montażowych i demontażowych należy zwracać szczególną uwagę na palce oraz wszystkie elementy obudowy i elementy montażowe pieca. Należy używać miękkich podkładek, aby nie uszkodzić wyposażenia pomieszczenia ani elementów obudowy pieca.

Montaż wentylatora konwekcyjnego

Odkręć 3 śruby sześciokątne na tylnej ściance. Tylna ścianka odchyla się do tyłu. Odłącz kabel uziemiający. Następnie można ją p do góry.

#25

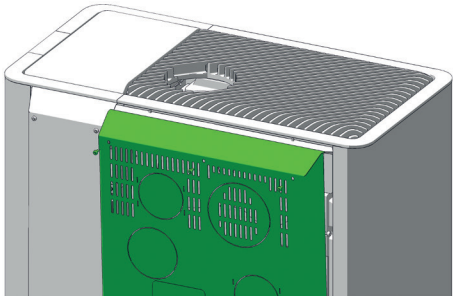

W zależności od wybranego wariantu, należy usunąć dwa górne zaślepienia w przypadku instalacji jednego wentylatora lub dodatkowo dwa dolne zaślepienia w przypadku instalacji dwóch wentylatorów.

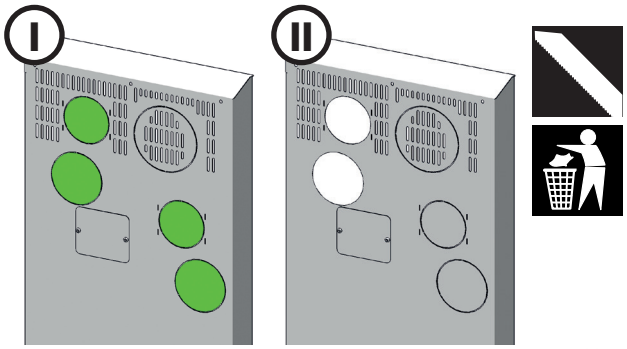

Uwaga
W przypadku montażu drugiego wiatru konwekcyjnego należy wykonać kolejne kroki w ten sam sposób.

Odkręć 3 śruby sześciokątne i zdejmij osłonę blaszaną.

#8

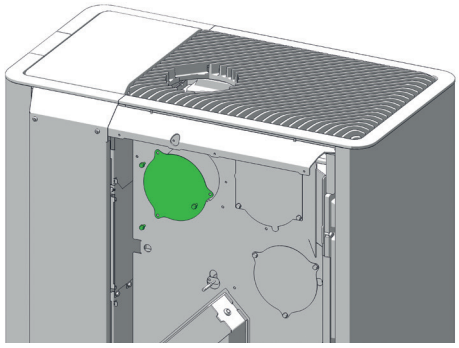

Przymocuj wentylator MULTIAIR B17527 za pomocą 3 śrub sześciokątnych Duo Taptite N112040.

#10

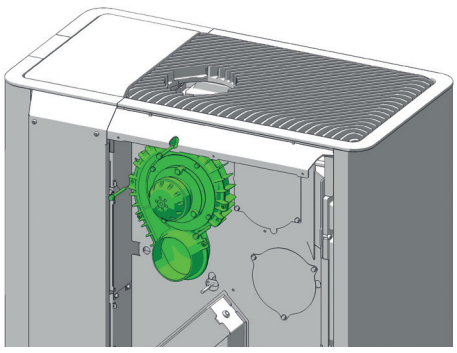

Przewód elektryczny wentylatora MULTIAIR należy poprowadzić pionowo w dół, a następnie wzdłuż podstawy pieca do przewidzianych punktów podłączenia.

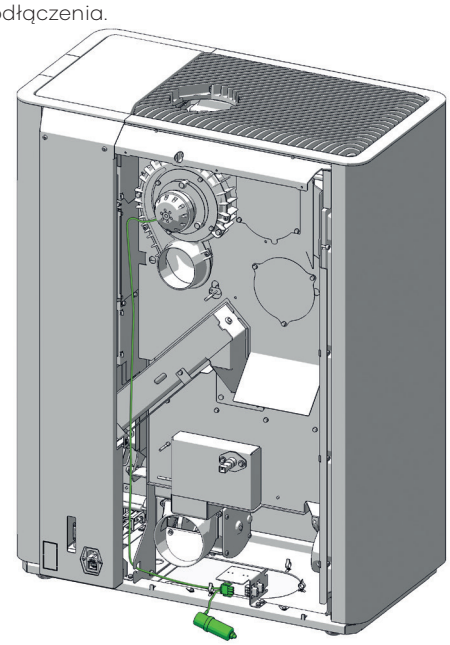

Następnie należy zamocować przewód dmuchawy MULTIAIR za pomocą dołączonych opasek zaciskowych.

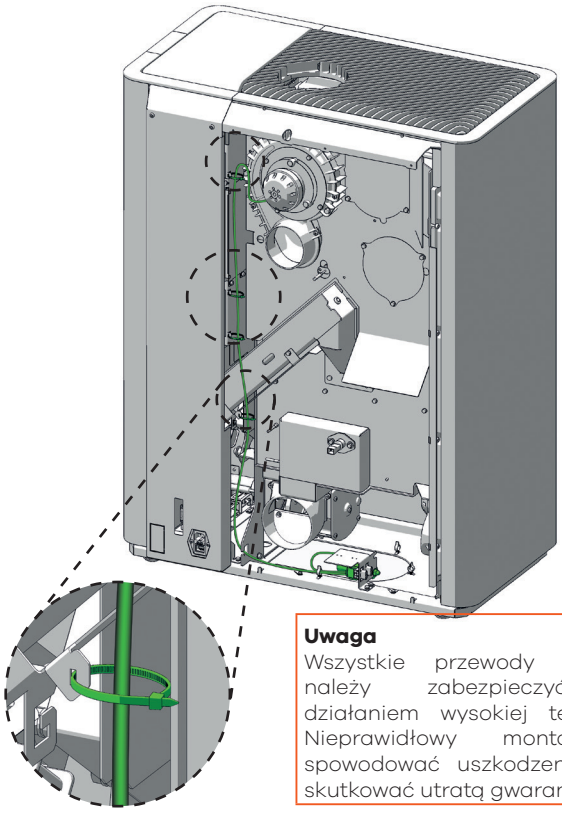

Uwaga
Wszystkie przewody elektryczne należy zabezpieczyć przed działaniem wysokiej temperatury. Nieprawidłowy montaż może spowodować uszkodzenie pieca i skutkować utratą gwarancji.

Zamocuj kondensator w przeznaczonym do tego wolnym gnieździe. Tarcza zębata musi znajdować się między blachą mocującą a nakrętką sześciokątną.

Należy dokręcić nakrętkę sześciokątną aż do końca pręta gwintowanego. Punkty mocowania mają otwory w kształcie dziurki od klucza.

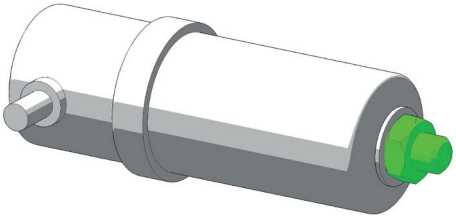

#13

Obok znajdują się trzybiegunowe wtyczki **M3** dla górnego **wentylatora MULTIAIR 1** oraz **M4** dla dolnego **wentylatora MULTIAIR 2**. Podłącz odpowiedni kabel i ponownie poprowadź wszystkie kable oraz wtyczki.

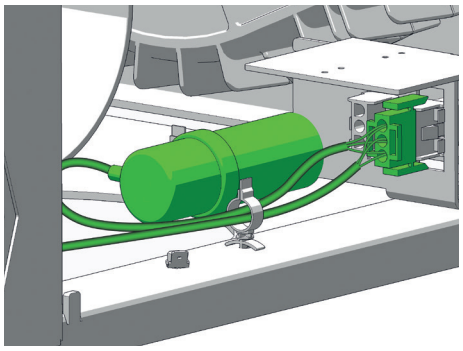

Załóż osłonę silnika L04104 na silnik wentylatora MULTIAIR i zamocuj ją za pomocą wcześniej odkręconych śrub mocujących.

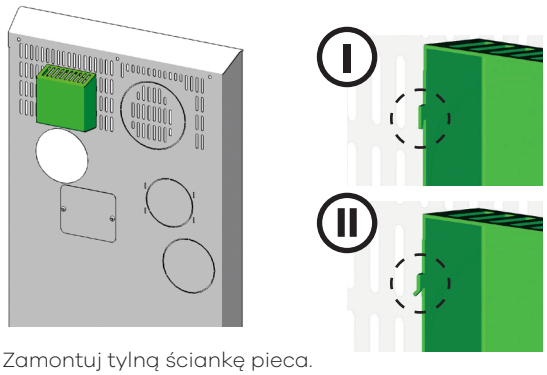

Zamontuj tylną ściankę pieca.

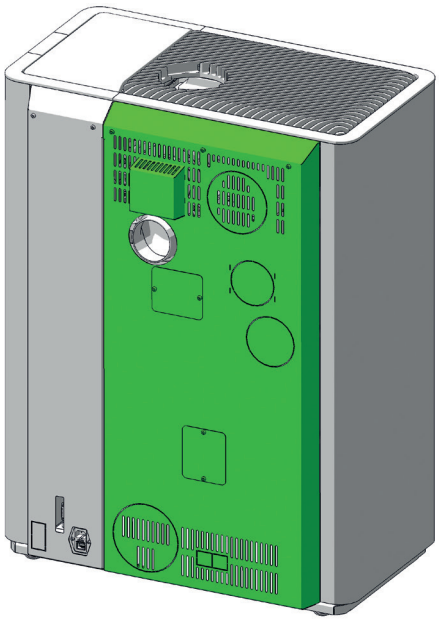

#25

Uwaga
Ze względów bezpieczeństwa nie wolno użytkować urządzenia bez osłony silnika lub bez podłączonych przewodów konwekcyjnych. Nieprzestrzeganie tego wymogu powoduje utratę gwarancji; producent nie ponosi odpowiedzialności za powstałe szkody.

Kontrola działania i regulacja

Przywróć zasilanie. Wybierz w **menu głównym** opcję Ustawienia/ Menu **serwisowe** i przeprowadź **test przekaźnika**, aby sprawdzić jego działanie.

W **menu głównym „Ustawienia"** przejdź do menu **„Wentylator MultiAir".** Włącz opcję **„MultiAir 1"** na **ON**, co umożliwi wybór poziomu i regulacji wentylatora.

Stopień wentylatora
Ilość powietrza konwekcyjnego można regulować w zakresie od trybu AUTO (automatyczne dostosowanie w zależności od mocy grzewczej, ustawienie fabryczne) poprzez poziom 1 (min.) do poziomu 5 (maks.).

Regulacja wentylatora
Moc wentylatora dla wybranych stopni wentylacji (AUTO, stopień 1 – stopień 5) można dodatkowo regulować w zakresie +/- 30%.

9. INSTRUKCJA DOTYCZĄCA PROTOKOŁU URUCHOMIENIA

Instrukcja obsługi

Jest to jedna z najważniejszych kwestii związanych z uruchomieniem urządzenia. Upoważniony technik serwisowy musi jasno przekazać operatorowi następujące informacje:

Funkcje kuchenki

- Opis procesów zachodzących w piecu podczas rozpalania, normalnej pracy, czyszczenia itp.

Sterowanie

- Uzupełnianie pojemnika na pelety
- Funkcje i ustawienia
- Opcje / Akcesoria
- Programowanie czasów ogrzewania

Instrukcja obsługi

- Przekazanie i odniesienie do treści poniższych punktów

Warunki gwarancji

- Różnica między gwarancją (ustawową) a rękojmią (dobrowolną)
- Warunki gwarancji
- Określenie części zużywających się
- Informacje dotyczące jakości stosowanych granulek oraz skutków ich niskiej jakości

Wskazówki dotyczące czyszczenia

- Aby zapewnić prawidłowe działanie ogrzewania, konieczne jest regularne czyszczenie
- Szufladę na popiół należy regularnie opróżniać
- Rury spalinowe należy czyścić raz lub dwa razy w sezonie grzewczym, w zależności od typu pieca; najlepiej zlecić to specjalistycznej firmie

Uwaga
Zalecamy, aby co najmniej raz w roku zlecić wykonanie wszystkich czynności konserwacyjnych u autoryzowanego sprzedawcy RIKA.

Spalanie

- Wszystkie drzwi muszą być szczelnie zamknięte, aby zapobiec przedostawaniu się powietrza z zewnątrz

Symbol image

RIKA®

COMMISSIONING REPORT

for RIKA pellet and combi stoves.

Installation address

Surname, forename
Street, number
Post-code, city
E-mail, phone

RIKA retailer

Retailer stamp

Device data

Device type
Serial number
Cladding undamaged? ☐ YES ☐ NO
Software version
Display version
Year of production

Electrical peripherals

Connection socket grounded ☐
GSM modem ☐ Function checked ☐
Room thermostat ☐ Model
Phone provider
FIRENET ☐ Model

Inspection of system and safety components

Smooth operation of flues gas flap checked (combi stove) ☐
Smooth operation of backfire safety flap checked (combi stove) ☐
Differential pressure sensor (building) ☐ YES ☐ NO
Fire alarm in place? ☐ YES ☐ NO
Fire-proof floor covering in place? ☐ YES ☐ NO
Other

Installation

Proper installation according to installation and user manuals ☐ YES ☐ NO
Comments
Room height
Room ventilation ☐ YES ☐ NO
Exhaust hood (outdoor connection) ☐ YES ☐ NO
WC extraction ☐ YES ☐ NO

ATTENTION:

10. DZIAŁANIE

Klapa przeciwpożarowa i klapa spalinowa

Po podłączeniu pieca hybrydowego do zasilania pojawi się następujący komunikat.



Włóż dołączony klucz nasadowy do przeznaczonego do tego gniazda, tak jak pokazano na rysunku.

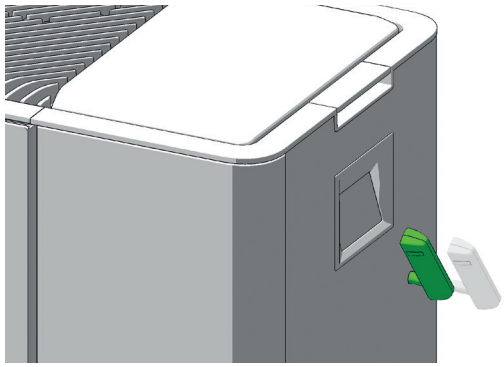

Obróć klucz nasadowy zgodnie z ruchem wskazówek zegara, aż klapa spalinowa zostanie zamknięta.

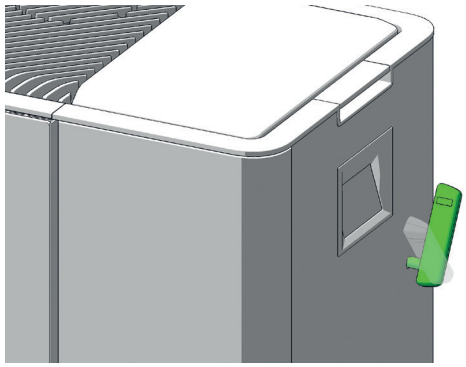

Piec jest gotowy do pracy.

Funkcja ułatwiająca dokładanie drewna

Aby ograniczyć wydostawanie się spalin podczas dokładania opału, Państwa piec hybrydowy, oprócz standardowych funkcji, posiada dodatkową funkcję dokładania opału.



Wyświetlanie dodatkowych funkcji	Ukryj dodatkowe funkcje
Otwarcie klapy spalinowej	

Otwórz klapę spalinową i odczekaj około 3 sekund przed otwarciem drzwiczek komory spalania w celu dołożenia drewna.

Zamknij drzwiczki paleniska i obracaj klucz nasadowy zgodnie z ruchem wskazówek zegara, aż klapa spalinowa ponownie się zamknie.

Uwaga
Jeśli klapa spalinowa jest otwarta, wyświetla się ostrzeżenie. Znika ono po zamknięciu klapy spalinowej.

Uwaga
Przy otwartej klapie spalinowej praca na pellecie nie jest możliwa.

Uwaga
Aby kontynuować obsługę urządzenia, należy zapoznać się z instrukcją obsługi wyświetlacza dotykowego dołączoną do zestawu.

11. ROZSZERZONE TRYBY PRACY – PELLET / DREWNO KOMINKOWE

(tylko piece hybrydowe)

Państwa piec hybrydowy jest wyposażony w funkcję automatycznego rozpoznawania paliwa oraz regulację spalania. Przełączanie między trybem pracy na pelletach, a trybem na drewnie kominkowym jest możliwe w dowolnym momencie.

Uwaga
Należy stosować wyłącznie ilości paliwa podane w instrukcji obsługi danego pieca.

Uwaga
Przez cały czas trwania trybu opalania drewnem funkcje czasu ogrzewania, temperatury w pomieszczeniu i ochrony przed zamarzaniem, a także sygnał zewnętrzny są wyłączone. Wymienione funkcje zostaną ponownie włączone dopiero **po** zakończeniu trybu opalania drewnem.

Prawidłowe rozpalanie

Uwaga
Nie należy używać łatwopalnych płynów do rozpalania ognia!

Otwórz drzwiczki paleniska i połóż po 2 małe kawałki drewna po lewej i prawej stronie, wzdłuż dna paleniska.

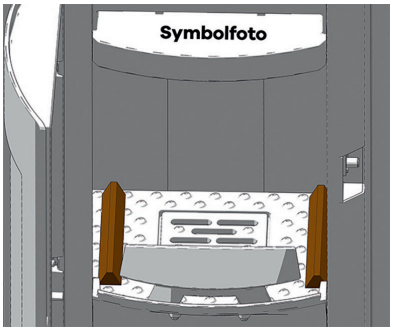

Na tej drewnianej podkładce ułóż 2–3 polana w poprzek.

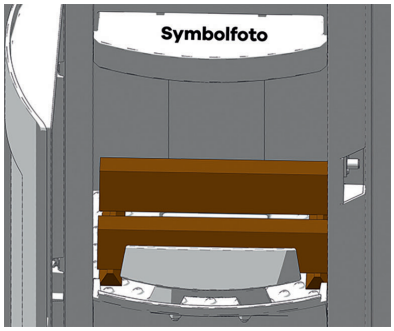

Na polanach ułóż teraz na krzyż kolejne kawałki drewna i umieść na nich 2–4 paski ekologicznej podpałki RIKA. W razie potrzeby pod kawałkami drewna można również umieścić nieco niepowlekanego papieru.

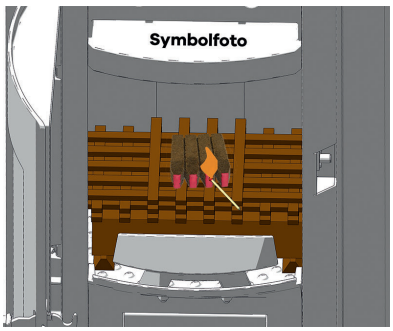

Teraz należy zapalić ekologiczną podpałkę RIKA i zamknąć drzwiczki paleniska.

Uwaga
Należy zadbać o to, by palenisko było puste, ponieważ po zamknięciu drzwiczek paleniska ruszt przechylny wykonuje ruch przechylania.

Uwaga
Komorę spalania można wypełnić do wysokości maksymalnie 15 cm.

Wskazówka
Pod numerem E15834 można nabyć podpałki u autoryzowanego sprzedawcy pieców RIKA.

Automatyczne spalanie drewna kominkowego

Automatyczna regulacja spalania dzieli się na następujące stany pracy:

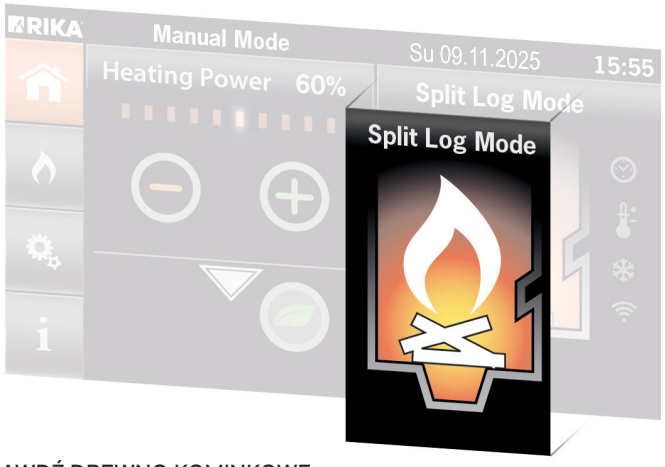

SPRAWDŹ DREWNO KOMINKOWE
Piec sprawdza, czy włożono do niego polana.

OGRZEWANIE DREWNEM / TRYB ECO
Państwa piec zapewnia optymalne spalanie drewna kominkowego.

CZAS DOŁOŻYĆ DREWNO
Piec sygnalizuje, kiedy należy dorzucić drewno.

BRAK MOŻLIWOŚCI DOŁOŻENIA
Piec sygnalizuje, że nie można już zagwarantować zapłonu dodanych polan.

Tryb ECO

Aby zmniejszyć zużycie paliwa (przy obciążeniu częściowym), należy włączyć **tryb ECO**. Po zamknięciu drzwiczek paleniska można przejść do **trybu ECO** w sekcji funkcji rozszerzonych – stan pracy **„KONTROLA POLAN”** zmienia się na **tryb ECO**.

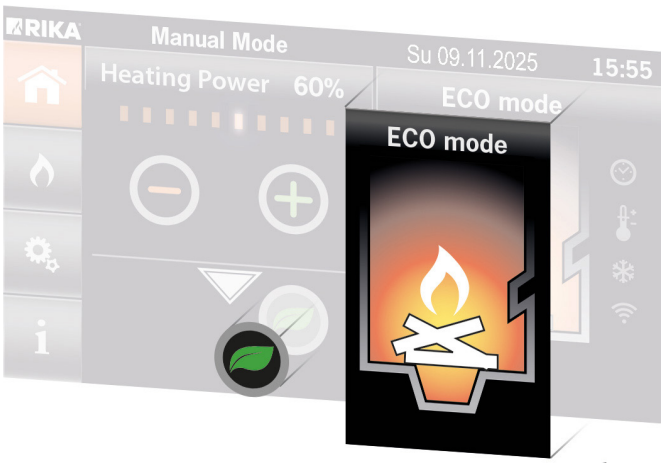

Uwaga
Tryb ECO jest dostępny dopiero po pierwszym rozpaleniu!

Praca w trybie hybrydowym

Automatyczne rozpalanie polan podczas uruchamiania pieca lub automatyczne wykrywanie polan podczas pracy.

Automatyczne rozpalanie polan drewna podczas uruchamiania pieca

Przy pierwszym załadunku drewna należy umieścić 2 polana w komorze spalania. Należy upewnić się, że co najmniej jedno z tych polan znajduje się nad zagłębieniem paleniskowym, aby ułatwić rozpalanie. Należy zamknąć drzwiczki komory spalania.

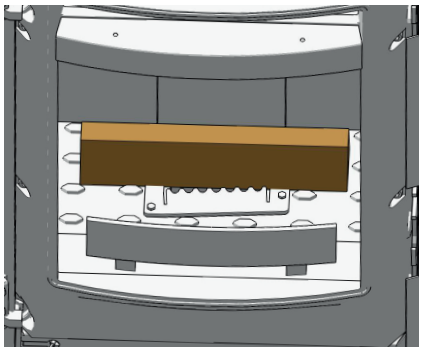

Włącz piec. Po pomyślnym zakończeniu procesu zapłonu stan pracy **„IGNITION"** zmienia się na **„LOG CHECK"**, a po pomyślnym wykryciu polan – na **„LOG OPERATION"**.

Uwaga
Jeśli nie zostaną dodane kolejne polana, piec na pellet ponownie uruchomi się automatycznie, ponieważ piec hybrydowy jest nadal włączony.

Automatyczne wykrywanie polan podczas pracy

Otwórz drzwiczki paleniska i włóż do komory spalania 2 polana. Upewnij się, że co najmniej jedno polano znajduje się nad zagłębieniem paleniska, aby ułatwić rozpalanie.

Zamknij drzwiczki paleniska. Tryb pracy zmienia się z **TRYBU STANDARDOWEGO** na **TRYB SPRAWDZANIA DREWNA KOMINKOWEGO**, a po pomyślnym rozpoznaniu drewna kominkowego – na **TRYB PRACY Z DREWNEM KOMINKOWYM**.

Uwaga
Jeśli nie zostaną dodane kolejne polana, piec na pelety ponownie uruchomi się automatycznie, ponieważ piec kombinowany jest nadal włączony.

Jeśli wyłączysz piec podczas spalania polan, po wypaleniu się drewna stan pracy zmieni się na **PIEC WYŁĄCZONY**.

Funkcja uzupełniania

Aby ograniczyć wydostawanie się spalin podczas dokładania opału, Państwa piec hybrydowy, oprócz standardowych funkcji, posiada dodatkową funkcję dokładania opału.

Wyświetlanie dodatkowych funkcji	Ukryj dodatkowe funkcje
Otwarcie klapy spalinowej	

Należy otworzyć klapę spalinową i odczekać około 3 sekundy przed otwarciem drzwiczek paleniska w celu dodania drewna.

Zamknij drzwiczki paleniska i obracaj klucz nasadowy zgodnie z ruchem wskazówek zegara, aż klapa spalinowa ponownie się zamknie.

Uwaga
Jeśli klapa spalinowa jest otwarta, wyświetla się ostrzeżenie. Znika ono po zamknięciu klapy spalinowej.

Uwaga
Przy otwartej klapie spalinowej praca na pelletach nie jest możliwa.

Praca na drewnie kominkowym w przypadku awarii zasilania

Uwaga
Aby korzystać z pieca bez zasilania, należy odłączyć go od sieci elektrycznej! Wyciągnij wtyczkę z gniazdka.

Uwaga
Postępowanie inne niż opisane poniżej może spowodować uszkodzenie elementów i nieuchronnie prowadzi do utraty gwarancji.

Włóż dołączony klucz nasadowy do przeznaczonego do tego gniazda, tak jak pokazano na rysunku.

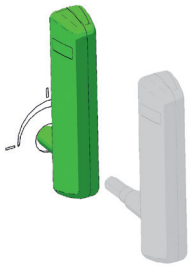

Obracaj klucz nasadowy zgodnie z ruchem wskazówek zegara, aż poczujesz lekki opór.

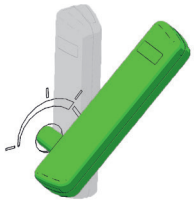

Wyjmij klucz nasadowy z otworu i włóż go ponownie, trzymając w pozycji poziomej.

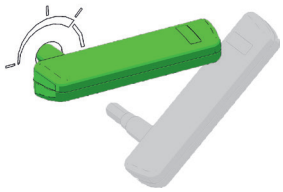

Obróć klucz nasadowy w kierunku przeciwnym do ruchu wskazówek zegara, aż zrówna się z oznaczeniem na bocznej osłonie (ok. 45°). Urządzenie znajduje się teraz w pozycji rozgrzewania.



Po pomyślnym zakończeniu fazy rozpalania należy stopniowo obracać klucz nasadowy w kierunku przeciwnym do ruchu wskazówek zegara, aby ręcznie zmniejszyć dopływ powietrza do spalania i w ten sposób regulować proces spalania.

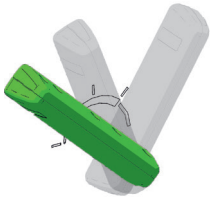

W przypadku każdego kolejnego wsadu drewna klucz nasadowy należy ponownie ustawić w pozycji rozpalania, a regulacja dopływu powietrza do spalania odbywa się zgodnie z powyższym opisem.

Uwaga
Należy zawsze upewnić się, że piec ma wystarczający dopływ powietrza do spalania. Komorę spalania należy czyścić ręcznie.

12. KONSERWACJA I CZYSZCZENIE

Częstotliwość czyszczenia pieca na pelety oraz terminy konserwacji zależą od sposobu instalacji, trybu ogrzewania oraz stosowanego paliwa. Podwyższona wilgotność, a także duża ilość popiołu, kurzu i wiórów mogą powodować konieczność dwukrotnie częstszego przeprowadzania czynności konserwacyjnych. Należy stosować wyłącznie sprawdzony i zalecany pellet drzewny

Uwaga
W popiele mogą kryć się żarzące się pozostałości paliwa – należy je umieszczać wyłącznie w metalowych pojemnikach! Po ostygnięciu należy je wyrzucić do odpadów resztkowych, zgodnie z lokalnymi zasadami segregacji odpadów!

Uwaga
Zalecamy, aby co najmniej raz w roku wszystkie prace konserwacyjne zlecać wyspecjalizowanej firmie.

Czyszczenie paleniska

co najmniej raz w tygodniu

Pomimo automatycznego opróżniania popiołu przed rozpoczęciem lub w trakcie pracy grzewczej należy regularnie usuwać popiół i spieki z komory spalania, wnęki spalania oraz rusztu przechylnego. Należy skorzystać z funkcji czyszczenia, aby ustawić ruszt przechylny w pozycji pionowej.



Usuń spieki za pomocą dołączonej szczotki i zamieść pozostałości po spalaniu do szuflady na popiół. Odkurz komorę spalania za pomocą specjalnego odkurzacza.

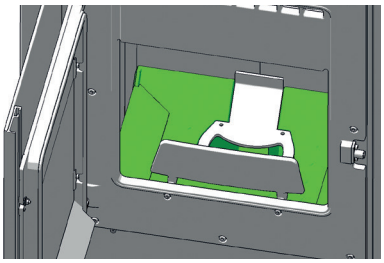

Podczas czyszczenia za pomocą szczotki należy uważać, aby nie uszkodzić układu zapłonowego. Należy odkurzyć rurę zapłonową za pomocą odkurzacza.

Uwaga
Należy regularnie czyścić palenisko. Czyszczenie należy jednak przeprowadzać wyłącznie wtedy, gdy palenisko jest zimne, a żar całkowicie wygasł!

Uwaga
Aby zapobiec nadmiernemu gromadzeniu się osadów, zaleca się regularną pracę pieca z wyższą mocą grzewczą lub, jeśli urządzenie jest do tego przystosowane, spalanie drewna kominkowego w trybie hybrydowym.

Kontrola czujnika drzwiczek

(Tylko w modelach wyposażonych w system Rikatronic)

Należy regularnie sprawdzać działanie wyłącznika kontaktowego drzwi.

Należy kilkakrotnie nacisnąć ręcznie czujnik drzwiowy, aby zapobiec jego zablokowaniu.

Czyszczenie czujnika temperatury płomienia

W regularnych odstępach czasu należy usuwać osady popiołu z czujnika temperatury płomienia. W tym celu należy użyć czystej, miękkiej ściereczki lub ręcznika papierowego.

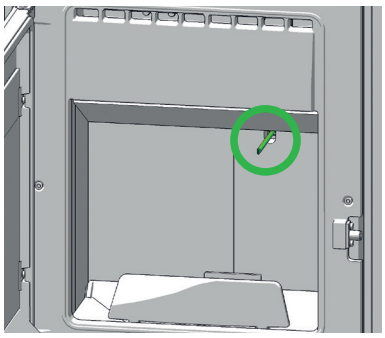

Opróżnianie szuflady na popiół

Należy regularnie opróżniać szufladę na popiół. Szufladę można łatwo wysunąć do przodu przy otwartych drzwiczkach paleniska.

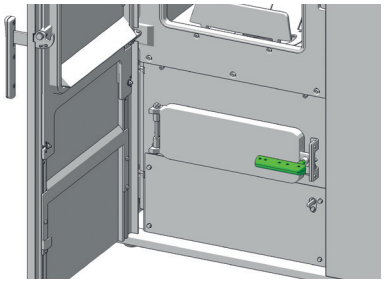

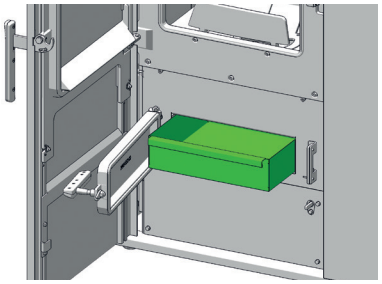

Czyszczenie szyby w drzwiach

W zależności od potrzeb

W przypadku paliw stałych, a zwłaszcza bardzo drobnego popiołu z pelletów drzewnych, na szybie osadza się nalot, który w zależności od jakości pelletów może być jasny lub ciemny (szczególnie podczas pracy pieca z niską mocą grzewczą). Szybę drzwiczek paleniska najlepiej wyczyścić wilgotną szmatką. Uporczywe zabrudzenia można usunąć za pomocą specjalnego środka czyszczącego (bez żrących kwasów i rozpuszczalników – stanowią one zagrożenie dla powierzchni szkła!), który jest dostępny u autoryzowanego sprzedawcy pieców.

Czyszczenie powierzchni lakierowanych

W zależności od potrzeb

13. UTRZYMANIE CZYSTOŚCI

W zależności od zużycia spalonego pelletu na wyświetlaczu pojawia się w regularnych odstępach czasu komunikat z prośbą o wyczyszczenie pieca. Komunikat można potwierdzić na wyświetlaczu dotykowym i kontynuować pracę. Czyszczenie należy przeprowadzić przy najbliższej okazji.

Następnie należy zresetować licznik w menu **„USTAWIENIA”,** podmenu **„RESETY”,** zgodnie z instrukcją obsługi EKRANU DOTYKOWEGO.

Wskazówka
Dopóki nie zresetujesz wartości przepływu w sekcji USTAWIENIA – RESETOWANIE, komunikat ten będzie pojawiał się w regularnych odstępach czasu.

Uwaga
Czynności serwisowe i konserwacyjne należy wykonywać wyłącznie po wyjęciu wtyczki z gniazdka i całkowitym ostygnięciu pieca!

Otwory wylotowe powietrza konwekcyjnego

Należy regularnie usuwać osady kurzu z otworów wentylacyjnych.

Przed rozpoczęciem nowego sezonu grzewczego należy dokładnie wyczyścić piec, aby uniknąć nadmiernego uciążliwego zapachu.

Uwaga
W żadnym wypadku nie należy zasłaniać otworów konwekcyjnych pieca kominkowego, aby zapobiec przegrzaniu wbudowanych elementów!

Czyszczenie przewodów spalinowych

Kanały spalinowe znajdują się obok komory spalania.

Otwórz drzwiczki paleniska i podnieś pokrywę konwekcyjną, unosząc ją prosto do góry.

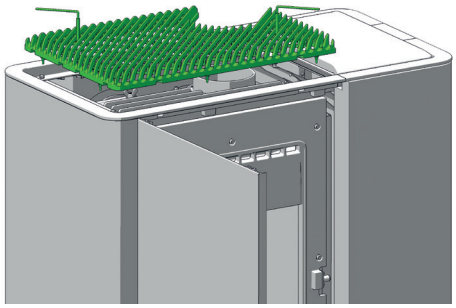

Odkręć śruby sześciokątne i zdejmij osłonę boczną.

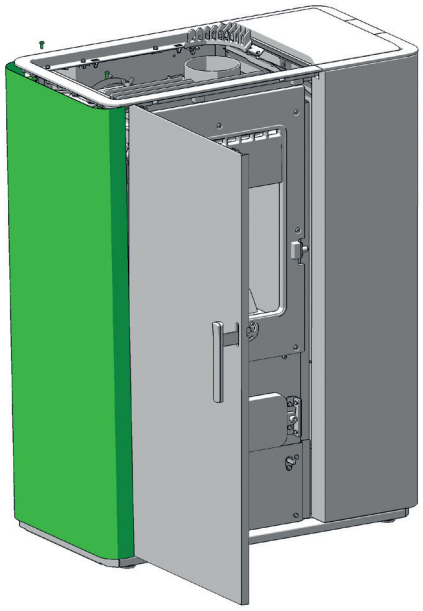

Zdejmij dwie górne pokrywy czyszczące.

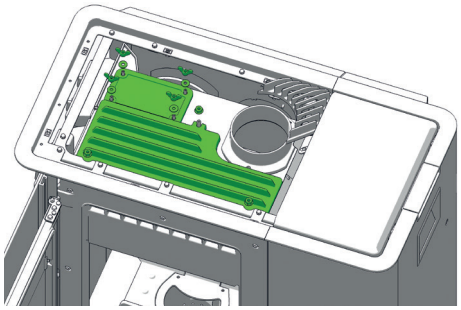

Zdejmij górne płyty odchylające.

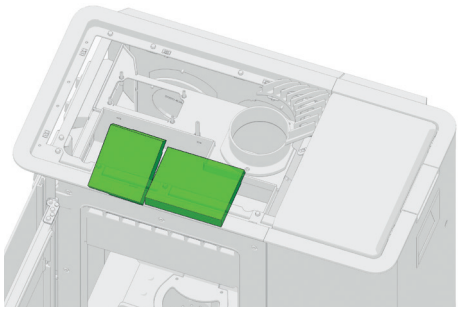

Zdemontuj górne płyty kierujące przepływem spalin Należy odkurzyć pozostałości po spalaniu w obszarze odchylającym.

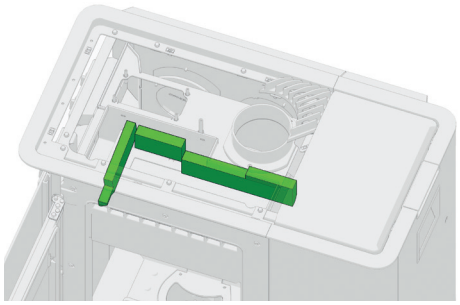

Wyjmij pozostałe płyty kierujące przepływem spalin oraz wykładzinę komory spalania. Następnie usuń odkurzaczem nagromadzone w niej pozostałości po spalaniu.

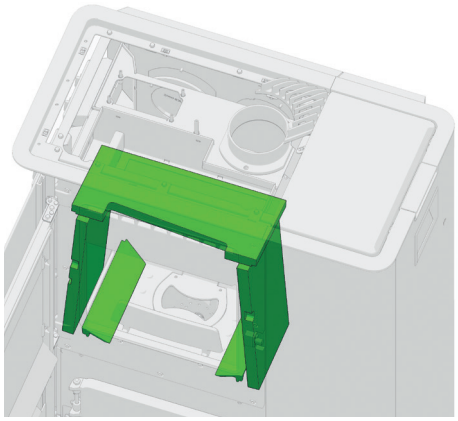

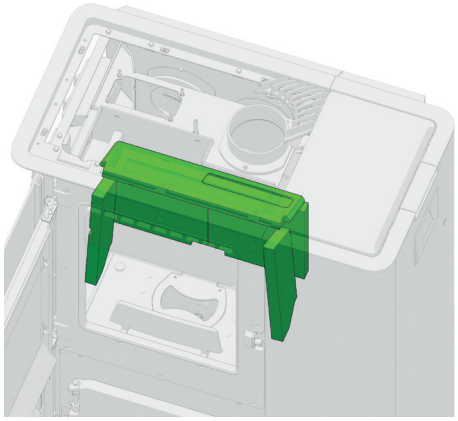

Wyczyść boczne przewody spalinowe i kanały spalinowe za pomocą dołączonej szczotki.

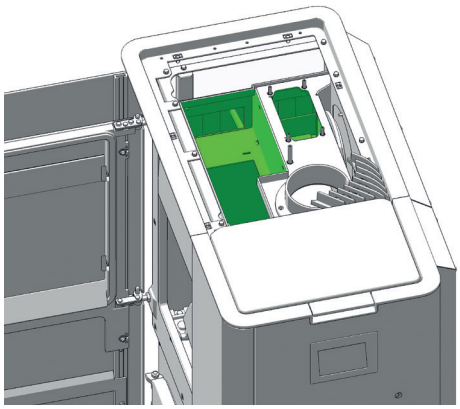

Zdejmij dolne pokrywy czyszczące.

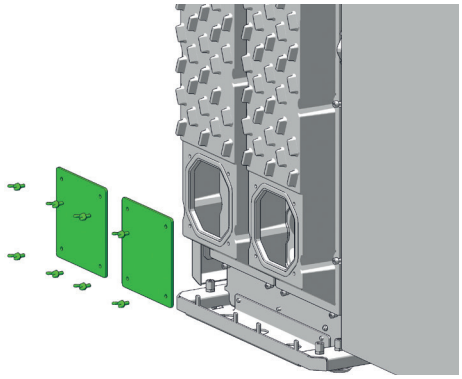

Wyssać pozostałości po spalaniu z kanałów spalinowych oraz z obudowy dmuchawy spalinowej.

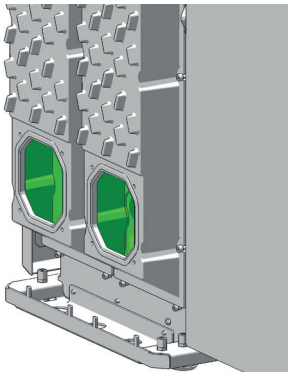

Zmontuj zdemontowane części ponownie, postępując w odwrotnej kolejności.

Uwaga
Nieszczelna pokrywa zbiornika na pellet może powodować zasysanie dodatkowego powietrza do komory spalania. Może to prowadzić do nieprawidłowego przebiegu spalania i gromadzenia się pelletu w komorze spalania – ZAGROŻENIE POŻAROWE!

Po czyszczeniu i konserwacji należy wymienić uszkodzone (porowate, postrzępione) uszczelki, aby na stałe zapewnić prawidłowe działanie pieca kombinowanego.

Uwaga
Wszystkie śruby i połączenia gwintowane narażone na działanie wysokich temperatur należy smarować pastą przeciwzatarciową, aby umożliwić ich późniejsze odkręcenie. Pasta musi być odporna na temperatury znacznie przekraczające 1000°C!

Powietrze do spalania – króciec wlotowy

W razie potrzeby należy również usunąć zanieczyszczenia z króćca doprowadzającego powietrze do spalania, np. za pomocą specjalnego odkurzacza.

Uwaga
Odkurzaj piec wyłącznie wtedy, gdy jest zimny! W przeciwnym razie możesz wyssać żarzące się fragmenty – ZAGROŻENIE POŻAROWE!

Czyszczenie zbiornika na pellet

Nie należy od razu napełniać całkowicie opróżnionego pojemnika, lecz najpierw usunąć z niego pozostałości (kurz, wióry itp.). Podczas czyszczenia urządzenie musi być odłączone od zasilania elektrycznego.

Kontrola łożysk

raz w roku

Wszystkie zamontowane łożyska (np. łożyska ślimakowe i łożyska ramy przechylnej) należy sprawdzać co najmniej raz w roku oraz, w zależności od stanu, czyścić lub wymieniać.

Kontrola uszczelek drzwiczek

raz w roku

Stan uszczelek w drzwiach komory spalania i szybie drzwiowej należy sprawdzać co najmniej raz w roku. W zależności od stanu, uszczelkę należy naprawić lub wymienić.

Uwaga
Tylko nienaruszone uszczelki gwarantują prawidłowe działanie Państwa pieca kominkowego!

Uwaga
Nieszczelna pokrywa zbiornika na pellet może powodować zasysanie dodatkowego powietrza do komory spalania. Może to prowadzić do nieprawidłowego spalania i gromadzenia się pelletu w komorze spalania – ZAGROŻENIE POŻAROWE!

Podczas czyszczenia i konserwacji należy wymieniać uszkodzone lub zużyte uszczelki, aby zapewnić prawidłowe działanie pieca.

Czyszczenie przewodów spalinowych

raz w roku

Należy zdemontować rury spalinowe, a następnie sprawdzić i wyczyścić przyłącze kominowe. Osady sadzy i kurzu w piecu oraz w rurach spalinowych można usunąć za pomocą szczotki i odpowiedniego odkurzacza.

Uwaga
Należy sprawdzić, czy komin nie jest zatkany. Spaliny powstające w zatkanych kominach stanowią zagrożenie. Komin i przewód spalinowy muszą być drożne i należy je czyścić zgodnie z obowiązującymi przepisami oraz zaleceniami dotyczącymi konserwacji.

Uwaga
Nagromadzony popiół lotny może negatywnie wpływać na wydajność pieca i stanowić zagrożenie dla bezpieczeństwa!

14. TRUDNE PRZYPADKI – MOŻLIWE ROZWIĄZANIA

Przypadek problemowy nr 1

Ogień płonie słabym, pomarańczowym płomieniem. W palenisku gromadzą się pelety, a na szybie osadza się sadza.

Możliwe przyczyny podczas spalania pelletu

- Niewystarczająca ilość powietrza do spalania
- Słaby ciąg kominowy
- Wnętrze pieca jest pokryte sadzą

Możliwe przyczyny podczas spalania drewna kominkowego

- Słaby ciąg kominowy
- Zbyt dużo paliwa
- Wilgotne drewno
- Nieprawidłowe rozpalanie
- Wnętrze pieca jest pokryte sadzą

Możliwe rozwiązania: praca na pellecie lub drewnie kominkowym

- Należy usunąć z paleniska popiół lub spieki, które mogą zatykać otwory wlotowe powietrza. Jeśli to możliwe, należy przejść na pelety lepszej jakości (patrz CZYSZCZENIE I KONSERWACJA)
- Sprawdzić, czy przewody spalinowe nie są zatkane popiołem (patrz CZYSZCZENIE I KONSERWACJA)
- Sprawdzić, czy kolektor dolotowy, kanał wlotu powietrza lub rura spalinowa nie są zablokowane lub zatkane
- Sprawdzić uszczelkę drzwi i uszczelkę pokrywy tynku pod kątem nieszczelności (patrz CZYSZCZENIE i KONSERWACJA)
- Wyczyść wirnik wentylatora (patrz CZYSZCZENIE I KONSERWACJA)
- Zlecić wykonanie serwisu autoryzowanemu serwisowi specjalistycznemu
- Od czasu do czasu (w zależności od intensywności użytkowania) każdą szybę należy wyczyścić płynem do czyszczenia szyb

Wyłącznie podczas spalania drewna kominkowego

- Należy używać suchego drewna i odpowiedniej ilości paliwa (patrz: PODSTAWOWE INFORMACJE O PALIWIE – DREWNO KOMINKOWE)

Przypadek problemowy nr 2

Piec wydziela silny zapach i przedostaje dym do pomieszczenia

Przyczyna(-y): praca na pellecie / praca na drewnie kominkowym

- Faza wygrzewania (pierwsze uruchomienie)
- Nagromadzenie kurzu lub zanieczyszczeń na piecu

Możliwe przyczyny – praca na pellecie lub drewnie kominkowym

- Odczekaj, aż powłoka lakiernicza utwardzi się pod wpływem temperatury
- Należy regularnie usuwać osady kurzu z otworów wentylacyjnych

Przypadek problemowy nr 3

Przedostawanie się spalin do pomieszczenia podczas dokładania opału i w trakcie fazy grzewczej

Przyczyna(-y): praca na peletach / praca na drewnie kominkowym

- Klapa spalinowa nie została otwarta na potrzeby uzupełnienia paliwa
- Zbyt szybkie otwarcie drzwiczek paleniska
- Zbyt dużo popiołu w komorze spalania
- Zbyt energiczne dokładanie drewna kominkowego
- Zbyt słaby ciąg kominowy
- Nieszczelne przyłącze rury spalinowej
- W komorze spalania nadal pali się drewno (widoczny płomień)
- Nieszczelne otwory rewizyjne

Możliwe rozwiązania: praca na peletach / praca na drewnie w postaci polan

- Otworzyć klapę spalinową w celu uzupełnienia paliwa
- Powolne otwieranie drzwiczek paleniska
- Regularne czyszczenie komory spalania (odkurzanie)
- Ostrożne wkładanie polan
- Sprawdzenie, czy komin nie jest zatkany
- Sprawdzić połączenia i w razie potrzeby ponownie je uszczelnić
- Dodawanie paliwa dopiero po zgaszeniu płomienia (komunikat na wyświetlaczu „proszę dodać paliwo")
- Sprawdzić i wymienić uszczelki (drzwiczki paleniska, pokrywa czyszcząca itp.)

Uwaga
Kontrolę układu sterowania i okablowania można przeprowadzać wyłącznie po odłączeniu urządzenia od zasilania elektrycznego. Ewentualne naprawy mogą być wykonywane wyłącznie przez przeszkolony personel specjalistyczny.

Wskazówka
W przypadku pojawienia się komunikatu o błędzie należy najpierw usunąć jego przyczynę, a następnie przywrócić urządzenie do pracy poprzez potwierdzenie błędu za pomocą wewnętrznego panelu sterowania.

DOKUMENTACJA TECHNICZNA

zgodnie z rozporządzeniem Komisji (UE) 2015/1185 i 2015/1186
Ekoprojekt

Dane kontaktowe producenta

Producent:	RIKA Innovative Ofentechnik GmbH
Kontakt:	Andreas Bloderer
Adres:	Müllerviertel 20 4563 Micheldorf Austria

Dane urządzenia

Identyfikator modelu:	INDUO III PELLET
Modele równoważne:	-
Jednostka notyfikowana:	Technische Universität Wien, Getreidemarkt 9/166, 1060 Wien, Austria
Numer jednostki notyfikowanej:	1746
Numer sprawozdania z badań:	PL-25058-01-P
Zastosowane normy zharmonizowane:	EN16510-1:2022; EN 16510-2-6:2022
Inne zastosowane normy/specyfikacje techniczne:	-
Funkcja ogrzewania pośredniego:	Nie
Bezpośrednia moc cieplna:	10,0 kW
Pośrednia moc cieplna:	-

Charakterystyka w wypadku eksploatacji przy użyciu paliwa zalecanego

Sezonowa efektywność energetyczna ogrzewania pomieszczeń ηs:	81 %
Sezonowa efektywność energetyczna ogrzewania pomieszczeń RIKATRONIC ηs:	-
Wskaźnik efektywności energetycznej:	122
Wskaźnik efektywności energetycznej RIKATRONIC:	-

Szczególne środki ostrożności podczas montażu, instalacji lub konserwacji

Należy przestrzegać odległości przeciwpożarowych i bezpieczeństwa, np. odległości od palnych materiałów budowlanych!
Należy zawsze zapewnić wystarczający dopływ powietrza do spalania. Urządzenia wyciągowe mogą zakłócać dopływ powietrza do spalania!
Przy doborze komina należy uwzględnić parametry spalin urządzenia!

Charakterystyka w wypadku eksploatacji przy użyciu wyłącznie paliwa zalecanego

Moc cieplna			
Nominalna moc cieplna	P_{nom}	10,0	kW
Minimalna moc cieplna	P_{min}	3,0	kW
Sprawność użytkowa			
Sprawność użytkowa przy nominalnej mocy cieplnej	$\eta_{th,nom}$	91,4	%
Sprawność użytkowa przy minimalnej mocy cieplnej	$\eta_{th,min}$	91,5	%
Zużycie energii elektrycznej na potrzeby własne			
Przy nominalnej mocy cieplnej	el_{max}	0,02	kW
Przy minimalnej mocy cieplnej	el_{min}	0,01	kW
W trybie czuwania	el_{SB}	0,007	kW
Zapotrzebowanie na energię stałego płomienia pilotującego			
Zapotrzebowanie na energię płomienia pilotującego	P_{pilot}	NPD	kW

Rodzaj mocy cieplnej/regulacja temperatury w pomieszczeniu	
jednostopniowa moc cieplna bez regulacji temperatury w pomieszczeniu	Tak
co najmniej dwa ręczne stopnie bez regulacji temperatury w pomieszczeniu (**)	Nie
mechaniczna regulacja temperatury w pomieszczeniu za pomocą termostatu (**)	Nie
elektroniczna regulacja temperatury w pomieszczeniu (**)	Nie
elektroniczna regulacja temperatury w pomieszczeniu i sterownik dobowy (**)	Nie
elektroniczna regulacja temperatury w pomieszczeniu i sterownik tygodniowy (**)	Nie
regulacja temperatury w pomieszczeniu z wykrywaniem obecności (**)	Nie
regulacja temperatury w pomieszczeniu z wykrywaniem otwartego okna (**)	Nie
opcja regulacji na odległość (**)	Nie

Dane dotyczące paliwa

Paliwo	Paliwo zalecane:	Inne odpowiednie paliwa:	η_s [%]	Emisje z miejscowych ogrzewaczy pomieszczeń przy nominalnej mocy cieplnej (*)				Emisje z miejscowych ogrzewaczy pomieszczeń przy minimalnej mocy cieplnej (*)(**)			
				PM	OGC	CO	NO_x	PM	OGC	CO	NO_x
				mg/Nm³ (13 % O_2)				mg/Nm³ (13 % O_2)			
Polana drewna o wilgotności ≤ 25 %	Nie	Nie	-	-	-	-	-	-	-	-	-
Polana drewna RIKATRONIC o wilgotności ≤ 25 %	Nie	Nie	-	-	-	-	-	-	-	-	-
Drewno prasowane o wilgotności < 12 %	Tak	Nie	81	10	1	71	90	20	4	147	102
Inna biomasa drzewna	Nie	Nie	-	-	-	-	-	-	-	-	-
Biomasa niedrzewna	Nie	Nie	-	-	-	-	-	-	-	-	-
Antracyt i węgiel chudy	Nie	Nie	-	-	-	-	-	-	-	-	-
Koks metalurgiczny	Nie	Nie	-	-	-	-	-	-	-	-	-
Półkoks	Nie	Nie	-	-	-	-	-	-	-	-	-
Węgiel kamienny	Nie	Nie	-	-	-	-	-	-	-	-	-
Brykiety z węgla brunatnego	Nie	Nie	-	-	-	-	-	-	-	-	-
Brykiety z torfu	Nie	Nie	-	-	-	-	-	-	-	-	-
Brykiety z mieszanego paliwa kopalnego	Nie	Nie	-	-	-	-	-	-	-	-	-
Inne paliwo kopalne	Nie	Nie	-	-	-	-	-	-	-	-	-
Brykiety z mieszanki biomasy i paliwa kopalnego	Nie	Nie	-	-	-	-	-	-	-	-	-
Inna mieszanka biomasy i paliwa stałego	Nie	Nie	-	-	-	-	-	-	-	-	-

(*) PM = cząstki stałe, OGC = organiczne związki gazowe, CO = tlenek węgla, NOx = tlenki azotu
(**) Wymagane tylko w przypadku gdy stosowane są współczynniki korekcji F(2) lub F(3).

W imieniu producenta podpisał(-a):

Andreas Bloderer / Zarządzanie produktem
Micheldorf, 22.10.2026

Innovative Ofentechnik GmbH
A-4563 Micheldorf, Müllerviertel 20
Tel.: +43 (0)7582/686-14, Fax DW: -43
www.rika.at

W razie wątpliwości oraz w przypadku brakujących lub błędnych tłumaczeń obowiązuje wyłącznie wersja niemiecka.
Zastrzega się możliwość zmian technicznych i wizualnych oraz błędów składu i druku.

DOKUMENTACJA TECHNICZNA

zgodnie z rozporządzeniem Komisji (UE) 2015/1185 i 2015/1186
Ekoprojekt

Dane kontaktowe producenta

Producent:	RIKA Innovative Ofentechnik GmbH
Kontakt:	Andreas Bloderer
Adres:	Müllerviertel 20 4563 Micheldorf Austria

Dane urządzenia

Identyfikator modelu:	INDUO III SCHEITHOLZ
Modele równoważne:	-
Jednostka notyfikowana:	IMQ S.p.A, Via Quintiliano 43, 20138 Milano, Italy
Numer jednostki notyfikowanej:	0051
Numer sprawozdania z badań:	CS24-0113006-01
Zastosowane normy zharmonizowane:	EN13240:2001/A2:2004/AC:2007
Inne zastosowane normy/specyfikacje techniczne:	-
Funkcja ogrzewania pośredniego:	Nie
Bezpośrednia moc cieplna:	10,0 kW
Pośrednia moc cieplna:	-

Charakterystyka w wypadku eksploatacji przy użyciu paliwa zalecanego

Sezonowa efektywność energetyczna ogrzewania pomieszczeń ηs:	72,6 %
Sezonowa efektywność energetyczna ogrzewania pomieszczeń RIKATRONIC ηs:	-
Wskaźnik efektywności energetycznej:	109
Wskaźnik efektywności energetycznej RIKATRONIC:	-

Szczególne środki ostrożności podczas montażu, instalacji lub konserwacji

Należy przestrzegać odległości przeciwpożarowych i bezpieczeństwa, np. odległości od palnych materiałów budowlanych!
Należy zawsze zapewnić wystarczający dopływ powietrza do spalania. Urządzenia wyciągowe mogą zakłócać dopływ powietrza do spalania!
Przy doborze komina należy uwzględnić parametry spalin urządzenia!

Charakterystyka w wypadku eksploatacji przy użyciu wyłącznie paliwa zalecanego

Moc cieplna			
Nominalna moc cieplna	P_{nom}	10,0	kW
Minimalna moc cieplna	P_{min}	5,0	kW
Sprawność użytkowa			
Sprawność użytkowa przy nominalnej mocy cieplnej	$\eta_{th,nom}$	81,6	%
Sprawność użytkowa przy minimalnej mocy cieplnej	$\eta_{th,min}$	75,9	%
Zużycie energii elektrycznej na potrzeby własne			
Przy nominalnej mocy cieplnej	el_{max}	0,02	kW
Przy minimalnej mocy cieplnej	el_{min}	0,01	kW
W trybie czuwania	el_{SB}	0,003	kW
Zapotrzebowanie na energię stałego płomienia pilotującego			
Zapotrzebowanie na energię płomienia pilotującego	P_{pilot}	NPD	kW

Rodzaj mocy cieplnej/regulacja temperatury w pomieszczeniu	
jednostopniowa moc cieplna bez regulacji temperatury w pomieszczeniu	Tak
co najmniej dwa ręczne stopnie bez regulacji temperatury w pomieszczeniu (**)	Nie
mechaniczna regulacja temperatury w pomieszczeniu za pomocą termostatu (**)	Nie
elektroniczna regulacja temperatury w pomieszczeniu (**)	Nie
elektroniczna regulacja temperatury w pomieszczeniu i sterownik dobowy (**)	Nie
elektroniczna regulacja temperatury w pomieszczeniu i sterownik tygodniowy (**)	Nie
regulacja temperatury w pomieszczeniu z wykrywaniem obecności (**)	Nie
regulacja temperatury w pomieszczeniu z wykrywaniem otwartego okna (**)	Nie
opcja regulacji na odległość (**)	Nie

Dane dotyczące paliwa

Paliwo	Paliwo zalecane:	Inne odpowiednie paliwa:	η_s [%]	Emisje z miejscowych ogrzewaczy pomieszczeń przy nominalnej mocy cieplnej (*)				Emisje z miejscowych ogrzewaczy pomieszczeń przy minimalnej mocy cieplnej (*)(**)			
				PM	OGC	CO	NO_x	PM	OGC	CO	NO_x
				mg/Nm³ (13 % O_2)				mg/Nm³ (13 % O_2)			
Polana drewna o wilgotności ≤ 25 %	Tak	Nie	72,6	19	49	1011	75	17	272	3040	89
Polana drewna RIKATRONIC o wilgotności ≤ 25 %	Nie	Nie	-	-	-	-	-	-	-	-	-
Drewno prasowane o wilgotności < 12 %	Nie	Nie	-	-	-	-	-	-	-	-	-
Inna biomasa drzewna	Nie	Nie	-	-	-	-	-	-	-	-	-
Biomasa niedrzewna	Nie	Nie	-	-	-	-	-	-	-	-	-
Antracyt i węgiel chudy	Nie	Nie	-	-	-	-	-	-	-	-	-
Koks metalurgiczny	Nie	Nie	-	-	-	-	-	-	-	-	-
Półkoks	Nie	Nie	-	-	-	-	-	-	-	-	-
Węgiel kamienny	Nie	Nie	-	-	-	-	-	-	-	-	-
Brykiety z węgla brunatnego	Nie	Nie	-	-	-	-	-	-	-	-	-
Brykiety z torfu	Nie	Nie	-	-	-	-	-	-	-	-	-
Brykiety z mieszanego paliwa kopalnego	Nie	Nie	-	-	-	-	-	-	-	-	-
Inne paliwo kopalne	Nie	Nie	-	-	-	-	-	-	-	-	-
Brykiety z mieszanki biomasy i paliwa kopalnego	Nie	Nie	-	-	-	-	-	-	-	-	-
Inna mieszanka biomasy i paliwa stałego	Nie	Nie	-	-	-	-	-	-	-	-	-

(*) PM = cząstki stałe, OGC = organiczne związki gazowe, CO = tlenek węgla, NOx = tlenki azotu
(**) Wymagane tylko w przypadku gdy stosowane są współczynniki korekcji F(2) lub F(3).

W imieniu producenta podpisał(-a):

Andreas Bloderer / Zarządzanie produktem
Micheldorf, 22.10.2026

Innovative Ofentechnik GmbH
A-4563 Micheldorf, Müllerviertel 20
Tel.: +43 (0)7582/686-14, Fax DW: -43
www.rika.at

W razie wątpliwości oraz w przypadku brakujących lub błędnych tłumaczeń obowiązuje wyłącznie wersja niemiecka.
Zastrzega się możliwość zmian technicznych i wizualnych oraz błędów składu i druku.

Wymiary, waga i podłączenie

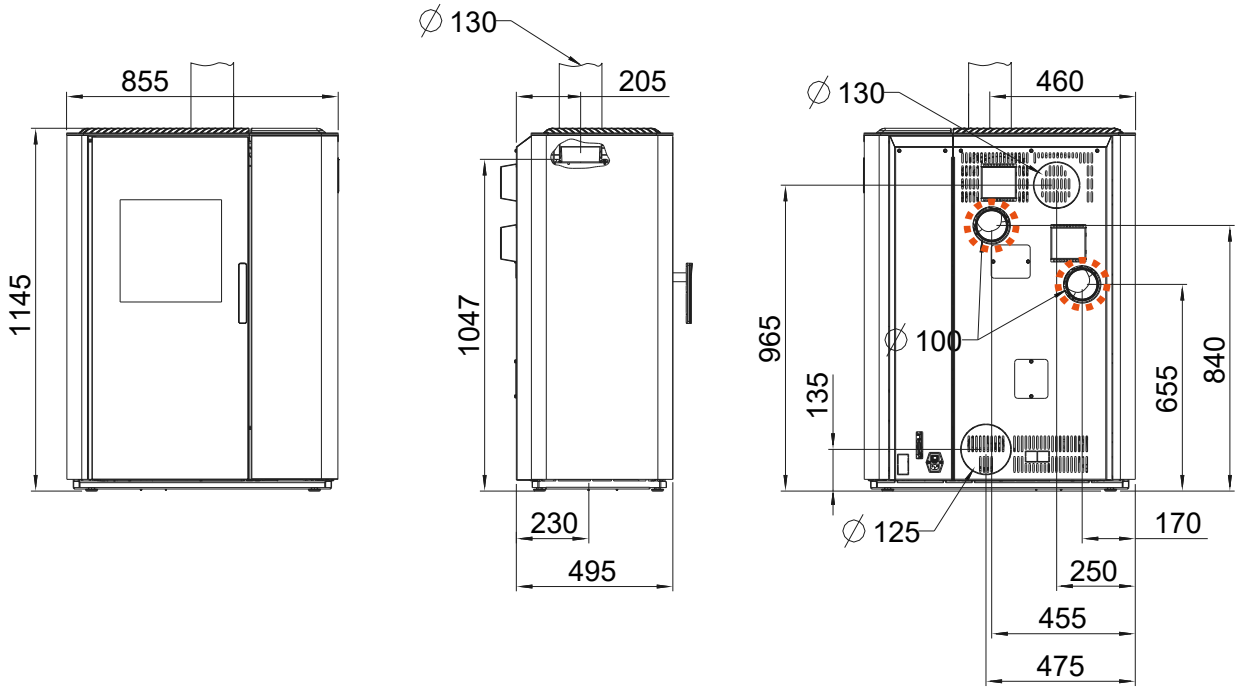

Wymiary			
H	Wysokość	[mm]	1145
L	Głębokość	[mm]	494
W	Szerokość	[mm]	855
Waga			
m1	Masa paleniska bez kamiennej obudowy	[kg]	260
m2	Masa paleniska z kamienną obudową	[kg]	300/340
m3	Masa paleniska z kamienną obudową z boku (opcjonalnie)	[kg]	385
m_{chim}	Maksymalne obciążenie komina	[kg]	-
Przyłącze rury spalinowej *			
d_{out}	Średnica króćca spalinowego	[mm]	130
	Przyłącze górne wysokość przyłącza	[mm]	1047
	Odległość od tylnej ścianki pieca do środka rury dymowej	[mm]	203
	Odległość boczna	[mm]	459
	Przyłącze z tyłu wysokość przyłącza	[mm]	965
	Podłączenie z tyłu, odstęp z boku	[mm]	248
Przyłącze powietrza do spalania *			
	Średnica	[mm]	125
	Wysokość przyłącza	[mm]	132
	Odległość boczna	[mm]	471
	Odległość boczna od podłoża	[mm]	471
	Głębokość połączenia z podłożem	[mm]	227
Przyłącze powietrza konwekcyjnego MULTIAIR			
	Średnica	[mm]	100/100
	Wysokość przyłącza	[mm]	652/838
	Odległość boczna	[mm]	168/453

* Podczas projektowania przyłącza pieca należy uwzględnić grubość płyty podłogowej wynoszącą od 2 do 6 mm.

Dane techniczne

Ogólne informacje

E, f	Napięcie zasilania, częstotliwość	[V]/[Hz]	230/50
W_{max}	maksymalny pobór mocy elektrycznej	[W]	150
$W_{ø}$	średni pobór mocy elektrycznej	[W]	~ 20
	Zabezpieczenie	[A]	2,5 AT
el_{SB}	Zużycie energii elektrycznej pomocniczej w trybie czuwania	[kW]	0,003
el_{max}	Zużycie energii elektrycznej pomocniczej przy znamionowej mocy cieplnej	[kW]	0,02
el_{min}	Zużycie energii elektrycznej pomocniczej przy mocy cieplnej przy obciążeniu częściowym	[kW]	0,01
INT	Praca w trybie zapłonu czasowego		
Klasa T	Oznaczenie komina	T400	

W trybie na pellet

P_{nom}	Znamionowa moc cieplna	[kW]	10
P_{SHnom}	Znamionowa moc grzewcza pomieszczeń	[kW]	10
P_{part}	Moc grzewcza przy częściowym obciążeniu	[kW]	3
P_{SHpart}	Moc grzewcza przy częściowym obciążeniu	[kW]	3
	Zapotrzebowanie na świeże powietrze	[m³/h]	22
	Osiągi systemu MULTIAIR	[kW]	0,5 - 4,0
	Ilość powietrza w systemie MULTIAIR	[m³/h]	50 - 180
	Wydajność ogrzewania pomieszczeń w zależności od izolacji budynku	[m³]	70 - 260
η_{nom}	Wydajność przy nominalnej mocy cieplnej	[%]	91,4
ηpart	Wydajność przy mocy cieplnej przy obciążeniu częściowym	[%]	91,5
	Zużycie paliwa	[kg/h]	0,8 - 2,4
	Pojemność zbiornika na pelety*	[l]/[kg]	48/~31
	Zawartość CO_2	[%]	5,5
COnom	Emisja CO przy nominalnej mocy cieplnej przy zawartości tlenu wynoszącej 13% O_2	[mg/m_N^3]	71
COpart	Emisja CO przy mocy cieplnej przy obciążeniu częściowym i zawartości tlenu wynoszącej 13% O_2	[mg/m_N^3]	13
NO_{xnom}	Emisja NOx przy nominalnej mocy cieplnej i zawartości tlenu wynoszącej 13% O_2	[mg/m_N^3]	90
NO_{xpart}	Emisja NOx przy mocy cieplnej na obciążeniu częściowym przy zawartości tlenu wynoszącej 13% O_2	[mg/m_N^3]	102
OGCnom	Emisja węglowodorów przy znamionowej mocy cieplnej i zawartości tlenu wynoszącej 13% O_2	[mg/m_N^3]	1
OGCpart	Emisja węglowodorów przy mocy cieplnej przy obciążeniu częściowym i zawartości tlenu wynoszącej 13% O_2	[mg/m_N^3]	4
PM_{nom}	Emisja pyłu przy znamionowej mocy cieplnej i zawartości tlenu wynoszącej 13% O_2	[mg/m_N^3]	9,9
PM_{part}	Emisja pyłu przy mocy cieplnej przy częściowym obciążeniu i zawartości tlenu wynoszącej 13% O_2	[mg/m_N^3]	19,6
$\phi f_{,g\ nom}$	Przepływ masowy spalin przy nominalnej mocy cieplnej	[g/s]	6,1
$\phi_{f,g\ część}$	Przepływ masowy spalin przy mocy cieplnej przy obciążeniu częściowym	[g/s]	4,3
T_{snom}	Temperatura spalin na króćcu wydechowym przy znamionowej mocy cieplnej	[°C]	189
T_{spart}	Temperatura spalin na króćcu wydechowym przy mocy cieplnej przy obciążeniu częściowym	[°C]	102
P_{nom}	Minimalne ciśnienie tłoczenia przy nominalnej mocy cieplnej	[Pa]	3
P_{part}	Minimalne ciśnienie tłoczenia przy mocy cieplnej przy obciążeniu częściowym	[Pa]	3
P_{min}	Minimalne ciśnienie tłoczenia do obliczeń kominowych	[Pa]	3
V_h	Straty ciepła w pomieszczeniu przy wyłączonym palenisku	[m³/h]	-
ηs	Roczna sprawność ogrzewania pomieszczeń	[%]	82
EEI	Wskaźnik efektywności energetycznej		123

*Pojemność podana w kg może się różnić ze względu na różne gęstości nasypowe peletów.

Uwaga
W przypadku pieców na pellet cykl testowy kończy się po 3 godzinach.
W przypadku pieców na drewno kryterium zakończenia cyklu testowego jest poziom emisji CO_2 wynoszący 4%.

W trybie na drewno

P_{nom}	Znamionowa moc cieplna	[kW]	10
P_{SHnom}	Znamionowa moc grzewcza pomieszczeń	[kW]	10
P_{part}	Moc grzewcza przy częściowym obciążeniu	[kW]	5
P_{SHpart}	Moc grzewcza przy częściowym obciążeniu	[kW]	5
	Zapotrzebowanie na świeże powietrze	[m^3/h]	26
	Wydajność ogrzewania pomieszczeń w zależności od izolacji budynku	[m^3]	70 - 260
η_{nom}	Wydajność Moc cieplna znamionowa	[%]	81,6
η_{part}	Wydajność przy częściowym obciążeniu – moc cieplna	[%]	75,9
	Zawartość CO_2	[%]	11,5
CO_{nom}	Emisja CO przy nominalnej mocy cieplnej przy zawartości tlenu wynoszącej 13% O_2	[mg/m_N^3]	1011
CO_{part}	Emisja CO przy mocy cieplnej przy obciążeniu częściowym i zawartości tlenu wynoszącej 13% O_2	[mg/m_N^3]	3040
NO_{xnom}	Emisja NOx przy nominalnej mocy cieplnej i zawartości tlenu wynoszącej 13% O_2	[mg/m_N^3]	75
NO_{xpart}	Emisja NOx przy mocy cieplnej na obciążeniu częściowym przy zawartości tlenu wynoszącej 13% O_2	[mg/m_N^3]	89
$OGCnom$	Emisja węglowodorów przy znamionowej mocy cieplnej i zawartości tlenu wynoszącej 13% O_2	[mg/m_N^3]	49
$OGCpart$	Emisja węglowodorów przy mocy cieplnej przy obciążeniu częściowym i zawartości tlenu wynoszącej 13% O_2	[mg/m_N^3]	272
P_{Mnom}	Emisja pyłu przy znamionowej mocy cieplnej i zawartości tlenu wynoszącej 13% O_2	[mg/m_N^3]	19
PM_{part}	Emisja pyłu przy mocy cieplnej przy częściowym obciążeniu i zawartości tlenu wynoszącej 13% O_2	[mg/m_N^3]	17
$\phi f_{,g\ nom}$	Przepływ masowy spalin przy nominalnej mocy cieplnej	[g/s]	7,1
$\phi_{f,g\ część}$	Przepływ masowy spalin przy mocy cieplnej przy obciążeniu częściowym	[g/s]	7,4
T_{snom}	Temperatura spalin na króćcu wydechowym przy znamionowej mocy cieplnej	[°C]	316,3
T_{spart}	Temperatura spalin na króćcu wydechowym przy mocy cieplnej przy obciążeniu częściowym	[°C]	220
P_{nom}	Minimalne ciśnienie tłoczenia przy nominalnej mocy cieplnej	[Pa]	12
P_{part}	Minimalne ciśnienie tłoczenia przy mocy cieplnej przy obciążeniu częściowym	[Pa]	12
P_{min}	Minimalne ciśnienie tłoczenia do obliczeń kominowych	[Pa]	12
V_h	Straty ciepła w pomieszczeniu przy wyłączonym palenisku	[m^3/h]	-
η_s	Roczna sprawność ogrzewania pomieszczeń	[%]	72,6
EEI	Wskaźnik efektywności energetycznej		109

Przegląd części zamiennych – rysunek rozkładowy

Uwaga
Należy stosować wyłącznie oryginalne części dostarczone przez producenta.

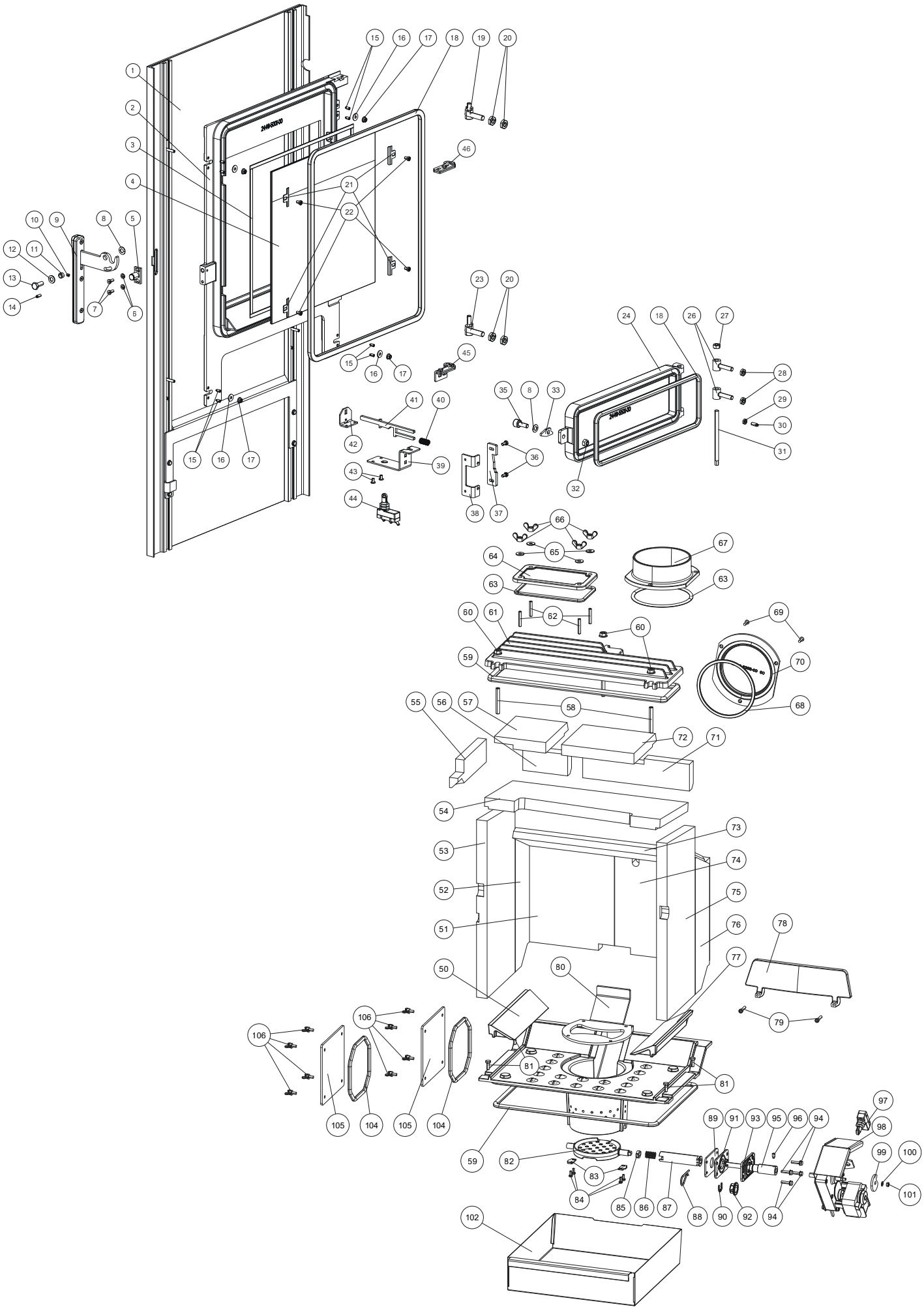

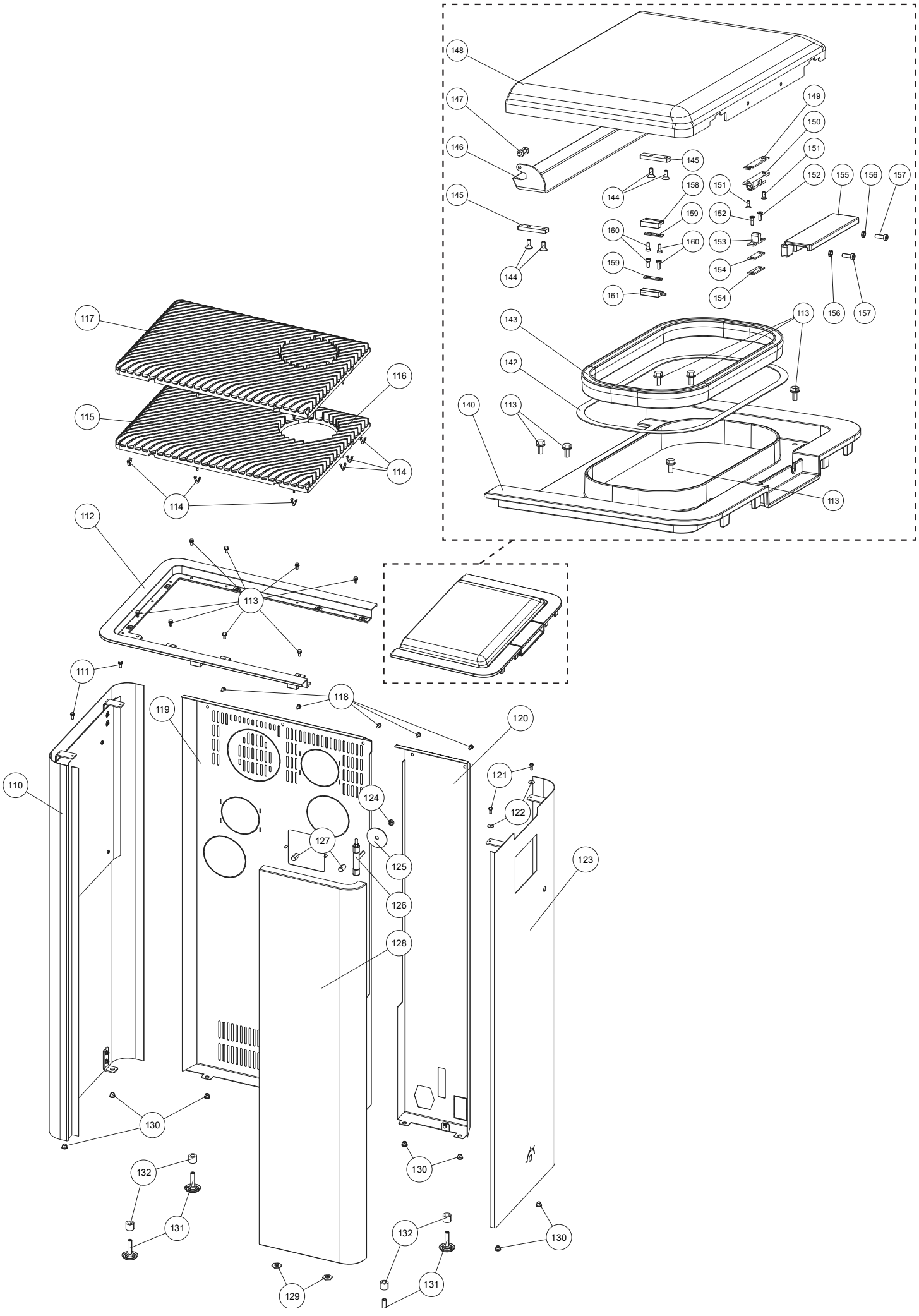
148
147
146
145
144
149
150
151
152
155
156
157
158
159
160
153
154
161
143
142
140
113
117
116
115
114
112
111
118
119
120
121
122
123
124
125
126
127
128
110
130
131
132
129

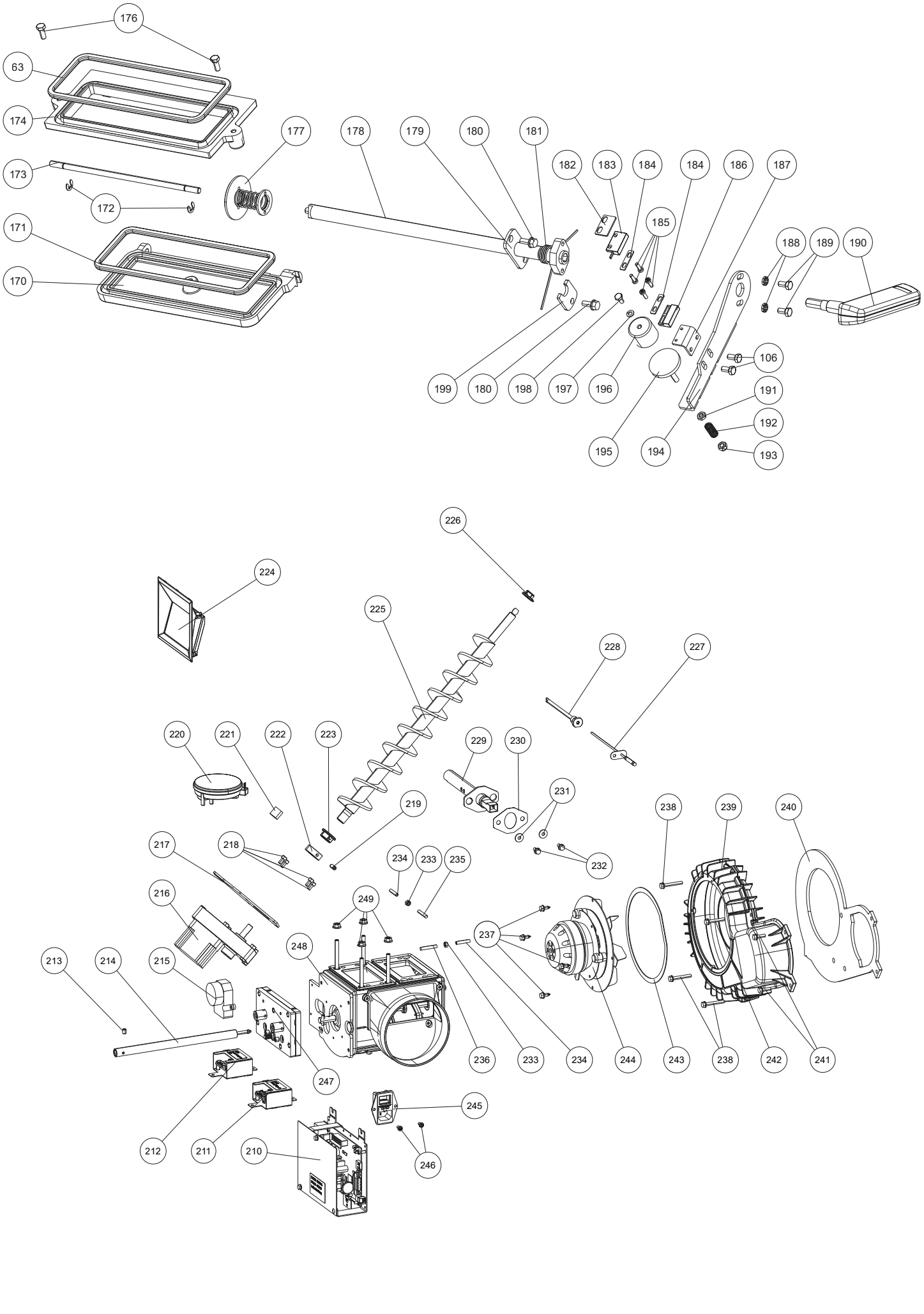
176
63
174
173
172
171
170
177
178
179
180
181
182
183
184
184
186
187
185
188
189
190
199
180
198
197
196
106
191
192
193
195
194
226
224
225
228
227
220
221
222
223
229
230
231
219
238
239
240
217
218
234
233
235
232
216
249
237
248
213
214
215
236
233
234
244
243
238
242
241
247
245
212
211
210
246

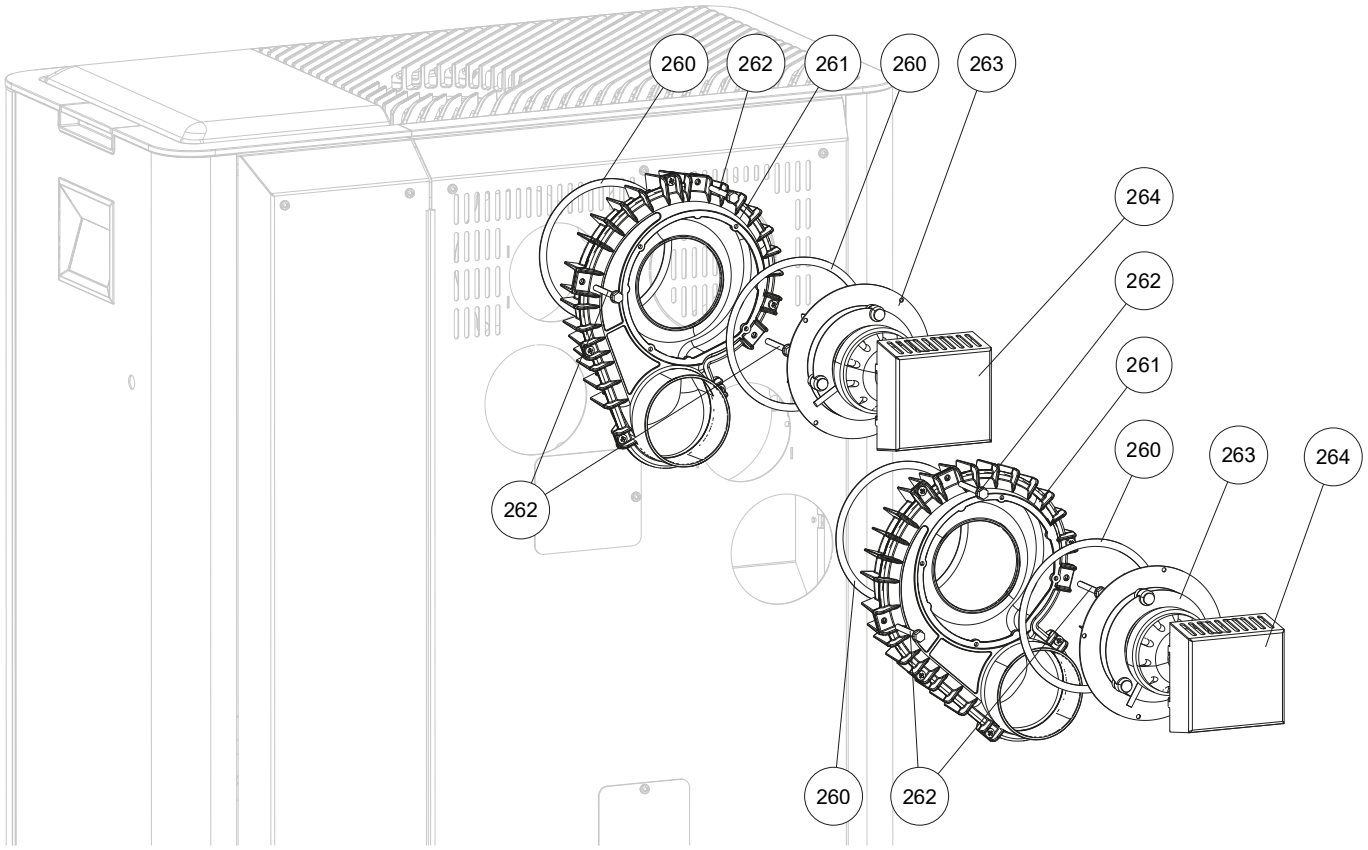
260
262
261
260
263
264
262
261
260
263
264
262
260
262

Przegląd części zamiennych – numery katalogowe

Nr.	Nr art.	Nazwa
1	B19517	Drzwi dekoracyjne
2	Z39541	Drzwi komory spalania
	B19516	Kompletne drzwiczki paleniska
3	N103693	Płaska uszczelka, czarna, 8x2
4	Z40237	Szyba drzwiowa
5	B12322	Płytka zamykająca
6	N111965	Tarcza M05
7	N100751	Śruba z łbem płaskim ISK M05X12
8	N100699	sprężyna talerzowa
9	B19518	Kompletny klamka
10	N102434	Śruba bez łba M05x06
11	Z14937	Rękojeść
12	N107150	Szyba
13	N111962	Śruba SK M08X20
14	N108427	Śruba trzpieniowa M05X12
15	N111789	Sworzeń gwintowany
16	N112009	Szyba
17	N112297	Nakrętka z zębami blokującymi
18	N112551	Szary sznur uszczelniający D11 (1 m)
19	B19304	Wieszak z dolnym ogranicznikiem
20	N111780	Nakrętka sześciokątna
21	L00475	Uchwyt do szkła
22	N112201	Śruba ISK M05X08
23	B19265	Wieszaki
24	B19526	Drzwiczki do szuflady na popiół
26	B15396	Wieszaki
27	N108656	Nakrętka sześciokątna M08
28	N105378	Nakrętka sześciokątna
29	N107499	Nakrętka sześciokątna
30	N112499	Śruba bez łba M6x16
31	Z35923	Wałek zawiasowy
32	N111970	Nakrętka sześciokątna M08
33	L02713	języczek zamykający
35	Z36967	sworzeń zamykający
36	N111950	Śruba SK M05x10
37	L02712	zakładka zamykająca
38	L04398	Kątownik mocujący zamknięcie
39	Z37298	Kątownik mocujący drążek zmiany biegów
40	N112309	Sprężyna dociskowa czujnika drzwiowego
41	Z37297	drążek zmiany biegów
42	Z37299	Mały wspornik drążka zmiany biegów
43	N108830	Śruba soczewkowa z ISK M05x08
44	N111825	Przełącznik stykowy
45	B19519	Kompletny zawias dolny.
46	B19520	Kompletny zawias górny
50	Z40447	Drewniana podkładka po lewej stronie
51	Z40243	Wewnętrzna okładzina z tyłu po lewej stronie
52	Z40633	Wewnętrzna okładzina z tyłu po lewej stronie
53	Z40247	Wewnętrzna okładzina z przodu po lewej stronie
54	Z40248	Płytka odchylająca na dole
55	Z40250	Płyta odchylająca po lewej stronie
56	Z40251	Płyta odbijająca z tyłu po lewej stronie
57	Z38835	Płytka odchylająca u góry po lewej stronie
58	N113162	Śruba bez łba M08x60
59	N111937	Szary sznur uszczelniający D12

Nr.	Nr art.	Nazwa
60	N112411	Nakrętka kołnierzowa
61	B19525	Pokrywa z uszczelką
62	N112253	Sworzeń gwintowany
63	N111631	Szary sznur uszczelniający D06
64	B19244	Kompletna pokrywa gipsowa
65	N112269	Szyba
66	N112290	nakrętka motylkowa
67	Z17799	Króciec kominowy D130, czarny
69	N112082	Śruba samogwintująca M05X20
70	Z35057	Czarna zaślepka
71	Z40249	Płyta odchylająca z tyłu po prawej stronie
72	Z40252	Płytka odchylająca w prawym górnym rogu
73	Z40245	Tylna płyta odchylająca
74	Z40244	Wewnętrzna okładzina z tyłu po prawej stronie
75	Z40246	Wewnętrzna okładzina z prawej strony z przodu
76	Z40632	Wewnętrzna okładzina z tyłu po prawej stronie
77	Z40448	Drewniana podkładka po prawej stronie
78	Z33583	Łapacz drewna
79	N111910	Śruba ISK M05X12
80	L03295	Wkład do paleniska
81	N103964	Śruba SK M06x16
82	Z36708	Kipprost
83	L02044	Uchwyt do oparcia odchylanego
84	N112272	Śruba M04X10
85	L01875	Płytka napędowa ramion przechylnych
86	N108131	Sprężyna naciskowa
87	Z40242	Wał pośredni ramy przechylnej
88	N112470	Sworzeń sprężynowy
89	Z36167	Uszczelka ceramiczna
90	N112125	Zabezpieczenie wału
91	Z39856	Płyta łożyskowa
92	Z35182	Łożysko ślizgowe D16
93	Z39857	Płytka zaciskowa łożyska
94	N112160	Śruba samogwintująca M05X20
95	Z37833	Wał napędowy
96	N113017	Śruba bez łba M6x10
97	N111825	Przełącznik stykowy
98	B17406	Kompletny silnik z przegubem przechylnym
99	L02646	Tarcza przełączająca styku ramion przechylnych
100	N111965	Tarcza M05
101	N106175	Nakrętka sześciokątna M05
102	L04395	Szuflada na popiół
104	N112716	Sznur uszczelniający okrągły D08
105	Z40233	Czarna zaślepka
106	N111950	Śruba SK M05x10
110	B19738	Kompletna osłona boczna po lewej stronie.
111	N112836	Śruba SK M05x10
112	Z40132	Rama pokrywy konwekcyjnej
113	N112240	Śruba samogwintująca M05x10
114	Z36001	Sprężyna zatrzaskowa
115	B19534	Kompletna pokrywa konwekcyjna RAO
116	B19535	Wkładka do pokrywy RAO
117	B19536	Pokrywa konwekcyjna AH – kompletna
118	N113063	Śruba ISK M05X10
119	B19521	Tylna ścianka po lewej stronie
120	B19522	Płyta tylna po prawej stronie

Uwaga: Należy pamiętać, że w przypadku części zamiennych malowanych proszkowo, pomimo starannego wykonania, mogą wystąpić niewielkie różnice w odcieniu lub efekcie. Elementy obudowy z niewielkimi uszkodzeniami nie nadają się do naprawy i dlatego należy je wymienić na części zamienne. Nie ma odpowiedniego koloru z palety RAL dla lakierowanych elementów obudowy.

Nr.	Nr art.	Nazwa
121	N112138	Śruba SK M05X12
122	N112009	Szyba
123	LB01000	Kompletna osłona boczna po prawej stronie.
124	N111970	Nakrętka sześciokątna M08
125	L02239	Uszczelnienie zbiornika
126	B17390	Kompletny uchwyt do kamienia.
127	N112708	Śruba bez łba M12×20
128	Z40256	Kamień mydlany z przodu
	Z40257	Kamień biały na początku
	LB01092	Przednia część ze stali, czarna
129	Z38163	Podkładka regulacyjna wysokości
130	N112020	Przepust
131	N112490	Śruba do regulacji wysokości, czarna
132	Z37051	Odległość
140	Z40133	Rama pokrywy zbiornika
142	N100475	Płaska uszczelka, biała, 8x2
143	N112794	Uszczelka zbiornika
144	N111856	Śruba z łbem wpuszczanym ISK M04x12
145	L04393	Uchwyt zawiasowy
146	L04392	Zawias
147	Z36996	Sworzeń zawiasowy
148	Z40134	Pokrywa pojemnika
	B19524	Kompletna pokrywa pojemnika
149	L02767	Dokumentacja dotycząca zamknięcia
150	N112772	Podwójny zatrzask kulkowy
151	N112446	Śruba z łbem wpuszczanym ISK M03x08
152	N112085	Śruba z łbem wpuszczanym ISK M03X10
153	N112773	Odpowiednik zatrzasku
154	L01502	Dokumentacja dotycząca zamknięcia
155	Z40135	Uchwyt pojemnika
156	N112071	Podkładka zabezpieczająca klinową
157	N112248	Śruba ISK M04X12
158	N111732	Górna część przełącznika magnetycznego
159	L02310	Płyta ochronna przełącznika
160	N112165	Śruba ISK M03X08
161	N111733	Dolna część przełącznika magnetycznego
170	Z36710	Klapa spalinowa
172	N103981	Zabezpieczenie wału D05
173	Z36966	Wał klapowy
174	Z36709	Rama klapy RG
176	N112138	Śruba SK M05X12
177	B18497	Uszczelnienie wału
178	B18607	Oś klapy
179	L03296	Płyta łożyskowa
180	N108313	Śruba samogwintująca M05x12
181	N112416	Sprężyna ramionowa
182	L01445	Odległość między przełącznikami
183	N111733	Dolna część przełącznika magnetycznego
184	L02310	Płyta ochronna przełącznika
185	N111842	Śruba ISK M03x10
186	N111732	Górna część przełącznika magnetycznego
187	L03300	Uchwyt przełącznika magnetycznego
188	N112757	Podkładka zabezpieczająca klinowa M5
190	B17925	Klapa odprowadzająca spaliny z mechanizmem otwierającym
191	N109233	Nakrętka sześciokątna
192	N112417	Sprężyna naciskowa
193	N108095	Nakrętka sześciokątna M05

Nr.	Nr art.	Nazwa
194	L03298	dźwignia klapy
195	LB00740	Płyta przeciwmagnetyczna
196	Z37666	Elektromagnes
197	N107813	Podkładka sprężynowa
198	N112059	Śruba ISK M04X08
199	L03297	Płytka zabezpieczająca
210	B16561	Płyta główna USB11
211	B16672	Płytka dodatkowa
212	B16030	Dodatkowa płytka silnika, wraz z kablem
213	N112483	Śruba bez łba M06x08
214	B18167	Przedłużenie napędu
215	N111817	Silnik regulatora przepływu powietrza
216	N112030	Silnik ślimakowy z bezstopniową regulacją
217	L03302	Podpora silnika
218	N108486	Śruba ISK M05x10
219	N112499	Śruba bez łba M6x16
220	N112473	Czujnik różnicy ciśnień
221	Z18105	Wąż
222	Z11915	Pierścień zaciskowy ślimaka
223	Z35182	Łożysko ślizgowe D16
224	B16574	Wymienny wyświetlacz dotykowy
225	B17235	przenośnik ślimakowy
226	Z35183	Łożysko ślizgowe D10
227	B16114	Czujnik płomienia
228	B16053	Rurka czujnika płomienia
229	B17166	Zapalnik ceramiczny
230	Z36290	Uszczelka układu zapłonowego
231	N112009	Szyba
232	N112240	Śruba samogwintująca M05x10
233	N106175	Nakrętka sześciokątna M05
234	Z37701	Rura ciśnieniowa
235	N112795	Czerwony wąż silikonowy
236	N112796	Wąż silikonowy, niebieski
237	N106989	Śruba sześciokątna
238	N111804	Śruba samogwintująca M05X35
239	B19287	Obudowa dmuchawy ssąco-ciągowej
240	Z40254	Płytka dystansowa
241	N110833	Śruba samogwintująca M05X16
242	N112305	Śruba samogwintująca M05x30
243	N100475	Płaska uszczelka, biała, 8x2
244	B19655	Silnik dmuchawy w opakowaniu
245	Z38387	Gniazdo zasilające dla urządzeń chłodzących
246	N112703	Śruba samogwintująca M04x08
247	B16464	Regulator ciśnienia powietrza w skrzyni biegów
248	B18152	Kompletny regulator przepływu powietrza
249	N111933	Nakrętka kołnierzowa
	B19448	Wiązka przewodów
	Z35018	Kabel do ekranu dotykowego, 1,25 m
	Z34841	Kabel do płytki dodatkowej
	N111604	Bezpiecznik 2,5 A
	Z38075	Kabel czujnika różnicy ciśnień
	E17247	Zestaw uszczelek INDUO III

MULTIAIR

260	N100475	Płaska uszczelka, biała, 8x2
261	B17527-1	Obudowa dmuchawy
262	N112040	Śruba samogwintująca M06x50
263	B19656	Silnik dmuchawy MULTIAIR w opakowaniu
264	L04104	Osłona silnika dmuchawy

Uwaga: Należy pamiętać, że w przypadku części zamiennych malowanych proszkowo, pomimo starannego wykonania, mogą wystąpić niewielkie różnice w odcieniu lub efekcie. Elementy osłonowe z niewielkimi uszkodzeniami nie nadają się do naprawy i dlatego należy je wymienić na części zamienne. Nie ma odpowiedniego koloru z palety RAL dla lakierowanych elementów osłonowych.

Schemat pracy w trybie na pellet i drewno kominkowe

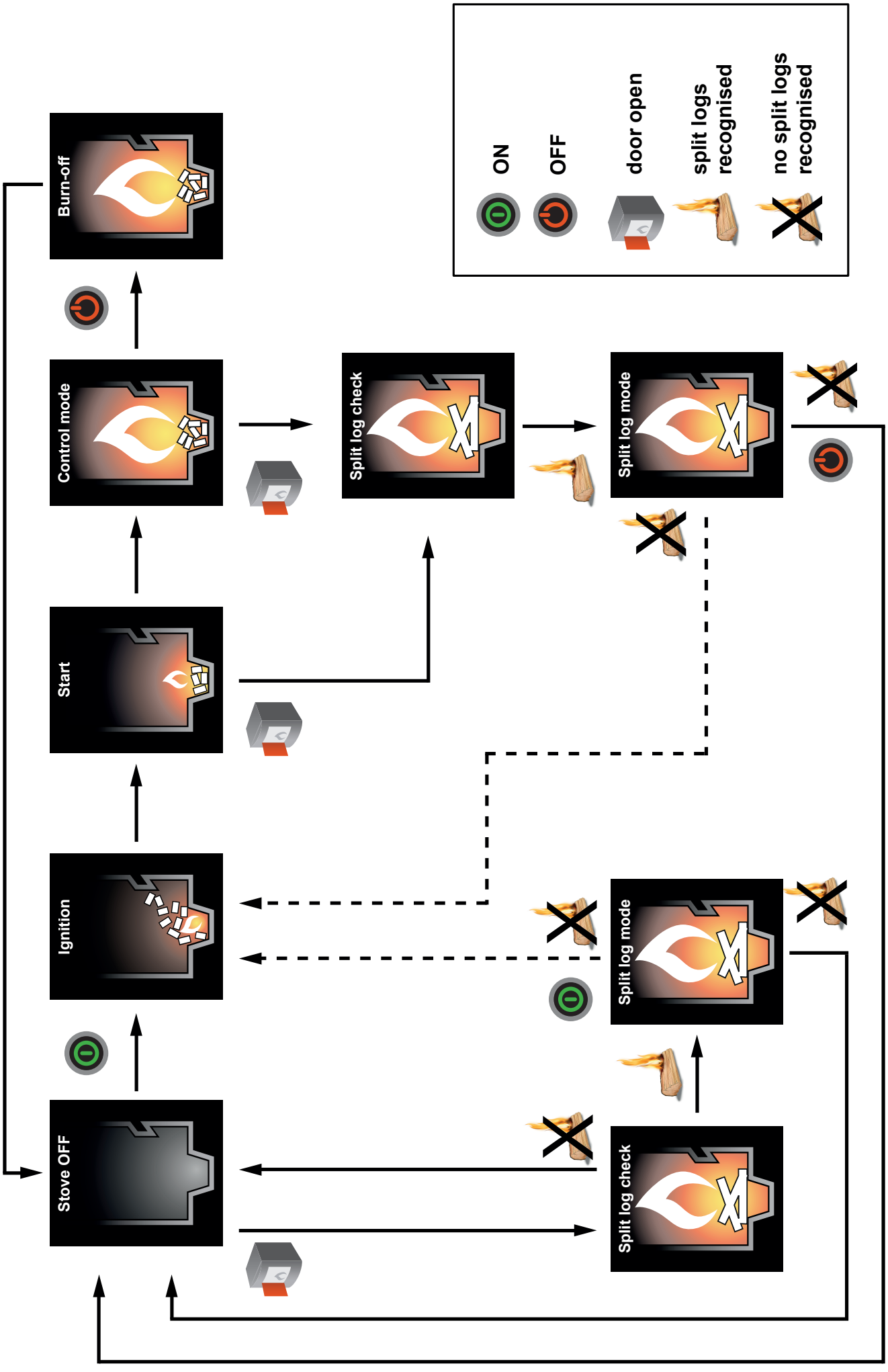

16. GWARANCJA PRODUCENTA RIKA

Zalecamy, aby uruchomienie urządzenia zlecić technikowi posiadającemu certyfikat RIKA.

Niniejsze warunki gwarancji obowiązują wyłącznie na terenie Europy kontynentalnej. W przypadku wszystkich pozostałych krajów obowiązują odrębne warunki ustalone przez importera w danym kraju. W razie wątpliwości oraz w przypadku braku tłumaczenia lub błędnego tłumaczenia za jedyną wiążącą wersję uznaje się zawsze wersję niemiecką.

W celu terminowego ograniczenia szkód uprawniony do gwarancji powinien zgłosić roszczenie na piśmie u autoryzowanego lub kontraktowego sprzedawcy firmy RIKA.

W tym celu należy przedłożyć następujące dokumenty:

- Pisemne uzasadnienie reklamacji
- Faktura
- Protokół uruchomienia
- Nazwa modelu i numer seryjny

GWARANCJA RIKA

5 LAT

na spawany korpus pieca.
W przypadku pieców na pelety o zużyciu do 10 000 kg, jednak maksymalnie przez 5 lat.

Gwarancja RIKA jest gwarancją handlową i producenta (z zastrzeżeniem pewnych wyjątków).

Dotyczy to wyłącznie wad materiałowych i wykonawczych oraz bezpłatnej dostawy części zamiennych. Gwarancja producenta nie obejmuje kosztów robocizny ani kosztów dojazdu.

Warunkiem skorzystania z gwarancji jest:

- Należy stosować wyłącznie oryginalne części dostarczone przez producenta.
- Prawidłowy montaż pieca zgodnie z instrukcją obsługi obowiązującą w momencie zakupu
- Podłączenie pieca musi zostać wykonane przez specjalistę uprawnionego do obsługi tego typu pieców.
- Uruchomienie przeprowadza technik posiadający certyfikat RIKA.

W przypadku nieprzestrzegania powyższych punktów prawo do gwarancji wygasa!

Wszelkie ewentualne koszty poniesione przez producenta w związku z nieuzasadnionym zgłoszeniem roszczenia gwarancyjnego zostaną obciążone osobie zgłaszającej roszczenie. Z gwarancji wyłączone są również uszkodzenia powstałe lub spowodowane nieprzestrzeganiem instrukcji producenta dotyczących eksploatacji urządzenia, takie jak przegrzanie, stosowanie niedozwolonych paliw, nieprawidłowa ingerencja w urządzenie lub przewód spalinowy, nieprawidłowo ustawiony, niewystarczający lub zbyt silny ciąg kominowy, woda kondensacyjna, brak lub nieprawidłowe przeprowadzenie konserwacji lub czyszczenia, nieprzestrzeganie obowiązujących przepisów budowlanych, nieprawidłowa obsługa przez użytkownika lub osoby trzecie, a także uszkodzenia powstałe podczas transportu i przeładunku.

GWARANCJA NIE MA WPŁYWU NA PRZEPISY PRAWA DOTYCZĄCE GWARANCJI USTAWOWEJ!

17. USTAWOWE PRAWA KONSUMENTA I WYŁĄCZENIA GWARANCYJNE

Jako konsumenci mają Państwo prawo do gwarancji, która obejmuje ewentualne wady występujące w momencie dostawy. Okres gwarancji wynosi dwa (2) lata od daty dostawy pieca.

W tym zakresie należy przestrzegać odpowiednich warunków handlowych lub postanowień dotyczących gwarancji obowiązujących u autoryzowanego sprzedawcy RIKA.

Z gwarancji wyłączone są:

1. Części podlegające zużyciu (zwykłe zużycie, które nie wynika z wady)
2. Części narażone na działanie ognia, takie jak szkło, wnęki paleniskowe, ruszty, płyty ciągu, płyty kierujące, wykładziny komory spalania (np. szamot), elementy ceramiczne, elementy zapłonowe, czujniki, czujniki komory spalania i czujniki temperatury
3. Lakier, powłoki powierzchniowe (np. uchwyty, osłony)
4. Uszczelki
5. Kamienie naturalne, kamienie termiczne itp.

obowiązuje od 1 lipca 2023 r.

18. INFORMACJE DOTYCZĄCE UTYLIZACJI

Firma RIKA Innovative Ofentechnik GmbH postawiła sobie za cel, aby jej produkty były przyjazne dla środowiska przez cały cykl życia. Czujemy się zobowiązani do realizacji tego celu również po zakończeniu cyklu życia produktu.

Uwaga
W celu prawidłowej utylizacji urządzenia zalecamy skontaktowanie się z lokalną firmą zajmującą się utylizacją odpadów.

Uwaga
W celu prawidłowego demontażu urządzenia prosimy o kontakt z autoryzowanym sprzedawcą RIKA.

Uwaga
Zalecamy wyjęcie elementów narażonych na działanie ognia, takich jak szkło, wnęki spalania, ruszty, płyty ciągu, płyty odchylające, wykładziny komory spalania (np. szamot), elementy ceramiczne, Piec na drewno nie posiada elementów zapłonowych, czujniki, czujniki temperatury w komorze spalania oraz czujniki temperatury, a Nie wolno wyrzucać wraz z odpadami komunalnymi.

Informacje dotyczące poszczególnych elementów urządzenia

- **Elementy elektryczne i elektroniczne:** Należy wyjąć elementy elektryczne i elektroniczne z urządzenia. Elementów tych nie wolno wyrzucać wraz z odpadami komunalnymi. Należy je utylizować w sposób zgodny z przepisami, korzystając z systemu odbioru zużytego sprzętu elektrycznego i elektronicznego.
- **Szamot w komorze spalania:** Należy wyjąć z urządzenia elementy szamotowe zamontowane w komorze spalania. Jeśli są obecne, należy najpierw usunąć elementy mocujące. Elementy szamotowe mające kontakt z ogniem lub spalinami należy zutylizować; ponowne wykorzystanie lub recykling nie są możliwe.
- **Wermikulit w komorze spalania:** Należy wyjąć z urządzenia wermikulit, który został zamontowany w komorze spalania. Jeśli występują elementy mocujące, należy je wcześniej usunąć. Wermikulit, który miał kontakt z ogniem lub spalinami, należy zutylizować; ponowne wykorzystanie lub recykling nie są możliwe.
- **Płytka ceramiczno-szklana:** Należy zdemontować płytkę ceramiczno-szklaną za pomocą odpowiedniego narzędzia. Usunąć uszczelki i, jeśli są, oddzielić je od ramy. Przezroczysta płytka ceramiczno-szklana zasadniczo nadaje się do recyklingu, jednak w tym celu należy ją posortować na płytki z dekoracją i bez dekoracji. Płytkę ceramiczno-szklaną można utylizować jako odpady budowlane.
- **Blacha stalowa:** Elementy urządzenia wykonane z blachy stalowej należy zdemontować poprzez odkręcenie śrub lub wygięcie (lub alternatywnie poprzez mechaniczne rozdrobnienie). Jeśli są obecne, należy wcześniej usunąć uszczelki. Części z blachy stalowej należy zutylizować jako złom metalowy.
- **Odlewy:** Elementy urządzenia wykonane z odlewów należy zdemontować poprzez odkręcenie lub wygięcie (lub alternatywnie poprzez mechaniczne rozdrobnienie). Jeśli są obecne, należy wcześniej usunąć uszczelki. Odlewy należy zutylizować jako złom metalowy.
- **Kamień naturalny:** Usunąć istniejący kamień naturalny mechanicznie za pomocą urządzenia i zutylizować jako odpady budowlane.
- **Uszczelki (włókno szklane):** Należy mechanicznie wyjąć uszczelki z urządzenia. Elementów tych nie wolno wyrzucać wraz z odpadami komunalnymi, ponieważ odpadów z włókna szklanego nie da się zniszczyć w procesie spalania. Uszczelki wykonane z włókna szklanego i ceramicznego (sztuczne włókna mineralne) należy utylizować.
- **Uchwyty i elementy dekoracyjne z metalu:** Jeśli są obecne, należy zdemontować uchwyty i elementy dekoracyjne z metalu oraz zutylizować je jako złom metalowy.

Uwaga
W przypadku wszystkich elementów należy uwzględnić lokalne możliwości utylizacji.

Fragment wykazu kodów odpadów zawartego w rozporządzeniu w sprawie europejskiego wykazu odpadów

Klasyfikacja odpadów	Rodzaj odpadów
15 01 03	Opakowanie drewniane
17 01 03	Płytki i ceramika
17 02 02	Szkło
17 04 05	Żelazo i stal
17 05 04	Podłoże i kamienie

Utylizacja sprzętu elektrycznego i recykling

Poprzez wdrożenie europejskiej dyrektywy 2012/19/UE w sprawie zużytego sprzętu elektrycznego i elektronicznego (WEEE) oraz innych lokalnych przepisów wspieramy tworzenie systemów odbioru i recyklingu.

Zużyty sprzęt można bez problemu dostarczyć do gminnych punktów zbiórki odpadów w celu recyklingu. Należy w tym zakresie przestrzegać przepisów krajowych.



Urządzenia nie wolno wyrzucać wraz z zwykłymi odpadami komunalnymi.

19. ZGODNOŚĆ Z PRZEPISAMI UE

CE

Ten produkt jest zgodny z przepisami UE.

Firma RIKA Innovative Ofentechnik GmbH niniejszym oświadcza, że niniejsze urządzenie spełnia zasadnicze wymagania oraz inne stosowne przepisy dyrektyw 2014/30/UE , 2014/35/UE, 2014/53/UE i 2011/65/UE.

Aktualną, obowiązującą wersję deklaracji zgodności (DoC) można znaleźć pod adresem www.rika.pl.

Z41716_INDUO_III_PL | 11.11.2026

RIKA Innovative Ofentechnik GmbH
Müllerviertel 20
4563 Micheldorf / AUSTRIA
Tel.: +43 (0) 7582/686-41, faks: -43
verkauf@rika.at **www.rika.at**

W razie wątpliwości jedyną obowiązującą wersją jest wersja niemiecka. Zastrzegamy sobie prawo do zmian technicznych i wizualnych, a także do błędów typograficznych i drukarskich.

© 2026 | RIKA Innovative Ofentechnik GmbH