Karta katalogowa
LOOK



Dane techniczne		
Zakres mocy grzewczej	[kW]	4 - 8
Znamionowa moc cieplna	[kW]	8
Zapotrzebowanie na świeże powietrze	[m³/h]	21
Wydajność ogrzewania pomieszczeń w zależności od izolacji budynku	[m³]	90 - 210
Zużycie paliwa	[kg/h]	1,1 - 2,2
Wydajność	[%]	80,8
Klasa efektywności energetycznej		A+
Wskaźnik efektywności energetycznej		107
Ciąg kominowy	[Pa]	12

Cechy charakterystyczne



Efektywność energetyczna

Wymiary, waga i podłączenie

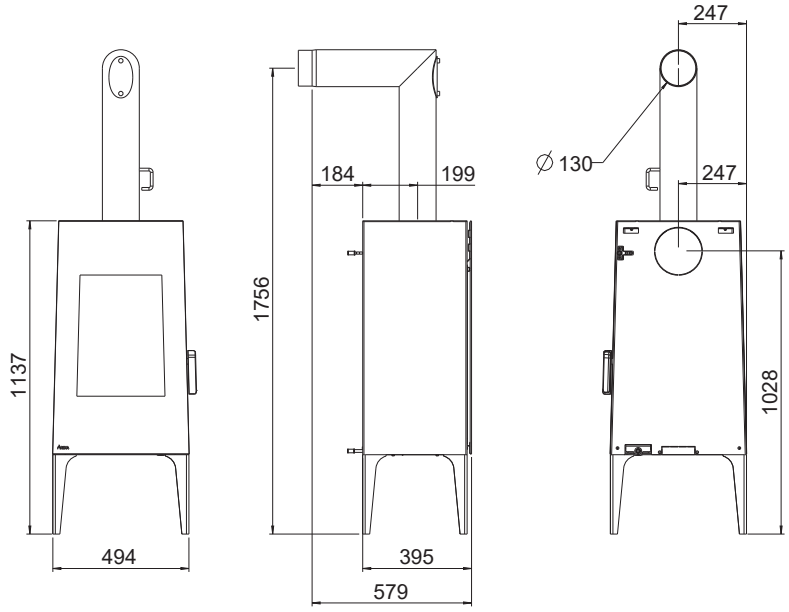

Wymiary			
H	Wysokość	[mm]	1137
	Wysokość wraz z podstawą drewnianej ławki	[mm]	1241
L	Głębokość	[mm]	395
W	Szerokość	[mm]	494
	Szerokość ławki drewnianej z podstawą	[mm]	1500
	Komora spalania [szer. x wys. x gł.]	[mm]	350x380x270
Waga			
m1	Masa paleniska bez stalową obudową	[kg]	-
m2	Masa paleniska ze stalową obudową	[kg]	~110
m_{chim}	Maksymalne obciążenie komina	[kg]	-
Przyłącze rury spalinowej*			
d_{out}	Średnica króćca spalinowego	[mm]	130
	Przyłącze górne wysokość przyłącza	[mm]	1756
	Z drewnianą ławką na podstawie	[mm]	1861
	Odległość od tylnej ścianki pieca do środka rury dymowej	[mm]	199
	Odległość boczna	[mm]	247
	Przyłącze z tyłu wysokość przyłącza	[mm]	1028
	Z drewnianą ławką na podstawie	[mm]	1132
	Podłączenie z tyłu, odstęp z boku	[mm]	247
	Przyłącze boczne wysokość przyłącza	[mm]	-
	Głębokość przy bocznym podłączeniu	[mm]	-

* Podczas projektowania przyłącza pieca należy uwzględnić grubość płyty podłogowej wynoszącą od 2 do 6 mm.

Minimalne odległości od materiałów łatwopalnych

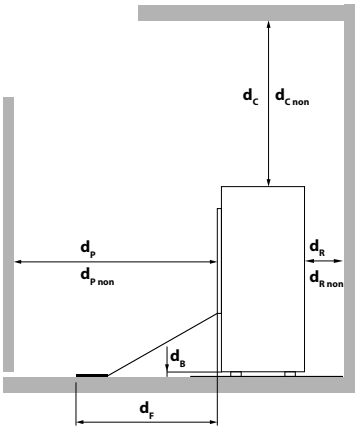

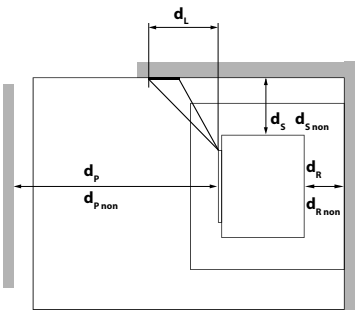

d_R	[mm]	150
d_S	[mm]	150
d_C	[mm]	500
d_P	[mm]	800
d_F	[mm]	0
d_L	[mm]	0
d_B	[mm]	0
$d_{R\,non}$	[mm]	100 [1]
$d_{S\,non}$	[mm]	100 [1]
$d_{C\,non}$	[mm]	500 [1]
$d_{P\,non}$	[mm]	400 [1]

[1] w stosunku do ścian niepalnych

W razie wątpliwości jedyną obowiązującą wersją jest wersja niemiecka. Zastrzegamy sobie prawo do zmian technicznych i wizualnych, a także do błędów typograficznych i drukarskich.

© 2026 | RIKA Innovative Ofentechnik GmbH