# Karta katalogowa

# NEX RIKATRONIC4



| Dane techniczne | | |
|---|---|---|
| Znamionowa moc cieplna | [kW] | 8 |
| Częściowa moc grzewcza | [kW] | 4 |
| Zapotrzebowanie na świeże powietrze | [m³/h] | 21 |
| Wydajność ogrzewania pomieszczeń w zależności od izolacji budynku | [m³] | 90 - 210 |
| Zużycie paliwa | [kg/h] | 1,1 - 2,2 |
| Podłączenie do sieci | [V/Hz.] | 230/50 |
| Średni pobór mocy elektrycznej | [W] | 4 |
| Zabezpieczenie | [A] | 2,5 |
| Wydajność | [%] | 83,4 |
| Klasa efektywności energetycznej | | A+ |
| Wskaźnik efektywności energetycznej | | 111 |
| Ciąg kominowy | [Pa] | 12 |

## Cechy charakterystyczne

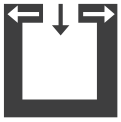

RLU



RIKATRONIC4




System RLS




Efektywność energetyczna

## Wymiary, waga i podłączenie

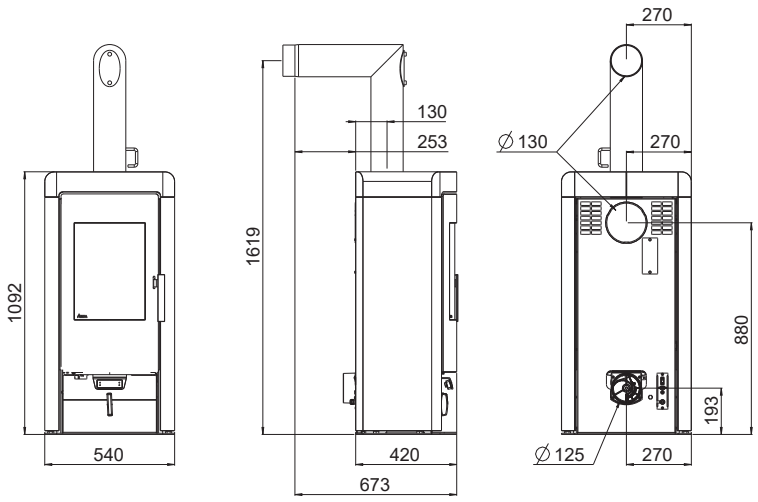


| | | | |
|---|---|---|---|
| **Wymiary** | | | |
| ***H*** | Wysokość | [mm] | 1092 |
| ***L*** | Głębokość | [mm] | 420 |
| ***W*** | Szerokość | [mm] | 540 |
| | Komora spalania [szer. x wys. x gł.] | [mm] | 350x340x280 |
| **Waga** | | | |
| ***m1*** | Masa paleniska bez kamiennej obudowy | [kg] | ~120 |
| ***m2*** | Masa paleniska z kamienną obudową | [kg] | ~245 |
| ***m3*** | Masa akumulacyjna | [kg] | ~160 |
| $m_{chim}$ | Maksymalne obciążenie komina | [kg] | - |
| **Przyłącze rury spalinowej *** | | | |
| $d_{out}$ | Średnica króćca spalinowego | [mm] | 130 |
| | Przyłącze górne wysokość przyłącza | [mm] | 1619 |
| | Odległość od tylnej ścianki pieca do środka rury dymowej | [mm] | 130 |
| | Odległość boczna | [mm] | 270 |
| | Przyłącze z tyłu wysokość przyłącza | [mm] | 880 |
| | Podłączenie z tyłu, odstęp z boku | [mm] | 270 |
| | Przyłącze boczne wysokość przyłącza | [mm] | - |
| | Głębokość przy bocznym podłączeniu | [mm] | - |
| **Przyłącze powietrza świeżego*** | | | |
| | Średnica | [mm] | 125 |
| | Wysokość przyłącza | [mm] | 193 |
| | Odległość boczna | [mm] | 270 |

* Podczas projektowania przyłącza pieca należy uwzględnić grubość płyty podłogowej wynoszącą od 2 do 6 mm.

## Minimalne odległości od materiałów łatwopalnych

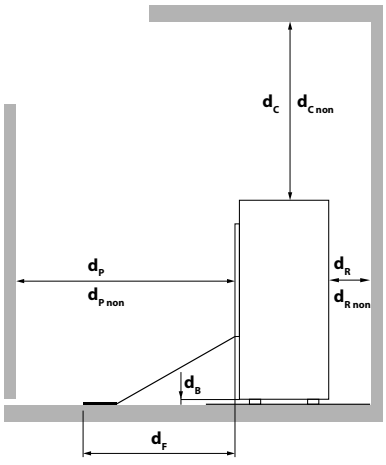


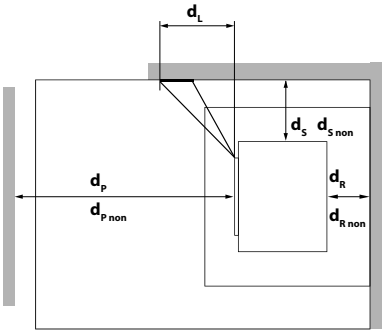


| | | |
|---|---|---|
| $d_R$ | [mm] | 150 |
| $d_S$ | [mm] | 150 |
| $d_C$ | [mm] | 500 |
| $d_P$ | [mm] | 800 |
| $d_F$ | [mm] | 0 |
| $d_L$ | [mm] | 0 |
| $d_B$ | [mm] | 0 |
| $d_{R\,non}$ | [mm] | 100 [1] |
| $d_{S\,non}$ | [mm] | 100 [1] |
| $d_{C\,non}$ | [mm] | 500 [1] |
| $d_{P\,non}$ | [mm] | 400 [1] |

[1] w stosunku do ścian niepalnych

RIKA®

W razie wątpliwości jedyną obowiązującą wersją jest wersja niemiecka. Zastrzegamy sobie prawo do zmian technicznych i wizualnych, a także do błędów typograficznych i drukarskich.

© 2026 | RIKA Innovative Ofentechnik GmbH