Karta katalogowa
PRIMO MULTIAIR



Dane techniczne		6 kW	8 kW
Zakres mocy grzewczej	[kW]	2,5 - 6	2,5 - 8
Znamionowa moc cieplna	[kW]	6	8
Wydajność systemu MULTIAIR*	[kW]	0,6 - 2,8	0,6 - 4,0
Ilość powietrza w układzie MULTIAIR*	[m³/h]	50 - 170	50 - 170
Wydajność ogrzewania pomieszczeń w zależności od izolacji budynku	[m³]	50 - 160	50 - 220
Zużycie paliwa	[kg/h]	0,6 - 1,3	0,6 - 1,9
Pojemność zbiornika na pelety**	[l]/[kg]	30/~19	35/~23
Podłączenie do sieci	[V]/[Hz]	230/50	230/50
Średni pobór mocy elektrycznej	[W]	20	20
Zabezpieczenie	[A]	2,5	2,5
Wydajność	[%]	91,7	91,4
Klasa efektywności energetycznej		A+	A+
Wskaźnik efektywności energetycznej		124	124
Ciąg kominowy	[Pa]	12	12

*przy długości przewodu MULTIAIR wynoszącej dwa metry w połączeniu z dyszą RIKA Design; wartości mogą się różnić w praktyce.

**Pojemność podana w kg może się różnić ze względu na różne gęstości nasypowe peletów.

Cechy charakterystyczne



RLU | USB | Dynamiczna regulacja przepływu powietrza | Efektywność energetyczna | Ekran dotykowy | MULTIAIR

Akcesoria



Czujnik pomieszczeniowy | RIKA FIRENET | RIKA VOICE

RIKA®

Podłączenie kominka

PRIMO MULTIAIR 6 kW

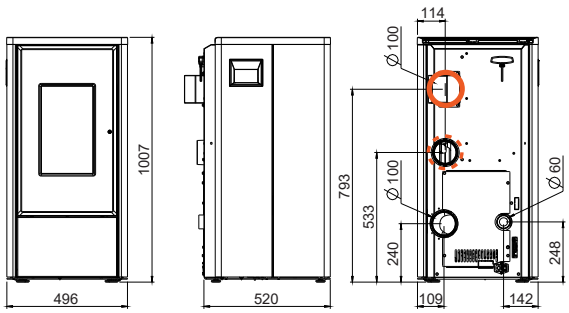

PRIMO MULTIAIR 8 kW

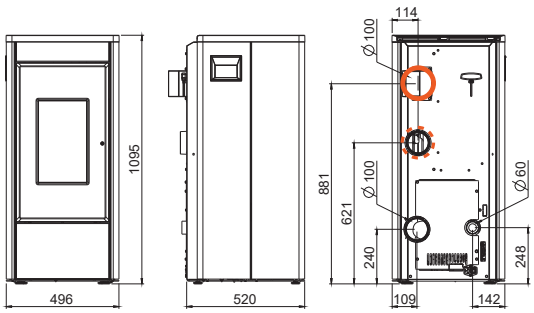

Wymiary			6 kW	8 kW
H	Wysokość	[mm]	1007	1095
L	Głębokość	[mm]	520	520
W	Szerokość	[mm]	496	496
Waga				
m1	Masa paleniska bez stalową obudową	[kg]	-	-
m2	Masa paleniska ze stalową obudową	[kg]	125	128
m_{chim}	Maksymalne obciążenie komina	[kg]	-	-
Przyłącze rury spalinowej*				
d_{out}	Średnica króćca spalinowego	[mm]	100	100
	Przyłącze górne wysokość przyłącza	[mm]	-	-
	Odległość od tylnej ścianki pieca do środka rury dymowej	[mm]	-	-
	Odległość boczna	[mm]	-	-
	Przyłącze z tyłu wysokość przyłącza	[mm]	240	240
	Podłączenie z tyłu, odstęp z boku	[mm]	109	109
	Przyłącze boczne wysokość przyłącza	[mm]	240	240
	Głębokość przy bocznym podłączeniu	[mm]	127	127
Przyłącze powietrza świeżego*				
	Średnica	[mm]	60	60
	Wysokość przyłącza	[mm]	248	248
	Odległość boczna	[mm]	142	142
Przyłącze powietrza konwekcyjnego MULTIAIR				
	Średnica	[mm]	100	100
	Wysokość przyłącza (standard)	[mm]	793	881
	Odległość boczna (standard)	[mm]	114	114
	Wysokość przyłącza (opcjonalnie)	[mm]	533	621
	Odległość boczna (opcjonalnie)	[mm]	114	114

* Podczas projektowania przyłącza pieca należy uwzględnić grubość płyty podłogowej wynoszącą od 2 do 6 mm.

Minimalne odległości od materiałów łatwopalnych

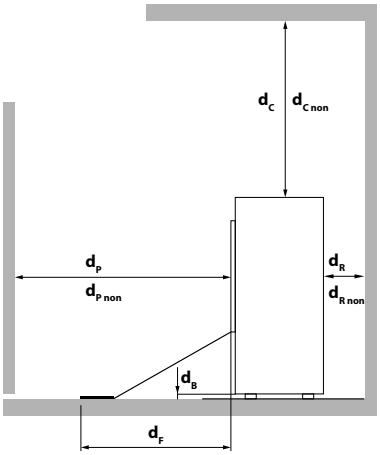

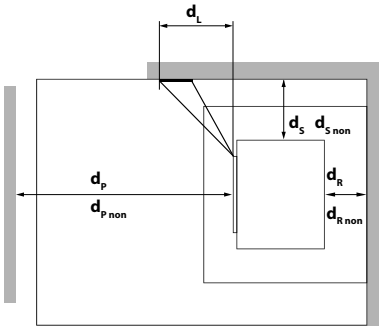

d_R	[mm]	100
d_S	[mm]	100
d_C	[mm]	700
d_P	[mm]	800
d_F	[mm]	0
d_L	[mm]	0
d_B	[mm]	0
$d_{R\,non}$	[mm]	100 [1]
$d_{S\,non}$	[mm]	100 [1]
$d_{C\,non}$	[mm]	500 [1]
$d_{P\,non}$	[mm]	400 [1]

[1] w przypadku ścian niepalnych

RIKA®

W razie wątpliwości jedyną obowiązującą wersją jest wersja niemiecka. Zastrzegamy sobie prawo do zmian technicznych i wizualnych, a także do błędów typograficznych i drukarskich.

© 2026 | RIKA Innovative Ofentechnik GmbH