REVO III / REVO III MULTIAIR

Notice d'installation et d'utilisation

RIKA®

SOMMAIRE

Explication des symboles ... 3

1. INFORMATIONS IMPORTANTES 5
Emballage ... 5
Informations générales de mise en garde et de sécurité ... 5
Branchement électrique ... 5
Première chauffe ... 5
Le bon raccordement de la cheminée ... 6
Occupation multiple et mixte ... 6
Fonctionnement indépendant de l'air ambiant ... 6
Fonctionnement dépendant de l'air ambiant ... 6
Conduit d´air de convection ... 6

2. INSTALLATION DU POÊLE 7
Raccordement à la cheminée ... 7
Raccordement à un conduit de cheminée en inox ... 7
Air de combustion ... 7
Arrivée d'air extérieur ... 7

3. PROTECTION INCENDIE 8
Distances minimales ... 8
Zone de rayonnement ... 9
Protection des sols ... 9

4. TECHNOLOGIE ET FONCTIONS DE SÉCURITÉ 10
Confort d'utilisation ... 10
Efficience maximale - émissions minimales ... 10
DAR - Dynamic Air Regulation ... 10
Surveillance du tirage ... 10
Basses températures - arrêt ... 10
Protection électrique contre la surtension ... 10
Cycle d'auto-nettoyage ... 10
Surveillance des composants ... 10
Surveillance moteur vis sans fin ... 10
Coupure de courant (pendant que l'appareil fonctionne) ... 10
Coupure de courant (pendant le démarrage) ... 10

5. OPTIONS CONFORT 11
Capteur d'ambiance, Capteur d'ambiance radio ... 11
Interface ... 11
Accessoire externe ... 11
Port série ... 11
Port USB ... 11
Thermostat d'ambiance externe ... 11
Raccordement externe pont de câble ... 11
Option RIKA FIRENET 2nd Generation ... 11
RIKA VOICE commande vocale ... 11

6. CE QU'IL FAUT SAVOIR SUR LES GRANULÉS 12
Ce que sont les granulés ... 12
Specification granules de bois selon ENplus – A1 ... 12
Ajout de combustible pendant le fonctionnement ... 12
Stockage des granulés ... 12
Foyer à feu temporaire (INT) ... 12
Quantité de combustible ... 12

7. MONTAGE/DÉMONTAGE DE L'HABILLAGE 13
Démontage du paroi latérale en arrière ... 13
Démontage des pierres ... 13

8. INTRODUCTION AU PROTOCOLE DE MISE EN SERVICE 15
Instructions pour l'utilisateur 15

9. ENTRETIEN 16
Nettoyage le foyer de combustion 16
Nettoyage de la sonde de température de flamme 16
Vider le tiroir à cendres 16
Nettoyage du verre de porte 16
Nettoyage des surfaces laquées 16

10. NETTOYAGE 17
Ouvertures d'air de convection 17
Nettoyer les conduits de fumée 17
Air de combustion - collecteur d'admission 18
Nettoyage de la trémie à granulés 18
Nettoyage des conduits de fumée 18
Paliers 18
Inspecter le joint de la porte 18
Nettoyage des conduits de fumée 18

11. PROBLÈMES ET SOLUTIONS 19
Problème 1 19
Problème 2 19
Problème 3 19

12. DONNÉES TECHNIQUES 20
Dimensions, poids et connexion - REVO III 24
Dimensions, poids et connexion - REVO III MULTIAIR 25
Données techniques 26
Vue d´ensemble des pièces de rechange - vue eclatée 27
MULTIAIR 32
Vue d´ensemble des pièces de rechange - numéros des articles 33

13. CONDITIONS VOLONTAIRES DE GARANTIE 36

14. CONDITIONS LÉGALES DE GARANTIE 36

15. INFORMATIONS SUR L'ÉLIMINATION DES DÉCHETS 37
Informations sur les différents composants de l'appareil 37
Extrait du code déchet du règlement sur la liste européenne des déchets 37
Élimination et recyclage des déchets électriques 37

16. RESPECT DES DISPOSITIONS DE L'UE 37

FRANÇAIS

Explication des symboles

...Information importante

...Conseil pratique

...à la main

... Accessoire de levage

... Tournevis hexa-gonal #8, #10, #13

...Clef six pans #5

...est conforme aux dispositions de l'UE

...Lisez et suivez le mode d'emploi

...ne pas jeter avec les ordures ménagères

UN POÊLE EST TOUJOURS PLUS QU'UN SIMPLE MOYEN DE CHAUFFAGE.

Cher client,

Nous tenons à vous remercier chaleureusement d'avoir choisi d'acheter notre poêle de qualité supérieure. Avec ce produit de qualité, nous souhaitons non seulement apporter de la chaleur à votre foyer, mais aussi créer un sentiment de confort et de convivialité.

Nous sommes fiers de pouvoir vous offrir un produit à la fois fonctionnel et convaincant par son design attrayant. Nous accordons une grande importance à la qualité ainsi qu'à la durabilité et sommes convaincus que vous profiterez longtemps de votre nouveau poêle.

Pour garantir les performances et l'efficacité de votre poêle à long terme, il est important d'effectuer régulièrement des travaux de nettoyage et d'entretien. Voici quelques points importants que nous vous invitons à respecter :

1. **nettoyez régulièrement l'intérieur du poêle afin d'éliminer les dépôts et les saletés. Vous trouverez des informations précises à ce sujet au point „NETTOYAGE & ENTRETIEN".**

2. **faites régulièrement entretenir le poêle par un spécialiste afin de vous assurer que tous les composants fonctionnent correctement et ne présentent pas de signes d'usure.**

3. **respectez également les mesures de sécurité recommandées afin d'éviter les accidents et les dommages.**

En appliquant régulièrement ces mesures simples d'entretien et de maintenance, vous pouvez vous assurer que votre poêle fonctionne de manière optimale et que vous en profiterez longtemps.

Nous vous souhaitons une bonne „saison des poêles" et vous remercions de votre confiance ainsi que de votre soutien.

Avec nos meilleures salutations

Karl Stefan Riener | Karl Philipp Riener | Stefan Riener

1. INFORMATIONS IMPORTANTES

Emballage

Votre première impression est pour nous essentielle.

L'emballage de votre nouveau poêle offre une excellente protection contre les dommages. Le poêle et ses accessoires peuvent cependant être endommagés lors du transport.

Attention
Aussi nous vous prions de vérifier attentivement à la réception que votre poêle est complet et en parfait état. Signalez tout problème à votre représentant. Faites attention lors du déballage à ne pas abimer le manteau en stéatite. Le matériel est très sensible aux éraflures. Le manteau en stéatite n'est pas couvert par la garantie.

L'emballage de votre nouveau poêle est dans une large mesure sans impact sur l'environnement.

Conseil
Le bois de l'emballage n'est pas traité. Il peut donc être utilisé comme bois de chauffage (pas pour votre poêle à granulés). Pensez à retirer clous et vis auparavant. Le carton et les feuilles d'emballage (PE) peuvent sans problème être envoyés aux décharges communales pour y être recyclés.

Informations générales de mise en garde et de sécurité

Veuillez impérativement respecter les indications de mise en garde mentionnées en introduction.

- Avant l'installation et la mise en service du poêle, lisez attentivement tout le manuel.
- Le propriétaire de la petite installation de combustion ou la personne habilitée à disposer de la petite installation de combustion doit conserver la documentation technique et la présenter à la demande des autorités ou du ramoneur.
- Respectez les normes nationales et européennes, ainsi que les réglementations locales, applicables à l'installation et au fonctionnement de la cheminée !
- Les poêles RIKA doivent uniquement être installés dans des pièces de vie non humides. Les poêles ne sont pas protégés contre les projections d'eau et ne doivent pas être installés dans des pièces humides. Le volume minimal de l'espace d'installation est de 40 m^3.
- Avant d'installer le poêle, assurez-vous que la capacité de charge de la sous-construction est suffisante pour supporter le poids du poêle.
- Pour le transport de votre appareil de chauffage, seuls des auxiliaires de transport autorisés et dotés d'une force de levage suffisante doivent être utilisés.
- Votre appareil de chauffage n'est pas fait pour être utilisé comme échelle ou escabeau.
- Le poêle ne doit en aucun cas être utilisé avec des joints de porte défectueux. Les joints doivent être remplacés par des joints d'origine RIKA et par une entreprise spécialisée.
- La combustion de matériau inflammable dégage de l'énergie thermique entraînant un fort échauffement de la surface de l'appareil de chauffage, des portes, des poignées de portes, du tuyau de fumée et éventuellement de la paroi frontale de l'appareil de chauffage. Il est interdit d'entrer en contact avec ces pièces en l'absence de port de vêtements de protection ou d'auxiliaires correspondants tels que des gants thermiques ou des moyens de manipulation appropriés (poignée de commande).
- Attirez l'attention de vos enfants sur ce danger et tenez-les éloignés de l'appareil de chauffage lors du fonctionnement de ce dernier.
- Brûlez uniquement le matériau de chauffage autorisé.
- La combustion ou l'introduction de substances facilement inflammables ou explosives (essence, huiles lampantes de type essence, pétrole, allume-charbon pour barbecue, alcool éthylique, ou liquides similaires), comme p. ex. des vaporisateurs vides dans la chambre de combustion et leur stockage à proximité immédiate de votre appareil de chauffage est strictement interdite en raison des risques d'explosion.
- Lors de l'alimentation du poêle, ne portez pas de vêtements amples ou facilement inflammables.
- Veillez à ce qu'aucune braise ne tombe de la chambre de combustion sur un matériau inflammable.
- Il est interdit de poser des objets non résistants à la chaleur sur l'appareil de chauffage ou à proximité de ce dernier.
- Pas mettez pas de linge à sécher sur le poêle.
- Les séchoirs à linge ou dispositifs de même type doivent être placés à une distance suffisante de l'appareil de chauffage – RISQUE ÉLEVÉ D'INCENDIE !
- Lorsque votre appareil de chauffage est en marche, il est interdit de manipuler des substances facilement combustibles ou explosives dans la pièce où il est installé ou dans des pièces attenantes.
- Si le poêle fonctionne en continu, cela a pour conséquence une usure accrue des pièces et plus particulièrement de celles soumises à des contraintes thermiques. Les intervalles de nettoyage seront aussi raccourcis. Il est donc indispensable de respecter scrupuleusement les instructions de nettoyage et d'entretien.

Attention
Aucun déchet ou liquide ne doit être brûlé dans le poêle !

Attention
N'obturez, et ne couvrez en aucun cas la grille de convection de votre poêle, afin d'éviter toute surchauffe des composants de l'appareil.

Attention
Lors du remplissage du réservoir - L'ouverture du réservoir à pellets est suffisamment grande pour permettre un remplissage sans problème. Faites bien attention à ce qu'aucun pellet chute dans les nervures de convection ou le corps du poêle brûlant. Un fort dégagement de fumée pourrait en résulter.

Conseil
Nous recommandons donc un remplissage du réservoir lorsque le poêle est froid.

Attention
Durant les phases de chauffe ou de refroidissement, votre poêle va se dilater et se rétracter. Cela peut entraîner dans certaines circonstances de légers bruits de dilatation, ou de craquements. C'est un phénomène normal qui ne peut constituer un sujet de réclamation.

Attention
Aucune modification ne doit être apportée au foyer. Cela entraîne en outre la perte de la garantie.

Branchement électrique

Le poêle est livré avec un câble électrique d'env. 2 m. Branchez-le sur une prise 230Volt/50Hz. La consommation moyenne de l'appareil en mode de fonctionnement normal est d'env. 20 Watt. La consommation est d'env. 150 Watt pendant l'amorçage automatique. Le câble doit être placé de façon à éviter tout contact avec les parties chaudes ou coupantes du poêle.

Attention, danger de mort !
Une utilisation avec un câble de raccordement endommagé n'est pas autorisée ! Si le câble de raccordement est endommagé, il doit être immédiatement remplacé par une entreprise spécialisée qualifiée afin d'éviter tout autre danger.

Attention
Nous déclinons toute responsabilité pour les dommages causés à l'appareil par des raccordements et une utilisation non conformes et la garantie est annulée.

Première chauffe

Le corps du poêle, ainsi que diverses pièces d'acier ou de fonte, sont peints avec une laque résistante à la chaleur. Il en est de même pour les tuyaux de raccordement. Lors de la première mise en route, le séchage de la laque est parachevé. Cela peut produire un léger dégagement d'odeur. Il faut impérativement éviter de toucher ou de nettoyer les surfaces laquées lors de cette phase de durcissement. Le durcissement de la laque est achevé après un fonctionnement à forte puissance.

Le bon raccordement de la cheminée

Pour le choix du raccordement et pour garantir une connexion correcte entre le poêle et le conduit (cheminée), veuillez lire le point Installation du poêle ou demander conseil à votre maître ramoneur.

- Les conduits de fumée sont une source particulièrement de danger en termes de dégagement de gaz toxiques et de risques d'incendie. Demandez les conseils d'un spécialiste agréé pour la pose et le montage de ces derniers.
- Lors du raccordement de votre conduit de fumée à la cheminée, veuillez veiller au respect des directives de montage correspondantes dans la zone des murs à revêtement en bois.
- En cas de conditions météorologiques défavorables, surveillez impérativement la formation des gaz de fumées (inversion thermique) et les conditions de tirage.
- En cas d'acheminement d'air de combustion trop faible, un dégagement de fumées ou de gaz de fumées risque de se produire dans votre habitation. La formation de dépôts nocifs dans l'appareil de chauffage et dans la cheminée risque par ailleurs de se produire.
- En cas de dégagement de gaz de fumées, laissez le feu s'éteindre et vérifiez que tous les orifices d'amenée d'air sont dégagés et que les conduites de gaz de fumées et le tuyau du poêle sont propres. En cas de doute, informez impérativement votre ramoneur. Un défaut de tirage peut également venir de la cheminée.
- Lorsque le poêle ne fonctionne pas, la porte du foyer doit rester fermée.
- En cas d'un mauvais calcul de la cheminée et d'une dimension incorrecte et en cas d'utilisation de matériaux combustibles mouillés, vous risquez de provoquer un encrassement de la cheminée, c'est à dire le dépôt de substances facilement inflammables telles que la suite et le goudron, et par voie de conséquence un incendie de cheminée.
- Si un incendie de cheminée se produit débranchez le poêle. Appelez les pompiers et mettez-vous, ainsi que tous les habitants de l'habitation, en sécurité.

Occupation multiple et mixte

- Votre poêle est adapté à une utilisation multiple et mixte et ne peut être utilisé que si la porte du foyer est fermée.
- Un calcul de la cheminée selon EN13384-2 est nécessaire.
- Occupation mixte uniquement en combinaison avec un dispositif de sécurité BROKO selon l'homologation DIBt Z-43.13-485.
- Veuillez tenir compte des différentes dispositions nationales.

Fonctionnement indépendant de l'air ambiant

Votre poêle correspond au type CC et peut donc également être utilisé comme poêle à pellets indépendant de l'air ambiant.

Dans la mesure où l'air de combustion nécessaire est amené de l'extérieur par des conduites étanches, le poêle peut également être installé dans des unités d'utilisation qui sont durablement étanches à l'air conformément à l'état de la technique, ainsi que dans des unités d'utilisation qui sont équipées d'installations d'aération ou de ventilation mécaniques. (Voir AJOUT D'UNE AIR DE COMBUSTION EXTERNE).

Le contrôleur de pression différentielle intégré vérifie la pression différentielle nécessaire entre la chambre de combustion et la pièce où est installé le foyer pour un fonctionnement correct.

Si la pression différentielle nécessaire n'est pas suffisante, le poêle ne peut pas être mis en service ou le fonctionnement en cours est arrêté pour des raisons de sécurité.

Les gaz de combustion ne peuvent pas s'échapper en quantités dangereuses.

Un dispositif de sécurité supplémentaire n'est pas nécessaire.

Le poêle ne doit pas être installé avec des installations de ventilation présentant une dépression inférieure à -15 Pa.

Attention
Veuillez toujours respecter, en concertation avec votre ramoneur compétent, les prescriptions et règles locales en vigueur.

Fonctionnement dépendant de l'air ambiant

Si le poêle est installé sans arrivée d'air externe, il est considéré comme dépendant de l'air ambiant.

Dans ce cas, tout l'air de combustion est prélevé dans la pièce où le poêle est installé via la prise d'air centrale située à l'arrière du poêle.

Assurez-vous donc qu'il y a toujours suffisamment d'air frais pour une combustion correcte et qu'aucune installation d'aspiration de l'air ambiant n'agit sur le poêle.

Vous trouverez la quantité d'air frais nécessaire dans la liste des données techniques.

En combinaison avec des installations techniques de ventilation (par ex. : systèmes d'aération et de ventilation contrôlés, hotte aspirante ou autres), il faut s'assurer que le poêle et l'installation technique de ventilation sont surveillés et sécurisés mutuellement (par ex. via un contrôleur de pression différentielle, etc.) L'apport nécessaire d'air de combustion d'environ 20 m^3/h doit être garanti.

Conduit d´air de convection

seulement pour les poêles équipé de MULTIAIR:

- La température et la quantité d'air de convection d'un ventilateur conviennent pour le chauffage d'une pièce supplémentaire.
- Clarifiez la situation de raccordement avec les autorités compétentes.
- La température maximale de l'air de convection se monte à 180 °C à la sortie de l'appareil.
- La conduite d'air de convection doit être la plus courte possible.
- La conduite d'air de convection doit être la plus directe possible (minimisez au maximum les coudes).
- Afin d'éviter une dépression dans la pièce d'installation ou une surpression dans les pièces équipées du système MULTIAIR, veillez à assurer une circulation d'air suffisante à l'intérieur des pièces concernées (par exemple par les interstices des portes, les grilles, etc.).

Sur certains modèles, un couvercle est installé en usine sur le ventilateur MULTIAIR afin d'éviter une émission de chaleur directe vers le mur:

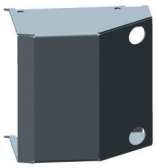

Modèle abstrait

Un fonctionnement sans ce cache, ou sans avoir connecté le tuyau d'air de convection n'est pas autorisé. Le non-respect de cette disposition entraînerait la perte de la garantie, et aucun dommage ne pourrait être pris en charge.

Attention
Merci de vous reporter impérativement aux prescriptions spécifiques locales ou nationales en matière de protection contre l'incendie, avant tout raccordement de la conduite d'air de convection. L'installation et le montage doivent être uniquement réalisés par un professionnel formé.

2. INSTALLATION DU POÊLE

Attention
Le montage doit exclusivement être effectué par un spécialiste agréé.

Attention
Veuillez respecter les dispositions de construction et de sécurité applicables au niveau régional. Contactez à cet effet votre ramoneur.

Attention
Seuls des matériaux d'étanchéité résistants à la chaleur et les bandes d'étanchéité, le silicone résistant à la chaleur et la laine minérale adéquats doivent être utilisés.

Attention
En cas d'un fonctionnement indépendant de l'air ambiant les raccordements de tuyaux du poêle doivent par conséquent être étanchés durablement. Utilisez un mastic pour poêle ou une colle résistante à la chaleur pour la mise en place du tuyau du poêle sur le raccord du conduit de fumée conique et pour l'insertion dans la garniture de tuyau de la cheminée.

Attention
Le poêle ne doit en aucun cas être glissé sur un sol non protégé.

Conseil
En guise de protection vous pouvez par exemple utiliser du carton ondulé solide, du carton, ou un vieux tapis. Vous pourrez ainsi pousser plus facilement le poêle.

Pour un raccordement professionnel, nous recommandons l'utilisation de conduits de fumée d'origine de marque RIKA.

Raccordement à la cheminée

- L'appareil doit être raccordé à une cheminée homologuée pour les combustibles solides et non sensible à l'humidité. L'insensibilité à l'humidité peut varier si le calcul de la cheminée aboutit à un fonctionnement à sec.
- La classe de température du système d'évacuation des fumées (cheminée et conduit de fumée) doit correspondre au minimum à la classe T200 résistant au feu de cheminée pour les appareils à granulés de bois selon la norme EN16510-2-6 et au minimum à la classe T400 résistant au feu de cheminée pour tous les autres appareils.
- Le conduit de cheminée doit avoir un diamètre de 100 mm au minimum pour les poêles à pellets et pour les poêles à bois selon le diamètre des tuyaux gas fumées de 130 mm à 150 mm au minimum.
- Evitez de trop longs conduits d'évacuation vers la cheminée. Un conduit d'évacuation à l'horizontale ne doit pas dépasser les 1,5 mètres.
- Evitez le plus possible les changements de direction du conduit d'évacuation vers la cheminée.
- Ne pas utilisez plus de 3 coudes au maximum dans le montage du conduit d'évacuation.
- Utilisez un élément de raccordement avec clapet de nettoyage.
- Les éléments de raccordement doivent être en métal et remplir les exigences de la norme (installer les éléments de façon étanche).
- Avant l'installation, une évaluation du conduit doit être impérativement réalisée. Les vérifications doivent être exécutées selon la norme EN13384-1.
- La dépression maximale (dans le conduit) ne doit pas dépasser 15 Pa.
- L'évacuation des gaz de fumée doit aussi être garantie en cas de panne de courant transitoire.

Attention
La présence de condensats sur la sortie des fumées doit absolument être évitée. Pour les poêles mixtes, un tube de récupération des condensats doit être utilisé en haut en cas de raccordement au plafond ou au conduit de fumée. Parlez-en à votre installateur ou à votre ramoneur. Les dommages provoqués par les condensats sont exclus de la garantie.

Raccordement à un conduit de cheminée en inox

Le raccordement doit aussi être vérifié selon la norme EN13384-1.

Seuls des tuyaux isolés (double paroi) en inox doivent être utilisés. (Les tuyaux flexibles en alu ou en acier ne sont pas autorisés.)

Une trappe de visite (clapet de nettoyage) doit être présente pour une inspection et un nettoyage réguliers.

Le raccordement au conduit doit être réalisé de façon étanche.

Air de combustion

Tout processus de combustion a besoin d'oxygène provenant de l'air ambiant. Sur les poêles individuels sans raccordement d'air de combustion externe, cet air de combustion est prélevé dans la pièce. Cet air prélevé doit être restitué dans la pièce. Dans les habitations modernes, les fenêtres et portes très épaisses laissent affluer une quantité d'air trop faible. La situation est également rendue problématique en raison des ventilations supplémentaires installées dans l'habitation (p. ex. dans la cuisine ou les toilettes). Si vous ne pouvez pas acheminer d'air de combustion externe, ventilez la pièce plusieurs fois par jour afin d'éviter une dépression dans la pièce ou une mauvaise combustion.

Arrivée d'air extérieur

Uniquement pour des appareils prévus pour un fonctionnement indépendant de l'air ambiant.

- Pour un fonctionnement indépendant de l'air ambiante, l'air de combustion doit être acheminé vers l'appareil depuis l'extérieur via une conduite étanche. Selon la norme EnEV, la conduite d'air de combustion doit être pouvoir être coupée. La position ouverture/fermeture doit être clairement identifiable.
- Découpez la paroi arrière droite perforée à l'aide d'une lame de scie à métaux.
- Connectez au tube d'aspiration, soit un tuyau de diamètre 125 mm pour les poêles à bois et mixte, soit de diamètre 50 mm ou 60 mm pour les poêles à pellets. Fixez-le avec un collier de serrage (non fourni !). Pour les poêles à pellets avec une sortie plus longue, au-delà d'un mètre environ, le diamètre doit être augmenté à environ 100 mm. (Cf. gamme RIKA)
- Afin de garantir une amenée d'air suffisante, la conduite ne doit pas dépasser 4 mètres et ne pas présenter trop de courbures.
- Si la conduite mène à l'extérieur, elle doit se terminer par une protection contre le vent.
- En cas de froid extrême, surveiller l'éventuel gel de l'orifice d'aération (contrôle).
- Il est également possible d'aspirer l'air de combustion directement dans une autre pièce suffisamment ventilée (une cave p.ex.).
- La conduite d'air de combustion doit être étanchée au niveau de la tubulure d'air (colle ou mastic).
- En cas de non-utilisation prolongée du poêle, il faut boucher le conduit d'arrivée d'air extérieur, afin d'empêcher l'humidité de pénétrer dans le poêle.

Attention
Veuillez noter que l'alimentation en air de combustion provenant d'une gaine de ventilation de cheminée intégrée est susceptible d'entraîner des problèmes liés aux courants thermiques. En cas d'échauffement de l'air de combustion affluant vers le bas, ce dernier risque de s'élever et d'exercer une résistance contre la cheminée, entraînant une réduction de la sous-pression dans la chambre de combustion. Le fabricant de cheminées doit garantir que la résistance de l'air de combustion est au maximum égale à 2 PA, même dans des conditions de fonctionnement défavorables de la cheminée.

Si une ou plusieurs de ces conditions ne sont pas remplies, la conséquence est le plus souvent une mauvaise combustion dans le poêle et/ou une dépression d'air dans la pièce.

3. PROTECTION INCENDIE

Distances minimales

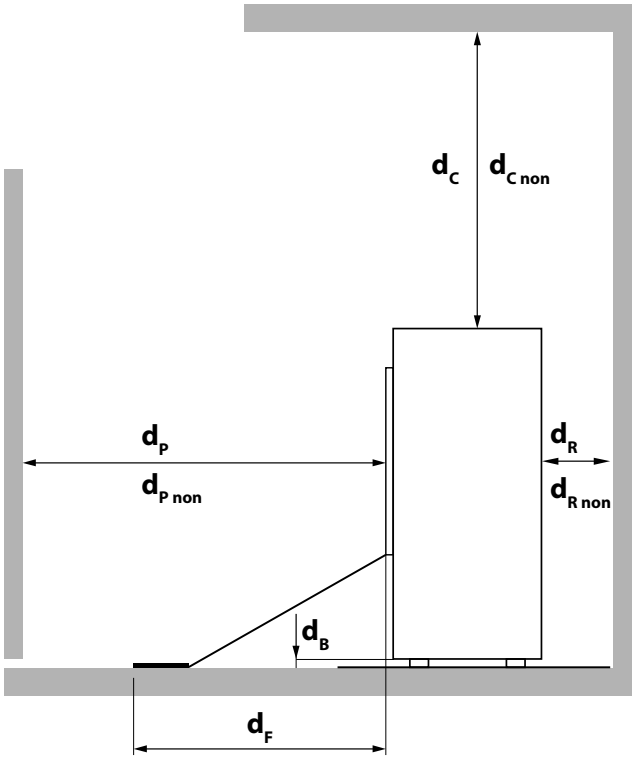

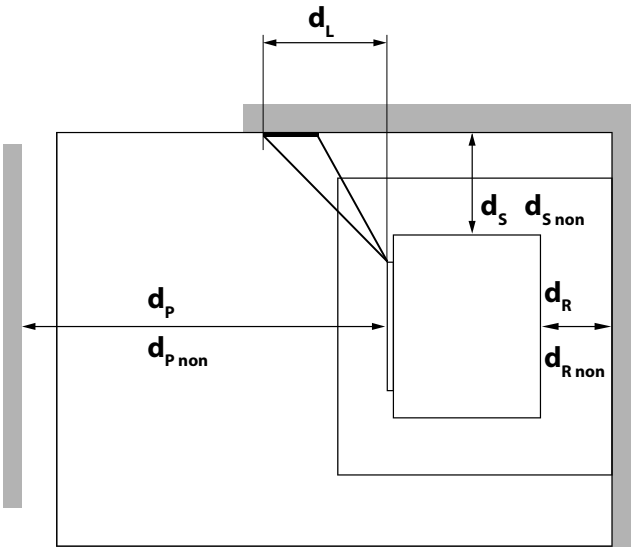

Distance minimale...			
d_R	... de l'arrière vers les matériaux combustibles	[mm]	100
d_S	... des côtés vers les matériaux inflammables	[mm]	100
d_C	... de la face supérieure aux matériaux combustibles dans le plafond	[mm]	800
d_P	... de la face avant vers les matériaux combustibles	[mm]	800
d_F	... de la face avant vers les matériaux combustibles dans la zone de rayonnement avant inférieure	[mm]	0
d_L	... de la face avant vers les matériaux combustibles dans la zone de rayonnement latérale avant	[mm]	0
d_B	... en dessous du sol (sans les pieds) vers des matériaux combustibles	[mm]	0
$d_{R\ non}$	...depuis l'arrière vers des matériaux ininflammables	[mm]	100
$d_{S\ non}$	...des côté consacrées aux matériaux ininflammables	[mm]	100
$d_{C\ non}$	...de la face supérieure vers les matériaux incombustibles du plafond	[mm]	500
$d_{P\ non}$	...de la façade aux murs ininflammables	[mm]	400

Conseil
pour les travaux de service et d'entretien, nous vous prions de respecter une distance minimale de 20 cm sur les côtés et derrière le four.

Zone de rayonnement

PAR RAPPORT AUX MATÉRIAUX INFLAMMABLES

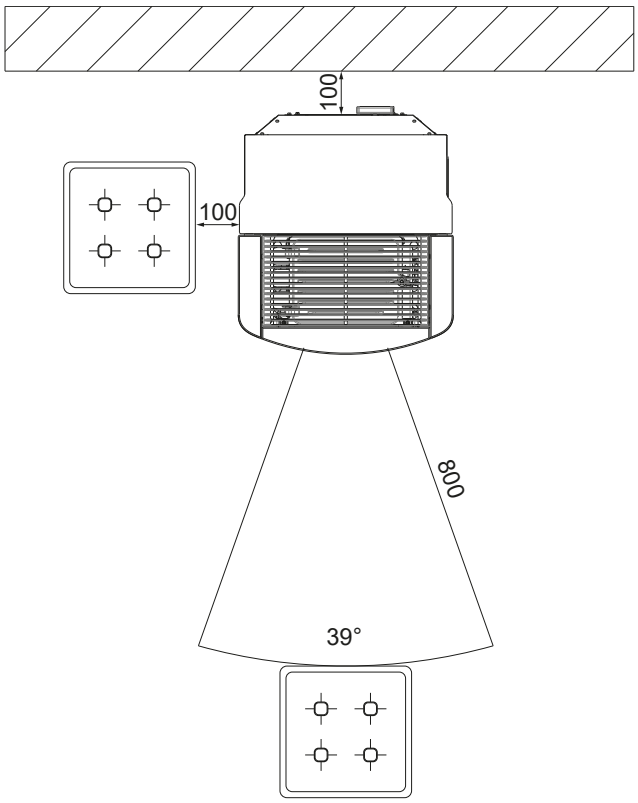

VERS DES MATÉRIAUX NON INFLAMMABLES

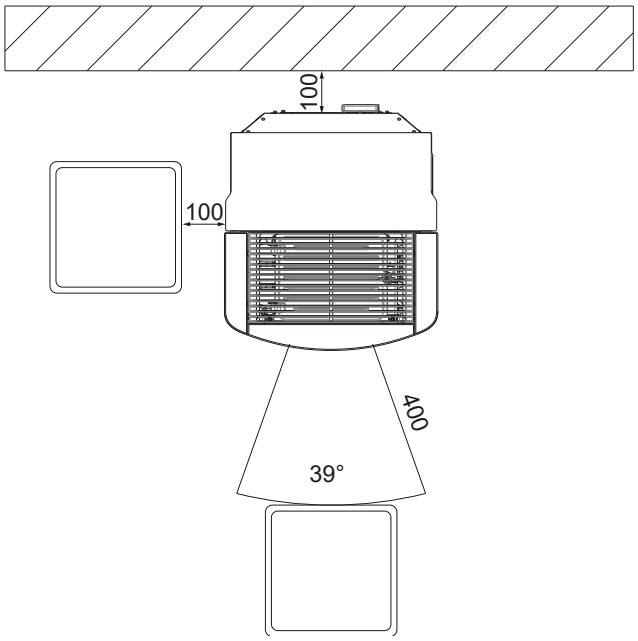

Protection des sols

Les sols inflammables (bois, tapis, etc.) doivent être protégés par un revêtement en matériaux de construction incombustibles (verre, tôle d'acier ou céramique). La manière dont cette protection du sol doit être réalisée varie d'un pays à l'autre.

La température maximale au sol de votre modèle de four ne dépasse pas 60 C° au-dessus de la température ambiante. Il ne peut donc pas y avoir d'augmentation excessive de la température dans la partie inférieure du four et il n'est pas obligatoire de placer une plaque réfractaire sous le four. Une plaque d'appui serait donc suffisante.

Attention
Il convient de respecter les dispositions et ordonnances spécifiques au pays !

Conseil
Si aucune loi nationale ne traite de ce sujet, on peut se référer à la norme **ÖNORM B8311** :
Les foyers doivent être placés sur un support en matériaux incombustibles posé sur le sol. Celui-ci doit dépasser le foyer d'au moins 5 cm sur les côtés et d'au moins 30 cm du côté de la commande, devant l'ouverture de la chambre de combustion.

4. TECHNOLOGIE ET FONCTIONS DE SÉCURITÉ

L'avance technologique de votre nouveau poêle à granulés est le résultat d'années de pratique et de tests en laboratoire. Ses avantages sont remarquables.

Confort d'utilisation

Vous pilotez toutes les fonctions avec l'écran tactile intégré. La commande est très simple grâce à l'interface conviviale.

Efficience maximale - émissions minimales

Tous les processus se déroulent automatiquement dans le poêle. Les facteurs

- régulation de l'air
- surveillance de la température
- ajout de pellets

sont harmonisés en continu. Cela garantit une combustion optimale. Il en résulte une faible consommation et de très bonnes valeurs d'émission de gaz, inférieures aux valeurs limites autorisées.

Remarque
En raison de la régulation automatique, des crépitements de flamme, la chute de pellets et l'excitation des composants électroniques sont audibles pendant le fonctionnement.

DAR - Dynamic Air Regulation

Uniquement pour poêles avec DAR

Un capteur de pression différentielle intégré dans le système d'arrivée d'air mesure le débit d'air. La vitesse de la soufflerie est ajustée automatiquement et garantit une combustion optimale.

La conduite d'air d'un système d'apport en air externe est également surveillée de cette manière.

Surveillance du tirage

Le tirage dans la chambre de combustion est régulièrement vérifié pendant l'utilisation. Si le niveau de dépression franchit le seuil fixé, une utilisation optimale ne peut plus être garantie et l'appareil s'éteint donc pour des raisons de sécurité, avec affichage du message d'erreur « PAS DE DÉPRESSION ».

Attention
Dans le cas d'un fonctionnement sans raccordement à l'air extérieur, avec en même temps, par exemple une hotte aspirante ou une VMC... etc, le capteur de pression peut provoquer l'extinction du poêle à pellets, à cause d'une possible baisse de pression dans la pièce. Il est important de fournir une arrivée d'air en quantité suffisante dans la pièce où le poêle est chauffé.

Basses températures - arrêt

Si le poêle se refroidit en dessous de la température minimale définie, il s'arrête. Cet arrêt peut aussi être dû à un allumage des granulés retardé.

Protection électrique contre la surtension

L'appareil est protégé contre les surtensions par un fusible principal (sur la face arrière de l'appareil).

Cycle d'auto-nettoyage

Toutes les heures, la vitesse de rotation du ventilateur du gaz de fumée augmente pour peu de temps afin d'évacuer les cendres du foyer, augmentant ainsi la sécurité de fonctionnement. L'écran affiche nettoyage comme état de fonctionnement.

Uniquement pour poêles avec grille basculante :

Toutes les 5 heures (intervalle à régler selon besoin), le poêle procède à un cycle d'auto-nettoyage supplémentaire. L'appareil passe en état de combustion. Ensuite, après exécution d'un cycle de basculement il est allumé de nouveau. Sur l'écran, l'affichage d'état nettoyage approfondi apparaît en continu. Le cycle de basculement sert à évacuer les cendres et dépôts durs du foyer dans le tiroir à cendres.

Attention
Cette fonction supplémentaire ne pourra en aucun cas remplacer le nettoyage manuel décrit dans les chapitres NETTOYAGE et ENTRETIEN. Il est impératif d'effectuer celui-ci dans des intervalles réguliers.

Attention
Lors du processus de décendrage automatique (démarrage ou nettoyage), un bruit dû à la rotation de la grille de décendrage peut se faire entendre temporairement.

Surveillance des composants

Les composants électriques de l'appareil sont constamment contrôlés pendant le fonctionnement de l'appareil. Si l'un des composants tombe en panne ou ne peut être manœuvré correctement, l'appareil s'arrête et un massage d'erreur ou d'avertissement s'affiche (cf. MODE D'EMPLOI ECRAN TACTILE).

Surveillance moteur vis sans fin

Des pellets trop longs, ou trop humides, ou même avec un taux de poussière trop élevé, peuvent générer un bouchon dans le canal de la vis sans fin. (Cf. „CE QU'IL FAUT SAVOIR SUR LES GRANULÉS") Cela peut aussi se produire lorsque les pellets s'accumulent dans le bol de combustion et remontent jusqu'au tuyau de descente des granulés. Dans les deux cas, le moteur de vis sans fin se retrouve en surtension, ce qui produit le message d'erreur : „MOTEUR DIAGONAL BLOQUE". Le fonctionnement du poêle s'en trouve arrêté. Merci de prévenir rapidement votre service client dans ce cas !

Coupure de courant (pendant que l'appareil fonctionne)

Si la coupure de courant est de courte durée, les fonctions réglées avant la coupure sont reprises. Sinon, le poêle se met en phase de démarrage si la température est suffisamment élevée ou s'il reste suffisamment de braises. Si ce n'est pas le cas (coupure trop longue), le poêle entre en phase d'arrêt. (env. 10 min). Cet arrêt est suivi d'un démarrage automatique.

Coupure de courant (pendant le démarrage)

La procédure de démarrage reprend après une courte coupure de courant. Si la coupure dure et s'il ne reste pas suffisamment de braises, l'appareil entre en phase d'arrêt. Le ventilateur continu de fonctionner pour finir de brûler le reste des granulés de la chambre (env. 10 min). Cet arrêt est suivi d'un démarrage automatique.

5. OPTIONS CONFORT

Capteur d'ambiance, Capteur d'ambiance radio

Cette option permet de commander votre poêle-cheminée par le biais du capteur d'ambiance. En plus de la température ambiante, les temps de chauffage souhaités peuvent également être réglés. La température ambiante paramétrée est maintenue pendant la durée des temps de chauffage.

Des informations plus précises sont disponibles dans la notice d'utilisation des options capteur d'ambiance ou du capteur d'ambiance radio.

Interface

pour diverses options

Le CAPTEUR D'AMBIANCE et LE CAPTEUR D'AMBIANCE RADIO peuvent être raccordés sur l'interface (face arrière du poêle) à l'aide du câble de connexion fourni.

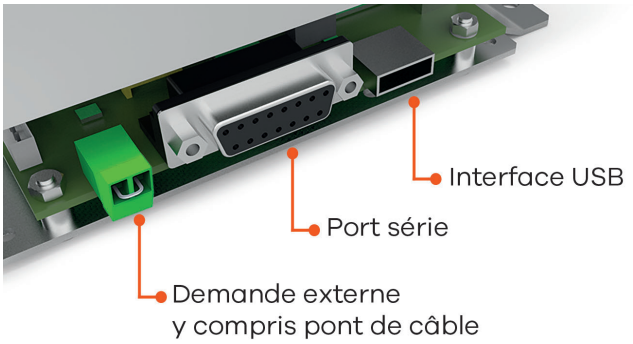

(À L'ÉTAT DE LIVRAISON)

Accessoire externe

- Contrôleur de dépression* pour une utilisation multiple (par ex. BROKO - par défaut sur ON, voir les paramètres)
- Thermostat d'ambiance externe*, Contrôleur rotatif* (en combinaison avec MULTIAIR)
- Interrupteur à contact sec (par ex: domotique...)*

* Retirer le cavalier et brancher un câble monophasé de section 0,5-0,75mm².

Si votre poêle fonctionne avec un accessoire externe, cela peut prendre environ 1 minutes pour qu'il s'éteigne.

Attention
Si ni le cavalier, ni un accessoire externe n'est branché (par ex : thermostat d'ambiance externe), **le fonctionnement est impossible**. L'accessoire externe prime avant tout sur le mode de fonctionnement (MANUEL/AUTOMATIQUE/CONFORT).

Port série

- Thermostat filaire RIKA/ Thermostat radio RIKA (disponible en option)
- RIKA GSM Control (disponible en option)

Port USB

- FIRENET (disponible en option)

Thermostat d'ambiance externe

Votre poêle-cheminée est équipé d'une interface située sur la paroi arrière, sur laquelle le raccordement d'un thermostat d'ambiance disponible dans le commerce est possible. L'utilisation d'un câble bipolaire d'une section de 0,5 à 0,75 mm² est à cet effet nécessaire. Ce câble peut être fixé à la place du pont de câble monté à l'état de livraison.

Raccordement externe pont de câble

Si la commande de votre poêle-cheminée doit être prise en charge par un thermostat d'ambiance externe, vous devez raccordement ce dernier (1) à la place du pont de câble (2) monté en standard.

Le thermostat d'ambiance externe raccordé peut fonctionner en MODE MANUEL ou en MODE AUTOMATIQUE. La puissance de chauffage paramétrée est approchée dans les deux modes. En MODE AUTOMATIQUE, les temps de chauffage paramétrés sur l'appareil peuvent en outre être activés.

Dans le menu principal INFO, vous pouvez lire, dans le point de sous-menu Info–Entrées, si la demande externe est actuellement activée.

Si votre poêle-cheminée reçoit une demande externe de réglage du fonctionnement, sa déconnexion peut nécessiter jusqu'à 5 minutes. Tous les autres réglages de votre thermostat d'ambiance sont indiqués dans la notice d'utilisation fournie.

Attention
Aucun fonctionnement n'est possible en l'absence de raccordement d'un pont de câble ou d'un thermostat d'ambiance externe. La demande externe est prioritaire sur tous les autres modes (MANUEL/AUTOMATIQUE/CONFORT).

Option RIKA FIRENET 2nd Generation

Uniquement pour les poêles à granulés et poêles mixtes avec écran tactile et version 2.29 ou supérieure

Le module RIKA FIRENET permet de relier votre poêle au réseau internet. Vous pouvez vous connecter au poêle à partir de n'importe quel appareil disposant d'une liaison internet (Tablette, PC, smartphone...). Vous pouvez ainsi visualiser le statut de votre poêle, ainsi que diverses informations et procéder au réglage de certains paramètres à distance.

Pour plus d'informations, contactez votre distributeur agréé.

RIKA VOICE commande vocale

Uniquement pour les poêles à granulés et poêles mixtes avec écran tactile en version V2.26 en combinaison avec module RIKA FIRENET et Amazon Alexa

RIKA VOICE vous permet de contrôler votre poêle à pellets ou poêle mixte RIKA par commandes vocales. Mettre en marche ou arrêter, changer de mode de fonctionnement, régler la puissance calorifique souhaitée ou la température ambiante : une courte phrase suffit !

Plus informations sur rika.fr ou chez votre revendeur RIKA.

6. CE QU'IL FAUT SAVOIR SUR LES GRANULÉS

Ce que sont les granulés

Les granulés de bois sont un combustible normalisé. Chaque fabricant doit se conformer à certaines obligations, afin de permettre un chauffage optimal et offrant une bonne efficacité énergétique. Les granulés sont produits à partir de déchets de bois résultant de travaux de sciage et de rabotage ainsi que de morceaux de bois des installations forestières. Ce produit de sortie est divisé, séché puis comprimé sous forme de combustible sans utilisation d'un agent liant.

ENplus – granulés
Cette norme définit des critères de sécurité sur le marché européen des granulés. Des numéros d'identification garantissent la traçabilité des granulés.

Les installations de production et le déroulement du processus de fabrication sont contrôlés chaque année chez les fabricants de granulés. Un système d'assurance qualité veille à la conformité des granulés avec les exigences de cette nouvelle norme. La condition préalable à un chauffage sans défaut est ainsi garantie.

Specification granules de bois selon ENplus – A1

Paramètres	Unité	ENplus-A1
Diamètre	mm	6 (±1)[2]
Longueur	mm	3,15–40[3]
Densité en vrac	kg/m³	≥ 600
Pouvoir calorifique	MJ/kg	≥ 16,5
Teneur en eau	Ma.-%	≤ 10
Fraction des fines	Ma.-%	≤ 1
Résistance mécanique	Ma.-%	≥ 97,5[4]
Teneur en cendres	Ma.-%[1]	≤ 0,7
Température de ramollissement des cendres	(DT) °C	≥ 1200
Teneur en chlore	Ma.-% [1]	≤ 0,02
Teneur en soufre	Ma.-% [1]	≤ 0,03
Teneur en azote	Ma.-% [1]	≤ 0,3
Teneur en cuivre	mg/kg [1]	≤ 10
Teneur en chrome	mg/kg [1]	≤ 10
Teneur en arsenic	mg/kg [1]	≤ 1
Teneur en cadmium	mg/kg [1]	≤ 0,5
Teneur en mercure	mg/kg [1]	≤ 0,1
Teneur en plomb	mg/kg [1]	≤ 10
Teneur en nickel	mg/kg [1]	≤ 10
Teneur en zinc	mg/kg [1]	≤ 100

1) à l'état anhydre
2) Le diamètre doit être indiqué
3) 1 % des granulés au maximum peuvent présenter une longueur supérieure à 40 mm, longueur max. 45 mm
4) La valeur limite ≥ 97,7 Ma.-% est applicable lors des mesures avec le lignotester (contrôle interne)

Votre poêle est seulement agréé pour la combustion de granulés de bois en qualité certifié. Nous vous prions de demander un combustible contrôlé et une liste de fabricants de combustibles certifiés à votre représentant en poêle à granulés.

Attention
Brûlez exclusivement des granulés contrôlés selon la norme ENplus - A1. L'utilisation de combustibles en granulés de qualité inférieure ou non autorisés affecte le fonctionnement de votre poêle et peut conduire à l'annulation de l'assurance et de la garantie et de la responsabilité produit associée.

Attention
La température et la puissance de votre poêle peuvent varier en raison des différentes qualités de pellets.

Attention
Le débit affiché lors de la consommation de pellets (INFO - PARAMÈTRES - PELLETS CONSOMM.) peut différer de la quantité réelle en raison de la qualité et de la densité apparente différentes des pellets. Cela ne constitue pas un motif de réclamation.

Attention
Il ne faut pas brûler de la paille, du maïs et des plaquettes des dans le four! Respectez l'interdiction de faire brûler des déchets ! Votre poêle peut être endommagé, de plus la garantie se trouverait dans ce cas annulée.

Ajout de combustible pendant le fonctionnement

Attention
Lors du remplissage ne touchez pas le poêle chaud avec le sac de granulés. Retirez immédiatement les granulés en-dehors du réservoir !

Pour éviter que le feu ne s'éteigne par manque de combustible, nous vous conseillons de vérifier que le réservoir est suffisamment rempli. Vérifiez régulièrement le niveau de remplissage du réservoir. Le couvercle du réservoir doit rester fermer sauf lors du remplissage. Si vous ouvrez le couvercle et remplissez le réservoir pendant que l'appareil fonctionne, le ventilateur démarre et l'alimentation en granulés s'arrête. Le poêle se remet en marche après la fermeture du couvercle.
Capacité du réservoir : (cf. CARACTÉRISTIQUES TECHNIQUES)

Stockage des granulés

Pour garantir une combustion sans problème des granulés en bois, il est absolument nécessaire de garder le combustible autant que possible au sec et sans poussières.
Même en sachets, les granulés ne doivent pas être stockés à l'air libre ni exposés à l'atmosphère. Ceci risquerait d'entraîner un engorgement de la vis sans fin.

Attention
Les bouchons de vis sans fin sont exclus de la garantie.

Quantité de combustible

	Charge nominale	Charge partielle
Quantité de combustible	~2,1 kg/h*	~0,6 kg/h*
Autonomie avec réservoir à pellets plein	~21 h*	~75 h*

*Valeurs tirées de notre expérience, pouvant changer selon le type de granulés.

Attention
La consommation en granulés dépends de la grosseur des granulés. Plus ils sont grands, plus la vitesse de l'alimentation se réduit et vice versa.

Foyer à feu temporaire (INT)

Votre poêle correspond au type INT et est donc un foyer à feu temporaire. Celui-ci est prévu pour fonctionner à intervalles rapprochés pendant une durée quelconque par des remplissages successifs.

Attention
Si le poêle est chauffé en continu, il en résulte une usure accrue, en particulier des pièces soumises à des contraintes thermiques. Les intervalles de nettoyage peuvent être raccourcis. Veuillez donc impérativement respecter les consignes de nettoyage et d'entretien !

7. MONTAGE/DÉMONTAGE DE L'HABILLAGE

Attention
N'effectuez aucune manipulation sur l'appareil tant qu'il est branché. Le poêle doit être éteint et refroidi avant toute intervention.

Attention
Lors des opérations de montage/démontage, ne laissez aucune petite pièce (vis, etc.) tomber dans le réservoir à combustible. Cela pourrait bloquer la vis d'alimentation et endommager le poêle.

Attention
Lors des différentes opérations de démontage, faites particulièrement attention à vos doigts ainsi qu'aux différentes pièces du poêle et de son habillage. Placez les composants sur une surface douce, (couverture, par exemple) afin d'éviter les éraflures.

Démontage du paroi latérale en arrière

Ouvrez le couvercle du réservoir. En cette position il reste ouvert.

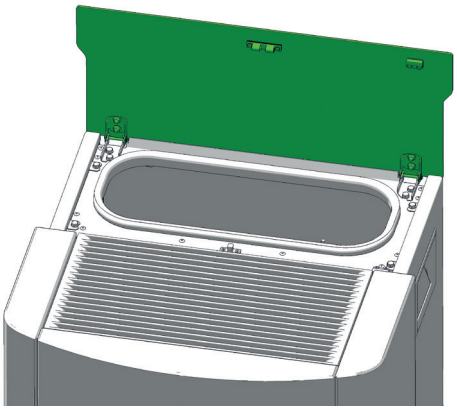

Devissez les 2 vis hexagonales de la paroi latérale à la droite.

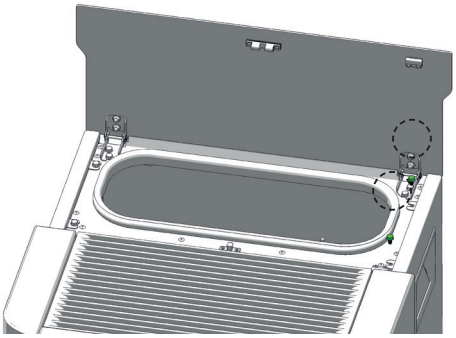

Inclinez légèrement la paroi latérale et débranchez le câble d'écran. Soulevez la paroi latérale vers le haut.

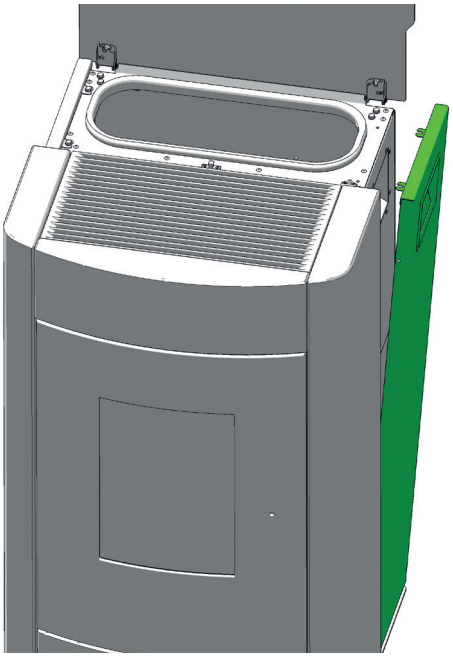

Répétez le processus au deuxième côté.

Démontage des pierres

Ouvrez le couvercle de convection à l'aide du dispositif de levage.

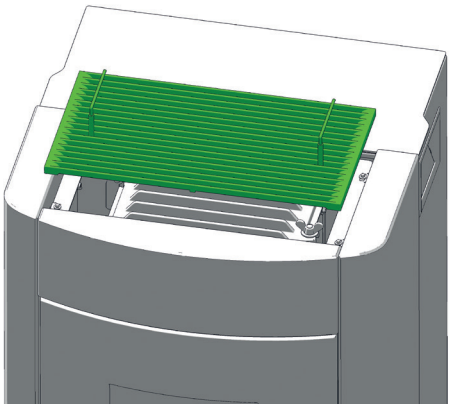

Ouvrez la porte du foyer.

Retirez l'écrou hexagonal et la rondelle situés à droite, puis inclinez légèrement la pierre vers l'extérieur.

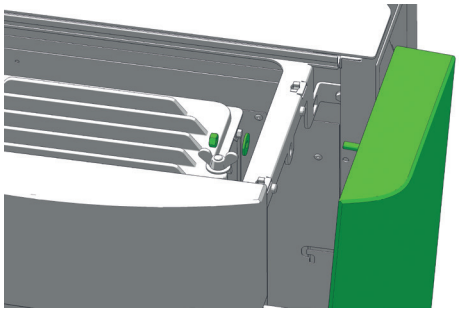

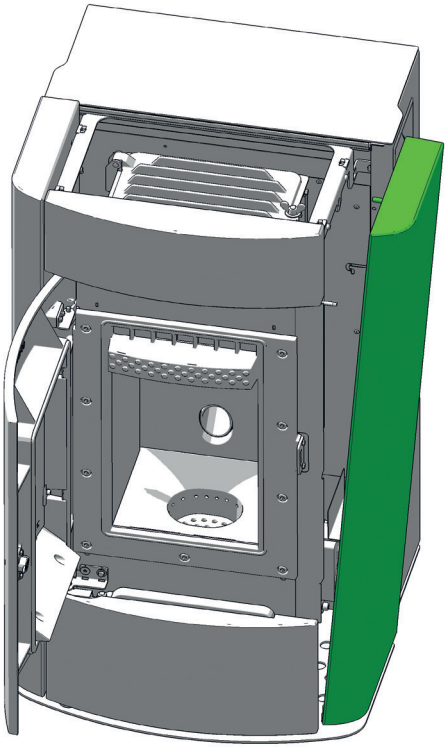

Répétez le processus au deuxième côté.

FRANÇAIS

Retirez les deux vis à six pans creux et les rondelles. Poussez doucement la pierre vers l'avant.

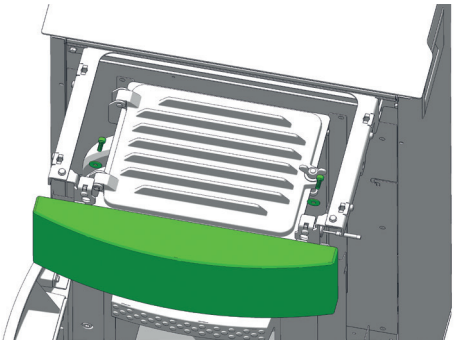

Ouvrez la porte en pierre.

Retirez les trois vis à tête hexagonale et les rondelles.

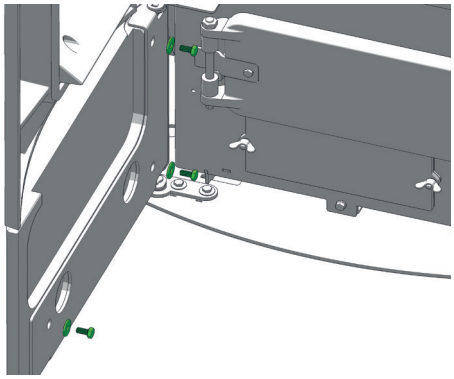

Retirez délicatement la pierre vers l'avant.

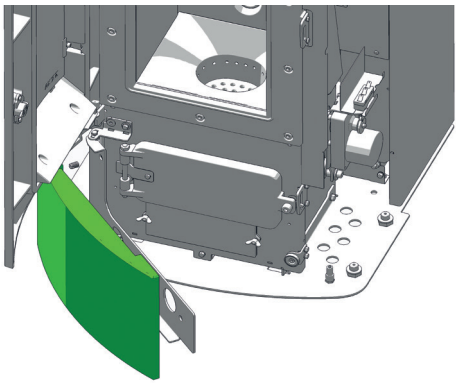

Remontez les pièces retirées dans l'ordre invers.

8. INTRODUCTION AU PROTOCOLE DE MISE EN SERVICE

Instructions pour l'utilisateur

Il s'agit de l'un des points les plus importants de la mise en service. Les points suivants doivent être transmis de manière compréhensible à l'exploitant par un technicien de service agréé :

Fonctions de l'appareil

- Explications des processus de l'appareil pendant l'allumage, le fonctionnement régulé, la phase de nettoyage, etc.

Commande

- Remplissage du réservoir à pellets
- Fonctions et réglages
- Options / accessoires
- Programmation des temps de chauffe

Mode d'emploi

- Remise et indication du contenu concernant les points suivants

Conditions de garantie

- Différence entre assurance (légale) et garantie (volontaire),
- conditions de la garantie
- définition des pièces d'usure
- indication relative à la qualité des pellets à utiliser et les conséquences d'une qualité défectueuse

Notice de nettoyage

- En cas de fonctionnement régulier du chauffage, un nettoyage régulier est nécessaire
- Le tiroir à cendres doit être vidé régulièrement
- Selon le modèle de l'appareil, les conduits de gaz d'échappement doivent être nettoyés un ou deux fois par saison de chauffage, idéalement par une entreprise spécialisée

Attention:
Nous vous conseillons de faire effectuer un entretien complet sur votre poêle chaque année par un professionnel.

Combustion

- Toutes les portes doivent fermer de façon étanche, afin de prévenir toute mauvaise arrivée d'air

FRANÇAIS

RIKA®

COMPTE-RENDU DE MISE EN SERVICE

pour les poêles à pellets et mixtes.

Adresse d'installation

Nom, prénom

Rue, numéro du bâtiment

CP, ville

E-mail, téléphone

Revendeur RIKA

Tampon du revendeur

Informations sur l'appareil

Type d'appareil

Version du logiciel

Numéro de série

Version de l'écran

Revêtement intact ? ☐ OUI ☐ NON

Année de fabrication

Périphérique électrique

Prise de courant raccordée à la terre ☐

Modem GSM ☐ Fonctionnement vérifié ☐

Thermostat d'ambiance ☐ Modèle

Opérateur téléphonique

FIRENET ☐ Modèle

Contrôle du système et des dispositifs de sécurité

Clapet d'évacuation des fumées contrôlé (poêle mixte) ☐

Détecteur de fumée fonctionel ? ☐ OUI ☐ NON

Clapet coupe-feu contrôlé (poêle mixte) ☐

Protection de sol anti-inflammable en place ? ☐ OUI ☐ NON

Capteur de pression différentielle (corps) ☐ OUI ☐ NON

Divers

Installation

Montage conforme aux instructions, d'utilisation et d'installation ☐ OUI ☐ NON

Remarques :

Hauteur de la pièce

Ventilation de la pièce à vivre ☐ OUI ☐ NON

Hotte aspirante (raccordement extérieur) ☐ OUI ☐ NON

Évacuation de la condensation ☐ OUI ☐ NON

ATTENTION :
Le respect des dispositions et lois nationales ainsi que des dispositions et règles en

Image symbolique

9. ENTRETIEN

Le type de combustible détermine la fréquence des nettoyages et des opérations d'entretien de votre poêle. La présence d'humidité, de cendres, de poussière et de copeaux peut entraîner un doublement de la fréquence. Nous vous rappelons de n'utiliser comme combustible que les granulés de type conseillé et contrôlé et du bûches bien séchés.

Attention
Les cendres peuvent être encore chaudes. Gardez-les dans un récipient métallique. RISQUE D'INCENDIE ! Dans un état refroidi jetez dans les ordures menageres normales.

Attention:
Nous vous conseillons de faire effectuer un entretien complet sur votre poêle chaque année par un professionnel.

Nettoyage le foyer de combustion

(1 fois par semaine)

Le vidage automatique des cendres avant et pendant le fonctionnement de l'appareil ne suffit pas à éviter l'encombrement. Nettoyez régulièrement la chambre de combustion, la grille basculante et le bac de combustion du mâchefer et des cendres.

Utilisez la fonction de nettoyage pour mettre la grille à la verticale.

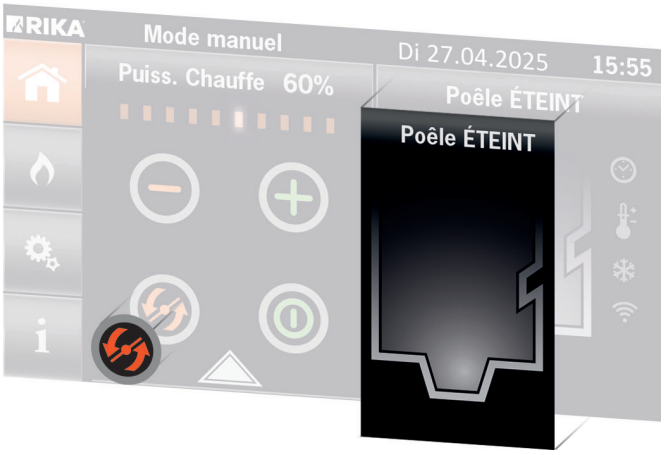

Retirez le mâchefer avec la brosse livrée. Poussez les cendres vers le cendrier à l'aide d'une balayette avant de passer l'aspirateur dans le foyer.

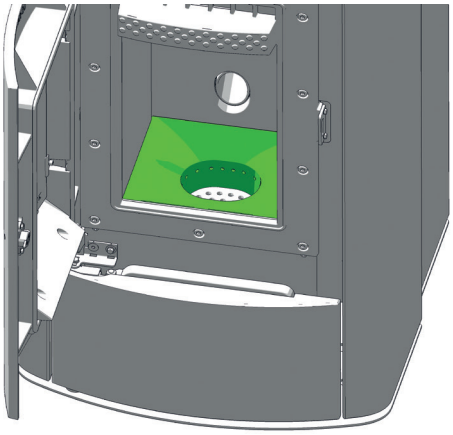

Lors du nettoyage (avec la brosse), faites attention à ne pas endommager l'allumage. Aspirez régulièrement le tuyau d'allumage et degagez à l'intérieur les dépôts de poussière.

Attention
Nettoyez régulièrement le foyer de combustion. Effectuez le nettoyage à froid, quand les braises sont éteintes !

Attention
Pour éviter la formation d'une éventuelle croûte dure, il est conseillé de faire fonctionner régulièrement le poêle à une puissance plus élevée, ou bien en mode mixte, de faire brûler de la même manière des bûches.

Nettoyage de la sonde de température de flamme

Nettoyez à intervalles réguliers les dépôts de cendres sur la sonde de température de flamme. Utilisez à cet effet un chiffon propre ou du papier journal.

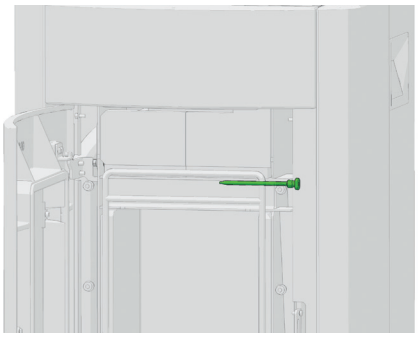

Vider le tiroir à cendres

Ouvrez la porte du cendrier avec la clé livrée et videz régulièrement le tiroir à cendres. Tirez-le simplement vers vous.

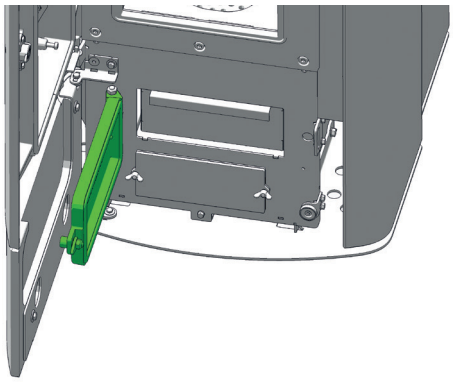

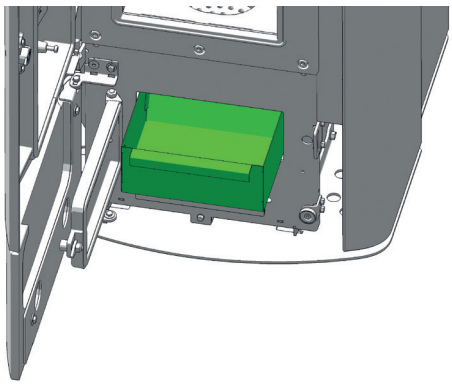

Nettoyage du verre de porte

Selon les besoins

Les produits de combustion de certaines substances inflammables, en particulier les très fines cendres des granulés de bois, créent un dépôt, semblable à une buée. Suivant la qualité des granulés (en particulier en cas de faible puissance) ce dépôt peut être clair ou sombre. Nettoyez au mieux le verre de la porte du foyer avec une étoffe humide. Pour nettoyer les salissures difficiles, vous trouverez chez votre représentant en poêle un détergent spécifique, sans solvant ni acide caustique pouvant abîmer la surface de verre..

Nettoyage des surfaces laquées

Selon les besoins

Essuyez les surfaces laquées avec un chiffon légèrement humide, puis séchez immédiatement avec un chiffon doux et sec. Ne pas frotter. N'utilisez aucun nettoyant contenant des solvants.

10. NETTOYAGE

En fonction de la consommation de pellets, un message invitant à nettoyer le poêle apparaît à intervalles réguliers sur l'écran. Ce message peut être acquitté sur l'écran tactile, tout en continuant à fonctionner. Effectuez un cycle de nettoyage à la prochaine occasion.

Ensuite, remettez le compteur à zéro dans le menu **RÉGLAGES** , sous-menu **RESETS**, conformément aux instructions d'utilisation de l'écran tactile.

Conseil
Le message ne cessera de réapparaître que lorsque vous aurez réinitialisé le volume d'alimentation dans le menu PARAMÈTRES / Réinitialisations.

Attention
Votre poêle doit être éteint et refroidi avant toute opération d'entretien. N'intervenez sur l'appareil qu'après avoir débranché la prise de courant.

Ouvertures d'air de convection

Nettoyez régulièrement à l'aspirateur les dépôts de poussière dans les ouvertures d'air de convection.

Le poêle doit être nettoyé à fond avant le début de la saison de chauffage afin d'éviter les odeurs excessives.

Attention
Pour éviter une surchauffe des composants internes de votre poêle, ne couvrez jamais les ailettes de convection !

Nettoyer les conduits de fumée

Ouvrez le couvercle de convection à l'aide du dispositif de levage.

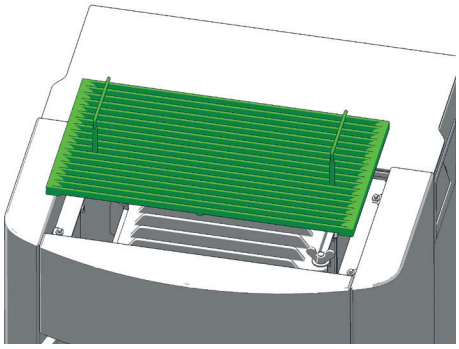

Desserrez l'écrou à oreilles et ouvrez le couvercle du foyer.

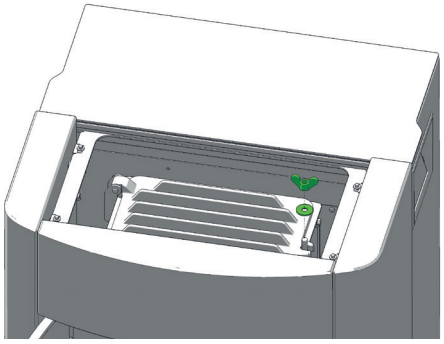

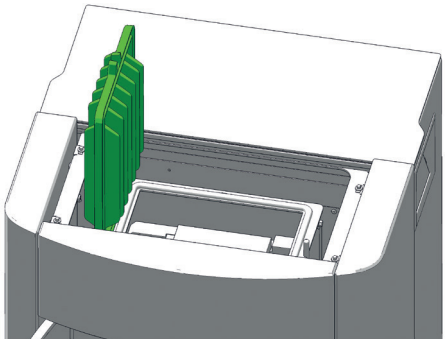

Attention
Nous recommandons par ailleurs de démonter l'ensemble du revêtement de la chambre de combustion et d'enlever les cendres qui se trouvent derrière.

Faites attention au point de mesure de la dépression. Évitez tout contact direct avec des outils à pression positive ou négative (aspirateur à cendres, air comprimé).

Le pressostat différentiel pourrait être endommagé !

FRANÇAIS

Desserrez l'écrou à oreilles et ouvrez le couvercle du foyer.

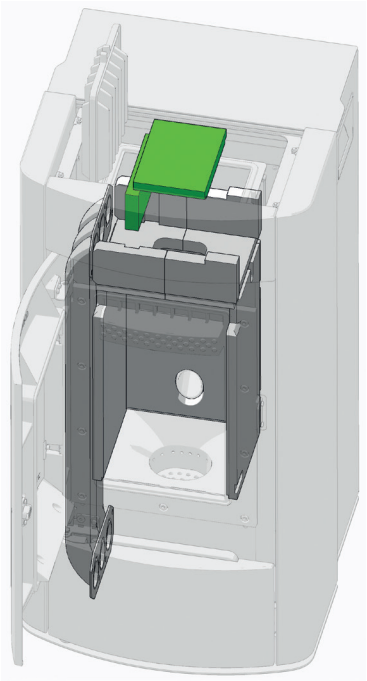

Aspirez les résidus de combustion dans la zone de déviation et nettoyez les conduits de fumée latéraux à l'aide de la brosse fournie.

Enlevez le couvercle de nettoyage.

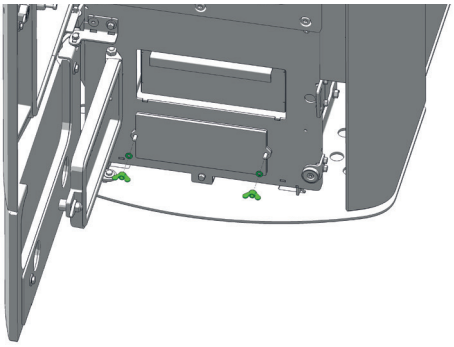

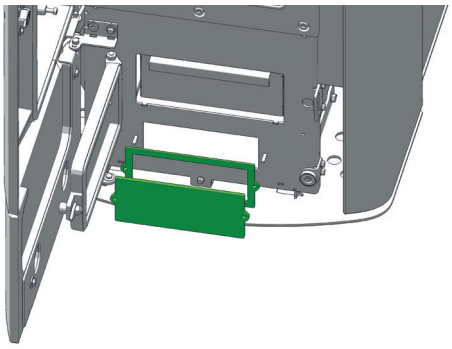

Aspirez les résidus de combustion des conduits des fumées et de la boîte du ventilateur.

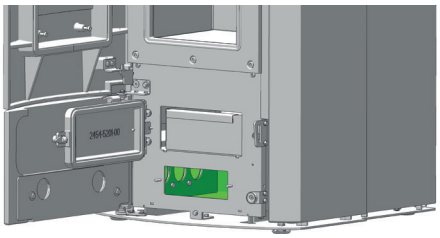

Réinstaller les pièces retirées dans l'ordre inverse.

Attention
Des couvercles de plâtre mal scellés peuvent entraîner une aspiration d'air parasite dans le poêle, ce qui peut conduire à une combustion incomplète dans la chambre de combustion et, par la suite, à une accumulation de granulés - RISQUE D'INCENDIE !

Remplacez les joints défectueux (poreux, effilochés) après le nettoyage et l'entretien pour garantir le bon fonctionnement de votre poêle mixte.

Attention
Lubrifiez toutes les vis et tous les éléments filetés soumis à la chaleur avec une pâte métallique lubrifiante afin de les maintenir mobiles jusqu'à la prochaine utilisation. La plage de travail du lubrifiant doit être nettement supérieure à 1000 °C !

Air de combustion - collecteur d'admission

Si nécessaire, aspirer également la buse d'admission d'air.

Attention
N'aspirez le poêle que lorsqu'il est froid ! Sinon, vous risquez d'aspirer des braises - DANGER D'INCENDIE !

Nettoyage de la trémie à granulés

Ne remplissez pas immédiatement le récipient complètement vidé, mais enlevez les résidus (poussière, copeaux, etc.) du récipient vide. L'appareil doit être déconnecté de l'alimentation électrique pendant cette opération !

Nettoyage des conduits de fumée

(1 fois par an)

Démontez les conduits de fumée, puis vérifiez et nettoyez le raccordement à la cheminée. Les dépôts de suie et de poussière dans le poêle et les conduits de fumée peuvent être enlevés à l'aide d'une brosse et d'un aspirateur.

Attention
L'accumulation de cendres volantes peut nuire aux performances du poêle et présenter un risque pour la sécurité.!

Paliers

(1 fois par an)

Tous les roulements intégrés (vis à granulés, grille tournante) doivent être vérifiés. Nettoyer ou remplacer les roulements en fonction de leur état.

Inspecter le joint de la porte

(1 fois par an)

L'état des joints de la porte de la chambre de combustion et de la vitre de la porte doit être vérifié au moins une fois par an. Réparez ou remplacez le joint en fonction de son état.

Attention
Seuls des joints intacts garantissent le fonctionnement parfait de votre poêle !

Attention
Des couvercles de nettoyage mal scellés peuvent entraîner une aspiration d'air parasite dans votre appareil, ce qui peut conduire à une combustion incomplète dans la chambre de combustion et, par la suite, à une accumulation de granulés - RISQUE D'INCENDIE!

Remplacez les joints défectueux (poreux, effilochés) après le nettoyage et l'entretien pour garantir le bon fonctionnement de votre poêle à granulés.

Nettoyage des conduits de fumée

(1 fois par an)

Retirez les tuyaux d'évacuation, puis vérifiez et nettoyez le raccordement à la cheminée. Les dépôts de suie et de poussière dans le poêle et les conduits de fumée peuvent être brossés et aspirés.

Attention
Vérifiez que la cheminée n'est pas obstruée. Les gaz d'incendie produits par les cheminées obstruées sont dangereux. La cheminée et le conduit de fumée doivent être dégagés et ramonés conformément aux instructions.

Attention
L'accumulation de cendres volantes peut nuire aux performances du poêle et présenter un risque pour la sécurité !

11. PROBLÈMES ET SOLUTIONS

Problème 1

La flamme est faible et orange. Les granulés s'accumulent dans le foyer de combustion.

Causes

- Air de combustion insuffisant
- Tirage de la cheminée est trop faible.
- Poêle est encrassé de suie.

Solutions

- Retirez les cendres et le mâchefer des ouvertures d'entrée d'air, nettoyez le foyer (voir NETTOYAGE et ENTRETIEN).
- Essayez de trouver des granulés de meilleure qualité.
- Vérifiez que les conduites d'évacuation des fumées ne sont pas bloquées par des cendres (voir NETTOYAGE et ENTRETIEN).
- Vérifiez que les conduites d'air et de fumées ne sont pas bloquées ou engorgées.
- Contrôlez les joints des portes et du couvercle de nettoyage (voir NETTOYAGE et ENTRETIEN).
- Nettoyez les pales du ventilateur (voir NETTOYAGE et ENTRETIEN).
- Faites effectuer l'entretien par un spécialiste agréé.

Problème 2

Le poêle émet une odeur forte et la fumée sort des ouvertures.

Causes

- Phase d'allumage (mise en service)
- Le poêle est empoussiéré et/ou sale.

Solutions

- Attendez la fin de l'allumage et aérez suffisamment.
- Passez régulièrement l'aspirateur dans les ouvertures d'air de convection.

Problème 3

Sortie de fumées pendant le chauffage

Causes

- Trop de cendres dans la chambre de combustion
- Tirage de la cheminée trop faible
- Raccords non étanches

Solutions

- Nettoyez la chambre de combustion régulièrement (aspirateur).
- Contrôle de l'obstruction de la cheminée.
- Vérifiez les raccords, réparez-les le cas échéant.

Attention
Faites attention à ce que l'appareil soit débranché lors des vérifications de l'unité de contrôle et des câblages. Les réparations ne doivent être effectuées que par du personnel technique qualifié.

Conseil
En cas de message d'erreur, résolvez d'abord le problème correspondant avant de remettre l'appareil en marche en confirmant le message d'erreur.

DOCUMENTATION TECHNIQUE

conformément au règlement de la Commission
(UE) 2015/1185 et 2015/1186
Ecodesign

Coordonnées du fabricant

Fabricant :	RIKA Innovative Ofentechnik GmbH
Contact :	Andreas Bloderer
Adresse :	Müllerviertel 20 4563 Micheldorf Austria

Détails de l'appareil

Nom du modèle :	REVO III (RAO/PGI/MA)
Modèles équivalents :	-
Laboratoire notifié:	Technische Universität Wien, Getreidemarkt 9/166, 1060 Wien, Austria
Laboratoire notifié:	1746
Numéro du rapport d'essai:	PL-25033-1-P
Application de normes harmonisées :	EN16510-1:2022; EN 16510-2-6:2022
Autres normes/ spécifications techniques appliquées :	-
Fonctionnalité de chauffage indirect :	Non
Puissance thermique directe :	9
Puissance thermique indirecte :	-

Caractéristiques lors du fonctionnement avec le combustible adapté

Efficacité énergétique saisonnière ηs :	81%
Efficacité énergétique saisonnière RIKATRONIC ηs :	-
Indice d'efficacité énergétique :	121
Indice d'efficacité énergétique RIKATRONIC :	-

Précautions particulières pour le montage, l'installation ou l'entretien

Les distances de protection contre l'incendie et de sécurité, telles que les distances par rapport aux matériaux de construction combustibles, doivent être respectées !

Une alimentation suffisante en air de combustion pour l'appareil doit être garantie à tout moment. Les systèmes d'aspiration d'air peuvent perturber l'alimentation en air de combustion !

Les valeurs des gaz de combustion de l'appareil doivent être respectées pour le dimensionnement de la cheminée !

Caractéristiques en cas de fonctionnement exclusivement avec le combustible adapté

Puissance de chauffe			
Puissance de chauffe nominale	P_{nom}	9	kW
Puissance de chauffe minimale	P_{min}	2,5	kW
Rendement utile			
Rendement utile à la puissance nominale	$\eta_{th,nom}$	90,9	%
Rendement utile à la puissance minimale	$\eta_{th,min}$	91,7	%
Consommation électrique auxiliaire			
A la puissance nominale	el_{max}	0,013	kW
A la puissance minimale	el_{min}	0,009	kW
En mode veille	el_{SB}	0,003	kW
Puissance requise pour le fonctionnement de l'appareil			
Puissance requise pour le fonctionnement de l'appareil	P_{pilot}	NPD	kW

Type de Puissance de Chauffage/Régulation de la température ambiante	
Un seul niveau de puissance, pas de contrôle de la température ambiante	Oui
Deux ou plusieurs niveaux réglables manuellement, pas de contrôle de la température ambiante (**)	Non
Avec thermostat mécanique de contrôle de la température ambiante (**)	Non
Avec régulation électronique de la température ambiante (**)	Non
Avec régulation électronique de la température ambiante et programmation journalière (**)	Non
Avec régulation électronique de la température ambiante et programmation hebdomadaire (**)	Non
Régulation de la température ambiante avec détection de présence (**)	Non
Régulation de la température ambiante avec détection de fenêtre ouverte (**)	Non
Avec option de commande à distance (**)	Non

FRANÇAIS

Informations sur le combustible

Combustible	Combustible préféré:	Autre combustible approprié:	η_s [%]	Émissions liées au chauffage à la puissance nominale (*)				Émissions liées au chauffage à la puissance minimale (*)(**)			
				PM	OGC	CO	NO_x	PM	OGC	CO	NO_x
				mg/Nm^3 (13% O_2)				mg/Nm^3 (13% O_2)			
Bûches de bois, taux d'humidité ≤ 25 %	Non	Non	-	-	-	-	-	-	-	-	-
Bûches de bois RIKATRONIC, taux d'humidité ≤ 25 %	Non	Non	-	-	-	-	-	-	-	-	-
Bûches compressées, taux d'humidité < 12 %	Oui	Non	81,0	16	1	72	102	27	17	417	88
Autre biomasse ligneuse	Non	Non	-	-	-	-	-	-	-	-	-
Biomasse non ligneuse	Non	Non	-	-	-	-	-	-	-	-	-
Charbon noir et charbon de bois	Non	Non	-	-	-	-	-	-	-	-	-
Coke de houille	Non	Non	-	-	-	-	-	-	-	-	-
Coke à basse température	Non	Non	-	-	-	-	-	-	-	-	-
Charbon bitumineux	Non	Non	-	-	-	-	-	-	-	-	-
Briquettes de lignite	Non	Non	-	-	-	-	-	-	-	-	-
Briquettes de tourbe	Non	Non	-	-	-	-	-	-	-	-	-
Briquettes de combustible fossile mélangées	Non	Non	-	-	-	-	-	-	-	-	-
Autres combustibles fossiles	Non	Non	-	-	-	-	-	-	-	-	-
Mélange de briquettes de biomasse et de combustible fossile	Non	Non	-	-	-	-	-	-	-	-	-
Autre mélange de biomasse et de combustible fossile	Non	Non	-	-	-	-	-	-	-	-	-

(*) PM = poussière, OGC = composés organiques gazeux, CO = monoxyde de carbone, NOx = gaz nitreux.

(**) Uniquement requis lors de l'application des facteurs de correction F(2) ou F(3)

Signé pour le fabricant et en son nom par:
Andreas Bloderer / management de produits

RIKA®
Innovative Ofentechnik GmbH
A-4563 Micheldorf, Müllerviertel 20
Tel.: +43 (0)7582/686-14, Fax DW: -43
www.rika.at

Micheldorf, 21.10.2025

En cas de doute, comme en cas de traduction manquante ou erronée, seule la version allemande est valable.
Sous réserve de modifications techniques et visuelles et d´erreurs de composition et d´impression.

DOCUMENTATION TECHNIQUE

conformément au règlement de la Commission
(UE) 2015/1185 et 2015/1186
Ecodesign

Coordonnées du fabricant

Fabricant :	RIKA Innovative Ofentechnik GmbH
Contact :	Andreas Bloderer
Adresse :	Müllerviertel 20 4563 Micheldorf Austria

Détails de l'appareil

Nom du modèle :	REVO III (RAO/PGI/MA) 6kW
Modèles équivalents :	-
Laboratoire notifié:	Technische Universität Wien, Getreidemarkt 9/166, 1060 Wien, Austria
Laboratoire notifié:	1746
Numéro du rapport d'essai:	PL-25033-2-P
Application de normes harmonisées :	EN16510-1:2022; EN 16510-2-6:2022
Autres normes/ spécifications techniques appliquées :	-
Fonctionnalité de chauffage indirect :	Non
Puissance thermique directe :	6
Puissance thermique indirecte :	-

Caractéristiques lors du fonctionnement avec le combustible adapté

Efficacité énergétique saisonnière ηs :	80%
Efficacité énergétique saisonnière RIKATRONIC ηs :	-
Indice d'efficacité énergétique :	120
Indice d'efficacité énergétique RIKATRONIC :	-

Précautions particulières pour le montage, l'installation ou l'entretien

Les distances de protection contre l'incendie et de sécurité, telles que les distances par rapport aux matériaux de construction combustibles, doivent être respectées !

Une alimentation suffisante en air de combustion pour l'appareil doit être garantie à tout moment. Les systèmes d'aspiration d'air peuvent perturber l'alimentation en air de combustion !
Les valeurs des gaz de combustion de l'appareil doivent être respectées pour le dimensionnement de la cheminée !

Caractéristiques en cas de fonctionnement exclusivement avec le combustible adapté

Puissance de chauffe			
Puissance de chauffe nominale	P_{nom}	6	kW
Puissance de chauffe minimale	P_{min}	2,5	kW
Rendement utile			
Rendement utile à la puissance nominale	$\eta_{th,nom}$	90,1	%
Rendement utile à la puissance minimale	$\eta_{th,min}$	91,7	%
Consommation électrique auxiliaire			
A la puissance nominale	el_{max}	0,012	kW
A la puissance minimale	el_{min}	0,009	kW
En mode veille	el_{SB}	0,003	kW
Puissance requise pour le fonctionnement de l'appareil			
Puissance requise pour le fonctionnement de l'appareil	P_{pilot}	NPD	kW

Type de Puissance de Chauffage/Régulation de la température ambiante	
Un seul niveau de puissance, pas de contrôle de la température ambiante	Oui
Deux ou plusieurs niveaux réglables manuellement, pas de contrôle de la température ambiante (**)	Non
Avec thermostat mécanique de contrôle de la température ambiante (**)	Non
Avec régulation électronique de la température ambiante (**)	Non
Avec régulation électronique de la température ambiante et programmation journalière (**)	Non
Avec régulation électronique de la température ambiante et programmation hebdomadaire (**)	Non
Régulation de la température ambiante avec détection de présence (**)	Non
Régulation de la température ambiante avec détection de fenêtre ouverte (**)	Non
Avec option de commande à distance (**)	Non

FRANÇAIS

Informations sur le combustible

Combustible	Combustible préféré:	Autre combustible approprié:	η_s [%]	Émissions liées au chauffage à la puissance nominale (*)				Émissions liées au chauffage à la puissance minimale (*)(**)			
				PM	OGC	CO	NO_x	PM	OGC	CO	NO_x
				mg/Nm^3 (13% O_2)				mg/Nm^3 (13% O_2)			
Bûches de bois, taux d'humidité ≤ 25 %	Non	Non	-	-	-	-	-	-	-	-	-
Bûches de bois RIKATRONIC, taux d'humidité ≤ 25 %	Non	Non	-	-	-	-	-	-	-	-	-
Bûches compressées, taux d'humidité < 12 %	Oui	Non	80,0	15	2	102	102	27	17	417	88
Autre biomasse ligneuse	Non	Non	-	-	-	-	-	-	-	-	-
Biomasse non ligneuse	Non	Non	-	-	-	-	-	-	-	-	-
Charbon noir et charbon de bois	Non	Non	-	-	-	-	-	-	-	-	-
Coke de houille	Non	Non	-	-	-	-	-	-	-	-	-
Coke à basse température	Non	Non	-	-	-	-	-	-	-	-	-
Charbon bitumineux	Non	Non	-	-	-	-	-	-	-	-	-
Briquettes de lignite	Non	Non	-	-	-	-	-	-	-	-	-
Briquettes de tourbe	Non	Non	-	-	-	-	-	-	-	-	-
Briquettes de combustible fossile mélangées	Non	Non	-	-	-	-	-	-	-	-	-
Autres combustibles fossiles	Non	Non	-	-	-	-	-	-	-	-	-
Mélange de briquettes de biomasse et de combustible fossile	Non	Non	-	-	-	-	-	-	-	-	-
Autre mélange de biomasse et de combustible fossile	Non	Non	-	-	-	-	-	-	-	-	-

(*) PM = poussière, OGC = composés organiques gazeux, CO = monoxyde de carbone, NOx = gaz nitreux.

(**) Uniquement requis lors de l'application des facteurs de correction F(2) ou F(3)

Signé pour le fabricant et en son nom par:
Andreas Bloderer / management de produits

RIKA®
Innovative Ofentechnik GmbH
A-4563 Micheldorf, Müllerviertel 20
Tel.: +43 (0)7582/686-14, Fax DW: -43
www.rika.at

Micheldorf, 21.10.2025

En cas de doute, comme en cas de traduction manquante ou erronée, seule la version allemande est valable.
Sous réserve de modifications techniques et visuelles et d´erreurs de composition et d´impression.

Dimensions, poids et connexion - REVO III

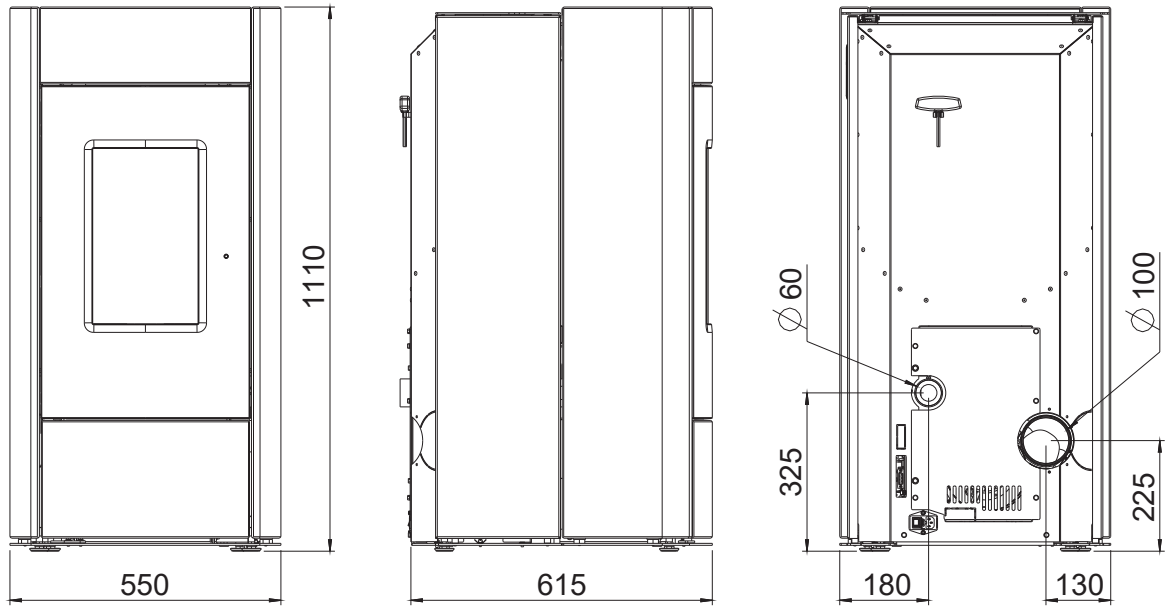

Dimensions			
H	Hauteur	[mm]	1110
L	Profondeur	[mm]	615
W	Largeur	[mm]	550
Poids			
m1	Masse de la cheminée sans manteau en pierre	[kg]	-
m2	Masse de la cheminée avec manteau en pierre	[kg]	~ 240
m_{chim}	Charge maximale par la cheminée	[kg]	-
Tuyaux de fumées			
d_{out}	Diamètre du raccord d'échappement	[mm]	100
	Raccordement en haut Hauteur de raccordement	[mm]	-
	Profondeur fond de poèle - tuyau d'angle d'origine	[mm]	-
	Distance latérale	[mm]	-
	Hauteur de raccordement	[mm]	225
	Distance raccord derrière - paroi latérale	[mm]	130
	Raccordement latéral Hauteur de raccordement	[mm]	-
	Profondeur à raccord latéral	[mm]	-
Raccordement d'air frais			
	Diamètre	[mm]	60
	Hauteur	[mm]	325
	Distance raccord - paroi latérale	[mm]	180
	Distance raccord sol - paroi latérale	[mm]	-
	Distance raccord sol - paroi	[mm]	-

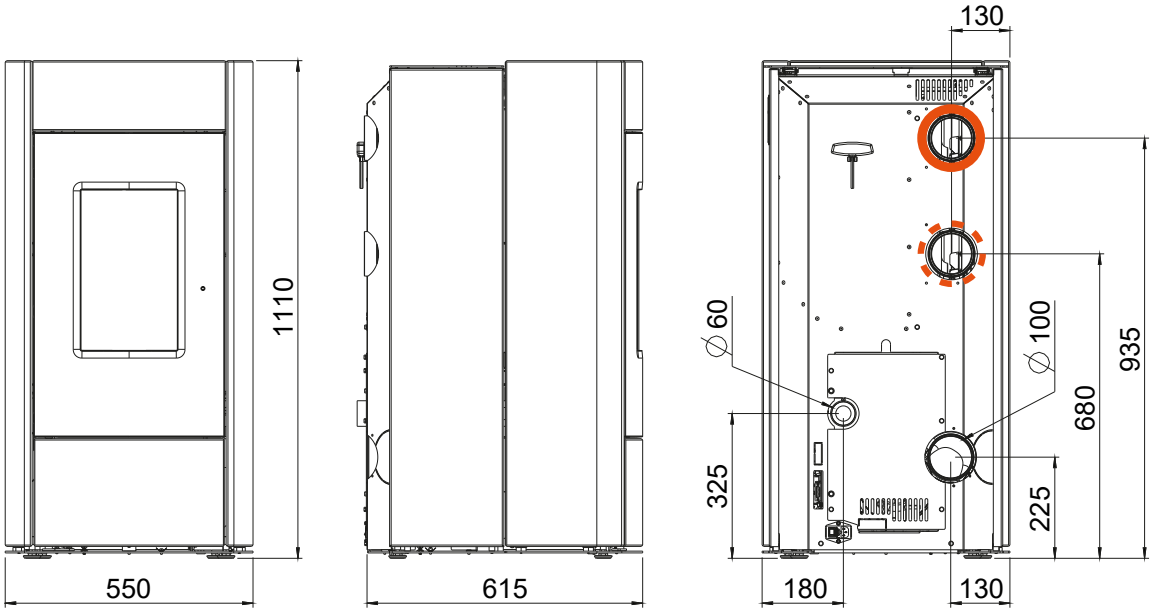

Dimensions			
H	Hauteur	[mm]	1110
L	Profondeur du corps	[mm]	615
W	Largeur	[mm]	550
Poids			
m1	Masse de la cheminée sans manteau en pierre	[kg]	-
m2	Masse de la cheminée avec manteau en pierre	[kg]	~ 240
m_{chim}	Charge maximale par la cheminée	[kg]	-
Tuyaux de fumées			
d_{out}	Diamètre du raccord d'échappement	[mm]	100
	Raccordement en haut Hauteur de raccordement	[mm]	-
	Profondeur fond de poèle - tuyau d'angle d'origine	[mm]	-
	Distance latérale	[mm]	-
	Hauteur de raccordement	[mm]	225
	Distance raccord derrière - paroi latérale	[mm]	130
	Raccordement latéral Hauteur de raccordement	[mm]	-
	Profondeur à raccord latéral	[mm]	-
Raccordement d'air frais			
	Diamètre	[mm]	60
	Hauteur	[mm]	325
	Distance raccord - paroi latérale	[mm]	180
	Distance raccord sol - paroi latérale	[mm]	-
	Distance raccord sol - paroi	[mm]	-
Raccordement d'air par convection MULTIAIR			
	Diamètre	[mm]	100
	Hauteur	[mm]	680 / 935
	Distance raccord - paroi latérale	[mm]	130

Données techniques

générale			9 kW	6 kW
P_{nom}	Puissance calorifique nominale	[kW]	9	6
P_{SHnom}	Puissance calorifique nominale de la pièce	[kW]	9	6
P_{part}	Puissance calorifique à charge partielle	[kW]	2,5	2,5
P_{SHpart}	Puissance calorifique de la pièce à charge partielle	[kW]	2,5	2,5
	Besoin d'air frais	[m³/h]	20	20
	MULTIAIR-Puissance*	[kW]	0,7 - 3,8	0,7 - 2,9
	MULTIAIR-Volume d'air*	[m³/h]	60 - 160	60 - 160
	Capacité de chauffage des locaux en fonction de l'isolation de la maison	[m³]	50 - 240	50 - 240
η_{nom}	Rendement à la puissance calorifique nominale	[%]	90,9	90,1
η_{part}	Rendement à charge partielle	[%]	91,7	91,7
	Consommation de combustible	[kg/h]	0,6 - 2,1	0,6 - 1,3
	Capacité du réservoir de granulés**	[l]/[kg]	AH: 70/~45 MA: 45/~23	AH: 70/~45 MA: 45/~23
	Teneur en CO2	[%]	12,7	8,7
CO_{nom}	Émissions de CO à la puissance calorifique nominale avec une teneur en oxygène de 13 % O2	[mg/m_N^3]	72	102
CO_{part}	Émissions de CO à la puissance calorifique à charge partielle avec une teneur en oxygène de 13 % O2	[mg/m_N^3]	417	417
NO_{xnom}	Émissions de NOx à la puissance calorifique nominale avec une teneur en oxygène de 13 % O2	[mg/m_N^3]	102	102
NO_{xpart}	Émissions de NOx à la puissance calorifique à charge partielle avec une teneur en oxygène de 13 % O2	[mg/m_N^3]	88	88
OGC_{nom}	Émissions d'hydrocarbures à la puissance calorifique nominale avec une teneur en oxygène de 13 % O2	[mg/m_N^3]	1	2
OGC_{part}	Émissions d'hydrocarbures à la puissance thermique à charge partielle avec une teneur en oxygène de 13 % O2	[mg/m_N^3]	17	17
PM_{nom}	Émission de poussières à la puissance thermique nominale avec une teneur en oxygène de 13 % O2	[mg/m_N^3]	16	15
PM_{part}	Émission de poussières à la puissance thermique à charge partielle avec une teneur en oxygène de 13 % O2	[mg/m_N^3]	27	27
$\phi_{f,g\ nom}$	Débit massique des gaz de combustion à la puissance thermique nominale	[g/s]	6	5,6
$\phi_{f,g\ part}$	Débit massique des gaz de combustion à la puissance thermique de charge partielle	[g/s]	4	4
T_{snom}	Température des gaz de combustion au niveau du raccordement des gaz de combustion à la puissance thermique nominale	[°C]	205	166
T_{spart}	Température des gaz de combustion au raccordement des gaz de combustion à la puissance calorifique de charge partielle	[°C]	90	90
P_{nom}	Pression de transport minimale à la puissance calorifique nominale	[Pa]	12	12
P_{part}	Pression de refoulement minimale à la puissance calorifique à charge partielle	[Pa]	10	10
P_{min}	Pression minimale d'alimentation pour le calcul de la cheminée	[Pa]	3	3
V_h	Perte de chaleur dans l'espace lorsque le foyer ne fonctionne pas	[m³/h]	-	-
η_s	Facteur d'utilisation annuel du chauffage des locaux	[%]	81	80
EEI	Indice d'efficacité énergétique		121	120
E, f	Tension d'alimentation, fréquence	[V]/[Hz]	230/50	230/50
W_{max}	Consommation électrique maximale	[W]	150	150
$W_{ø}$	Consommation électrique moyenne	[W]	20	20
	Fusible	[A]	2,5	2,5
el_{SB}	Consommation d'énergie électrique auxiliaire en mode veille	[kW]	0,003	0,003
el_{max}	Consommation d'énergie électrique auxiliaire à la puissance thermique nominale	[kW]	0,013	0,012
el_{min}	Consommation d'énergie électrique auxiliaire à la puissance thermique à charge partielle	[kW]	0,009	0,009
INT	Fonctionnement en fonction de la durée de combustion			
T-Klasse	Désignation de la cheminée		T200G	

*avec un tuyau MULTIAIR de deux mètres en combinaison avec une sortie d'air design RIKA, les valeurs peuvent différer dans la pratique.

**La capacité en kg peut varier en fonction de la densité des granulés.

Attention
Le critère de fin du cycle d'essai est de 3 heures pour les poêles à pellets.
Pour les poêles à bois, le critère CO2 est fixé à 4 %.

Vue d´ensemble des pièces de rechange - vue eclatée

Attention
Seules les pièces d'origine fournies par le fabricant peuvent être utilisées.

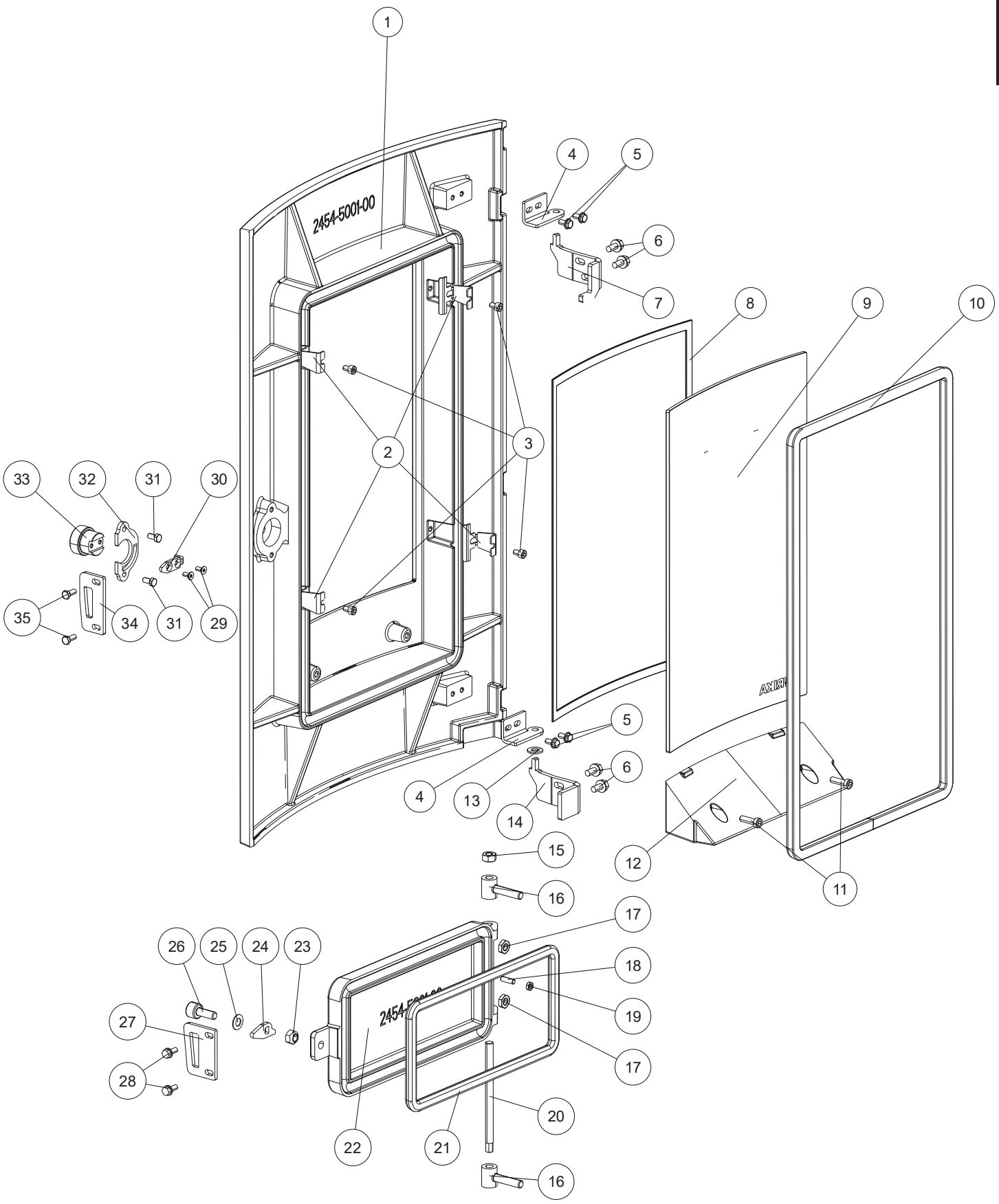

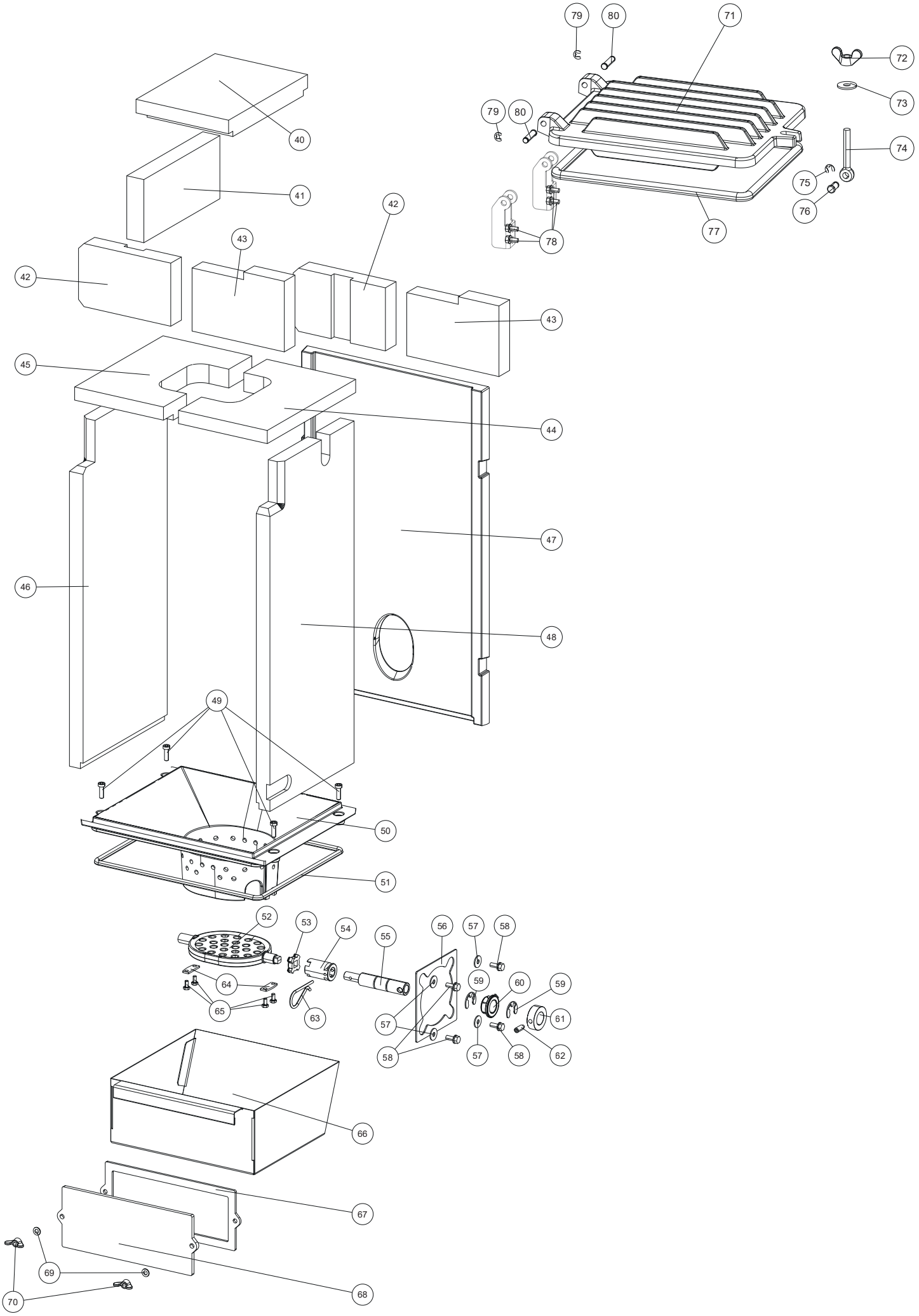
79
80
71
72
73
79
80
74
75
76
77
78
40
41
42
43
42
43
45
44
47
46
48
49
50
51
52
53
54
55
56
57
58
64
65
63
59
60
59
61
57
58
57
58
62
66
67
69
68
70

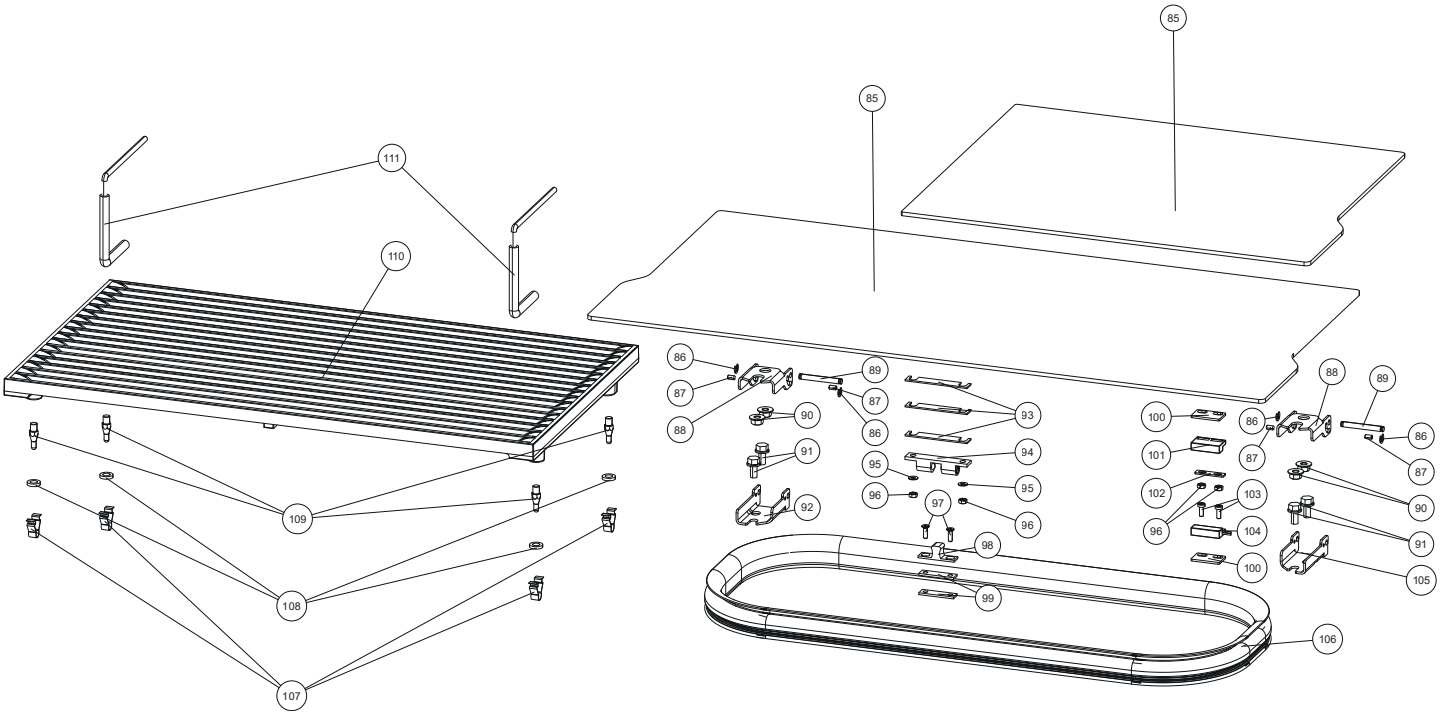
85
85
111
110
86
87
88
89
87
86
90
91
92
93
94
95
95
96
96
97
98
99
100
101
102
103
104
100
96
86
87
88
89
86
87
90
91
105
106
109
108
107

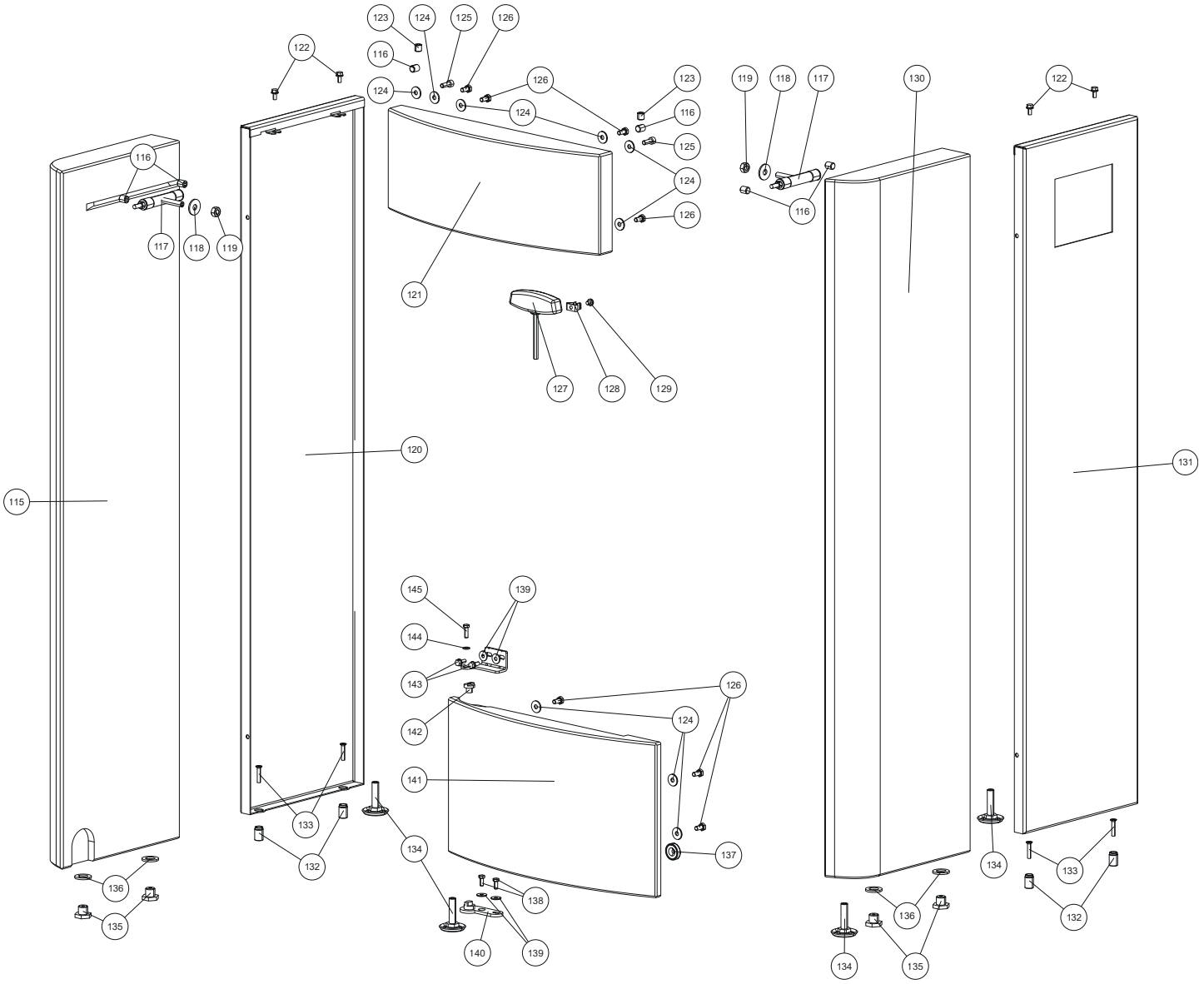
115
116
117
118
119
120
121
122
123
124
125
126
127
128
129
130
131
132
133
134
135
136
137
138
139
140
141
142
143
144
145

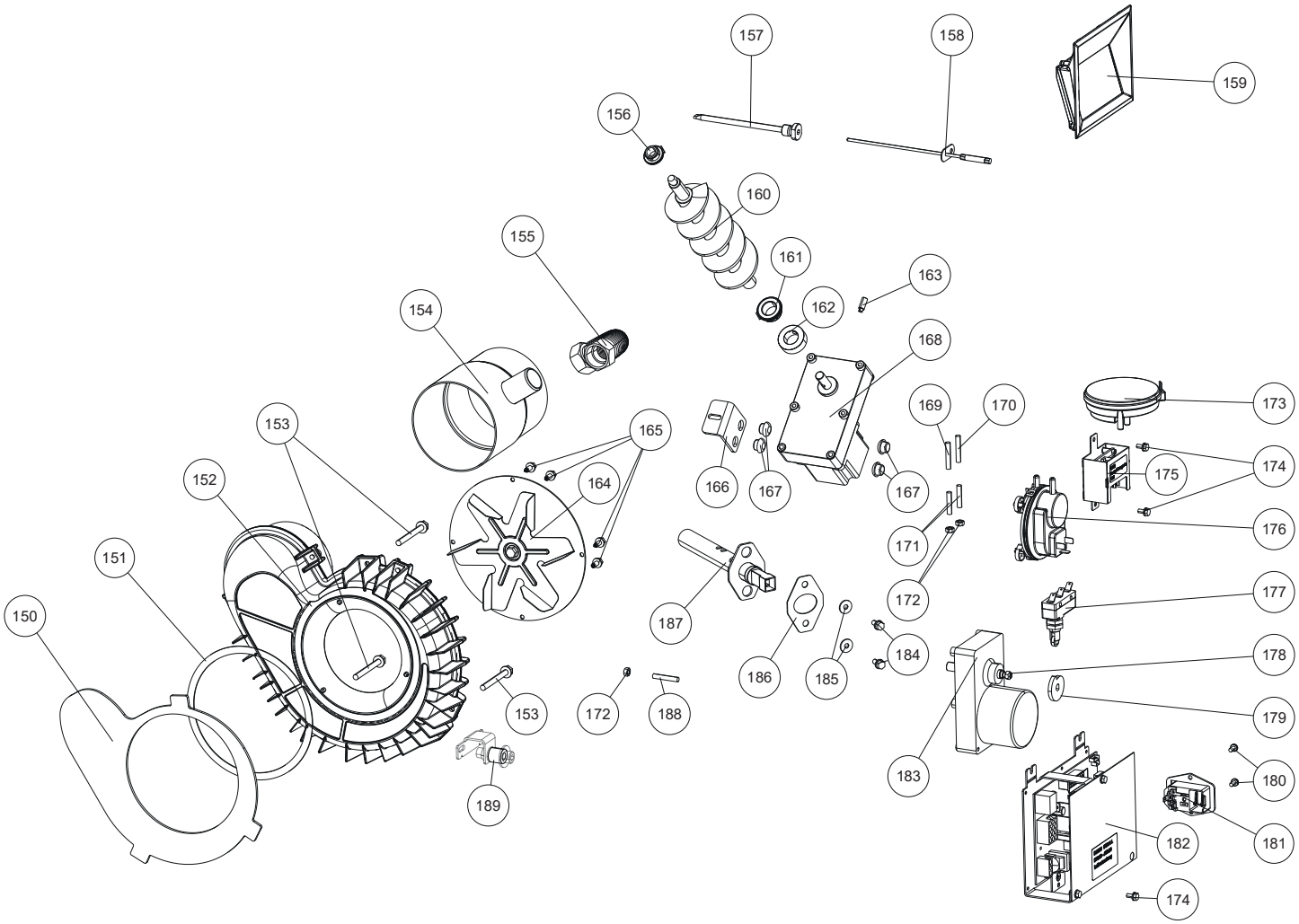
150
151
152
153
153
154
155
156
157
158
159
160
161
162
163
164
165
166
167
167
168
169
170
171
172
172
173
174
174
174
175
176
177
178
179
180
181
182
183
184
185
186
187
188
189

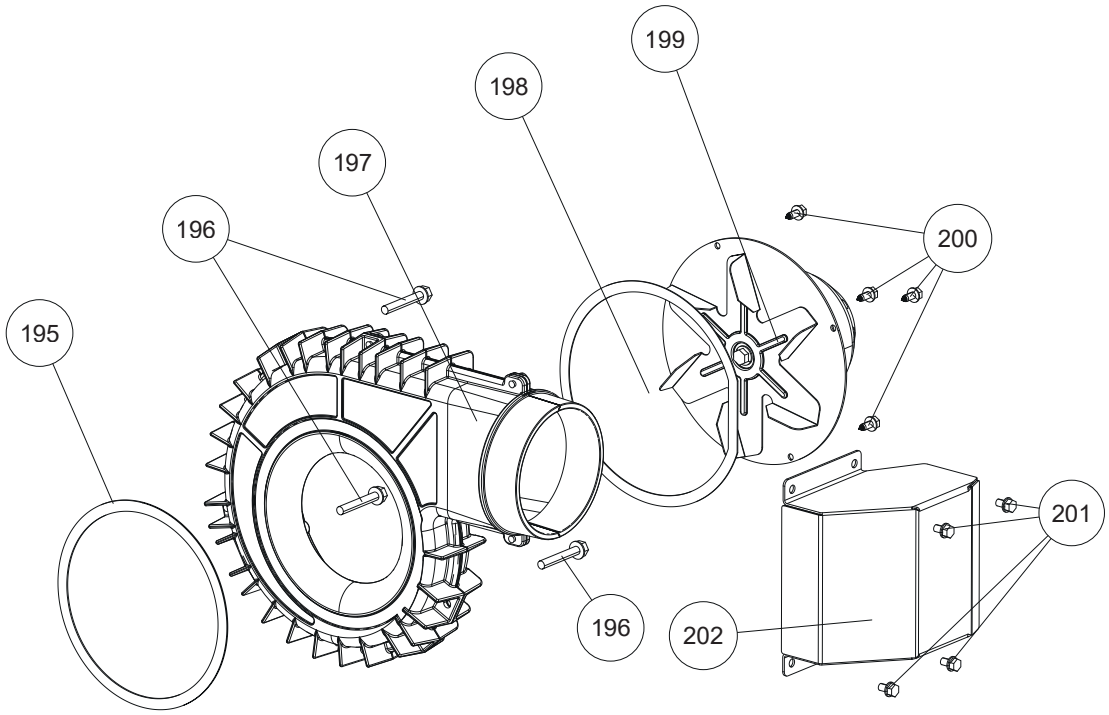
199
198
197
196
200
195
201
196
202

Nr.	Art.Nr.	Désignation
1	Z39625	Porte avant
2	L04697	Support de vitrage
3	N112075	Vis à six pans creux M05X08
4	L04698	Charnière
5	N112836	Vis à six pans creux M05x10
6	N108883	Vis autotaraudeuse M06X12
7	L04804	Charnière supérieure
8	N103693	Joint plat noir 8x2
9	Z39815	Verre de porte avant
10	N107048	Joint d'étanchéité rond D10
11	N113255	Vis à six pans creux M06X20
12	Z40758	Tiroir à cendres
13	N105049	Bague noir
14	L04805	Charnière basse
15	N108656	Écrou six pans M08
16	B15396	Paumelle
17	N105378	Écrou hexagonal
18	N112698	Vis sans tête M05X16
19	N111973	Écrou hexagonal M05
20	Z35923	Goupille de charnière
22	Z39572	Porte du cendrier
23	N111970	Écrou six pans M08
24	L02713	Langue de fermeture
25	N100699	Ressort à disque
26	Z40803	Boulon de fermeture
27	L04802	Clapet de fermeture
28	N108313	Vis autotaraudeuse M05x12
29	N109985	Vis à tête fraisée M4X10
30	L01449	Langue de verrouillage
31	N111950	Vis hexagonal M05x10
32	L01450	Plaque de fermeture
33	Z37918	Boulon de fermeture
34	L04696	Clapet de fermeture
35	N112138	Vis hexagonal M05X12
40	Z39814	Déflecteur supérieur
41	Z39812	Habillage du foyer supérieur gauche
42	Z39811	Habillage du foyer arrière/avant gauche
43	Z39813	Habillage du foyer arrière/avant droit
44	Z39810	Déflecteur droite
45	Z39809	Déflecteur gauche
46	Z39807	Habillage intérieur foyer gauche
47	Z39570	Paroi arrière en fonte
48	Z39808	Habillage intérieur foyer droit
49	N113310	Vis à six pans creux M05X16
50	Z39571	Bac de combustion
51	N111631	Joint tresse rond gris D06
52	Z35808	Grille basculante
53	L02675	Disque d'entraînement
54	Z36165	Arbre intermédiaire
55	Z35950	Arbre d entraînement grille
56	Z35951	Joint du palier

Nr.	Art.Nr.	Désignation
57	N112009	Bague
58	N108313	Vis autotaraudeuse M05x12
59	N112125	Collier d epaulement
60	Z35182	Coussinet plastique D16
61	Z11915	Bague de serrage vis sans fin
62	N112499	Tige filetée M6x16
63	N112470	Goupille à ressort
64	L02726	Plaquette
65	N111835	Vis hexagonal M04X08
66	L04703	Tiroir à cendres
67	Z39817	Joint
68	Z41377	Couvercle de nettoyage
69	N111965	Rondelle M05
70	N112077	Écrou à oreilles
71	Z39569	Couvercle de nettoyage
72	N112387	Écrou à oreilles
73	N100662	Rondelle
74	N112695	Vis à oeil M08X60
75	N111506	Collier d epaulement
76	Z41314	Boulon
77	N107048	Joint d'étanchéité rond D10
78	N112240	Vis autotaraudeuse M05x10
79	N103981	Collier d epaulement D05
80	Z39816	Boulons de charnière
85	B19971	Couvercle cpl. RAH
86	N110501	Collier d epaulement
87	N111956	Tige filetée
88	L02498	Charnière
89	Z34854	Charnière arbre
90	N112142	Écrou de bride
91	N112240	Vis autotaraudeuse M05x10
92	L03691	Charnière basse gauche
93	L02349	Support fermeture
94	N112772	Loqueteaux à bille double
95	N112144	Rondelle M03
96	N112143	Écrou six pans M03
97	N112085	Vis à tête fraisée hexagonal M03X10
98	N112773	Contrepartie de prise
99	L01502	Support fermeture
100	L01445	Écarteur du commutateur
101	N111732	Interrupteur magnétique, part.sup.
103	N112165	Vis à six pans creux M03X08
104	N111733	Interrupteur magnétique, part.inf.
105	L03692	Charnière basse droite
106	N112600	Joint de réservoir
107	Z36001	Ressort du fermeture à pression
108	N112054	Rondelle en silicone
109	Z36847	Raccord fileté
110	Z39624	Couvercle de convection
111	B18297	Accessoire de levage
115	Z39821	Habillage latéral gauche stéatite

Attention : Veuillez noter que les pièces de rechange revêtues de poudre peuvent varier légèrement en couleur ou en effet malgré une manipulation soigneuse. Les pièces de lambris présentant des dommages mineurs ne peuvent pas être réparées et doivent donc être remplacées en tant que pièces de rechange. Il n'y a pas de couleur RAL assortie pour les parties de revêtement peintes.

Nr.	Art.Nr.	Désignation
	Z39820	Habillage latéral gauche pierre blanche
116	N112481	Tige filetée
117	B17390	Support de pierre cpl.
118	N100662	Rondelle
119	N108656	Écrou six pans M08
120	B19974	Habillage latéral arrière gauche
121	Z39823	Pierre ollaire au-dessus
	Z39822	Pierre blanche au-dessus
122	N112240	Vis autotaraudeuse M05x10
124	N100173	Rondelle M06
125	N112717	Vis à six pans creux M06X16
126	N110032	Vis hexagonal M06x12
127	N112484	Clef
128	Z35691	Goupille à ressort
129	N112502	Vis autotaraudeuse M05X06
130	Z39819	Habillage latéral pierre ollaire droit
	Z39818	Habillage latéral pierre blanche droit
131	B19973	Habillage latéral arrière droit
132	Z37910	Douille de centrage
133	N112134	Vis autotaraudeuse M05X25
134	N112490	Vis de nivellement noir
135	Z41371	Boulon
136	Z37809	Support du pierre en silicone
137	Z34939	Aimant
138	N112138	Vis hexagonal M05X12
139	N112009	Bague
140	LB01082	Charnière
141	Z39825	Stéatite inférieur
	Z39824	Pierre blanche inférieur
142	Z40081	Boulons de charnière
143	N108313	Vis autotaraudeuse M05x12
144	N111965	Rondelle M05
145	N112140	Vis hexagonal M05X16
150	Z40075	Joint Ventilateur du système d'extraction
151	N100475	Joint plat blanc 8x2
152	B17370	Boîtier ventilateur
153	N113205	Vis autotaraudeuse M06X55
154	LB01058	Adaptateur EGR
155	Z40795	Tuyau EGR
156	Z35183	Coussinet plastique D10
157	B16053	Tube sonde
158	B16114	Capteur température
159	B16574	Écran tactile insérable

Nr.	Art.Nr.	Désignation
160	B16967	Vis sans fin
161	Z35182	Coussinet plastique D16
162	Z11915	Bague de serrage vis sans fin
163	N112499	Tige filetée M6x16
164	B19655	Moteur de ventilateur emballé
165	N106989	Vis hexagonal
166	L03711	Équerre de pression
167	Z18997	Butoir caoutchouc
168	N112030	Moteuréducteur à réglage en continu
169	N112795	Tuyau en silicone rouge
170	N112796	Tuyau en silicone bleu
171	Z37701	Conduite de pression
172	N100141	Écrou hexagonal M05
173	N112473	Capteur de pression différentiel
174	N111877	Vis autotaraudeuse M04X08
175	B16030	Carte supplément motor avec câble
176	N112102	Pressostat différentiel
177	N111825	Contacteur
178	N111974	Écrou de blocage M05
179	L02677	Disque à cames
180	N112703	Vis autotaraudeuse M04x08
181	Z38387	Prise femelle
182	B16561	Carte mère USB11
183	N112021	Moteur grille basculante
184	N112240	Vis autotaraudeuse M05x10
185	N112009	Bague
186	Z36290	Joint d allumage
187	B17166	Bougie d allumage céramique
188	N111551	Tuyau en silicone
189	N111892	Tuyau en silicone
	B19996	Faisceau de câbles pour REVO III
	Z35018	Câble pour écran tactile 1,25 m
	N111604	Fusible 2,5 A
	Z38075	Câble pour capteur de pression différentiel
	E17439	Kit d'étanchéité REVO III
195	N100475	Joint plat blanc 8x2
196	N105627	Vis autotaraudeuse M06x40
197	B16155	Boîtier ventilateur du système d extraction
199	B19656	Moteur de ventilateur MULTIAIR emballé
200	N106989	Vis hexagonal
201	N108121	Vis autotaraudeuse M05X08
202	L03904	Tôle de protection du moteur

Attention : Veuillez noter que les pièces de rechange revêtues de poudre peuvent varier légèrement en couleur ou en effet malgré une manipulation soigneuse. Les pièces de lambris présentant des dommages mineurs ne peuvent pas être réparées et doivent donc être remplacées en tant que pièces de rechange. Il n'y a pas de couleur RAL assortie pour les parties de revêtement peintes.

REMARQUES

13. CONDITIONS VOLONTAIRES DE GARANTIE

Nous vous recommandons de faire effectuer la mise en service par un technicien certifié de RIKA.

Ces conditions de garantie ne s'appliquent qu'au continent européen. Pour tous les autres pays, les conditions particulières de l'importateur du pays correspondant s'appliquent. En cas de doute ainsi qu'en cas de traductions manquantes ou erronées, la version allemande est la seule valable.

En vue de limiter à temps tout dommage, le détenteur du droit de garantie doit faire valoir ce droit par écrit auprès d'un revendeur spécialisé ou d'un concessionnaire RIKA.

Les documents suivants doivent à cette occasion être présentés :

- Motif de la réclamation par écrit
- Facture
- Protocole de mise en service
- Nom du modèle et numéro de série

GARANTIE RIKA

5 ANS

sur le corps soudé du poêle.
Pour les poêles à pellets ayant une consommation maximale de 10 000 kg, 5 ans maximum.

La garantie RIKA est une garantie commerciale ou de fabricant (sous réserve de certaines exceptions).

Cela concerne uniquement les défauts de fabrication et d'exécution ainsi que la livraison gratuite de pièces de rechange. Les temps de travail et de déplacement ne sont pas acquittés par la garantie du fabricant.

Les conditions à respecter pour faire valoir la garantie sont les suivantes :

- Seules des pièces d'origine livrées par le fabricant doivent être utilisées.
- Installation correcte du poêle selon la notice d'utilisation actuelle au moment de la date d'achat
- Le raccordement du poêle doit être effectué par un spécialiste expérimenté au contact de tels poêles.
- La mise en service doit être effectuée par un technicien certifié de RIKA.

En cas de non-respect des points mentionnés ci-dessus, tout droit à la garantie est caduque !

Tous les coûts éventuels occasionnés au fabricant par un recours injustifié à la garantie sont facturés au détenteur du droit de garantie. Sont également exclus de la garantie les dommages survenus ou générés du fait du non-respect des instructions du fabricant relatives à l'utilisation de l'appareil, comme la surchauffe, l'utilisation de combustibles non autorisés, les interventions inappropriées sur l'appareil ou sur le tuyau d'échappement, un tirage de la cheminée mal réglé, c'est-à-dire trop fort ou insuffisant, l'eau de condensation, l'absence ou une mauvaise exécution de l'entretien ou du nettoyage, le non-respect de la législation en vigueur en matière de construction et de génie civil, une utilisation inappropriée par l'exploitant ou par des tiers, les dommages générés par le transport ou le maniement.

LES DISPOSITIONS LÉGALES DE GARANTIE NE SONT PAS AFFECTÉES PAR LES PRÉSENTES CONDITIONS VOLONTAIRES DE GARANTIE !

14. CONDITIONS LÉGALES DE GARANTIE

En tant que consommateur, vous avez droit à la garantie, qui couvre les défauts éventuels au moment de la livraison. La garantie est de deux (2) ans à compter de la date de livraison du poêle.

Les Conditions Générales en vigueur ou les conditions de garantie du revendeur spécialisé RIKA doivent à cet effet être respectées.

Sont exclu(e)s de la garantie :

1. Les pièces d'usure (usure normale n'étant pas due à un défaut)
2. Les parties en contact avec le feu comme le verre, les bols de combustion, les grilles, les déflecteurs, les garnitures du foyer (par ex. briques réfractaires), les céramiques, les éléments d'allumage, les thermostats, les capteurs de chambre de combustion et les contrôleurs de température
3. La peinture, les revêtements des surfaces (p. ex. les poignées, les caches)
4. Les joints
5. Les pierres naturelles, les pierres thermiques, etc.

valable à partir de : 01.07.2023

15. INFORMATIONS SUR L'ÉLIMINATION DES DÉCHETS

RIKA Innovative Ofentechnik GmbH s'est fixé pour objectif de faire en sorte que ses produits soient respectueux de l'environnement, tout au long de leur cycle de vie. Nous nous sentons également concernés au-delà de cet objectif, c'est pourquoi notre engagement pour les produits électroniques va au-delà de la fin de leur cycle de vie.

Attention
Pour une élimination correcte de l'appareil, nous recommandons de prendre contact avec une entreprise locale de traitement des déchets.

Attention
Pour un démontage professionnel de l'appareil, veuillez vous adresser à votre revendeur RIKA.

Attention
Nous vous recommandons de retirer les pièces en contact avec le feu telles que le verre, les cuves de cuisson, les grilles, les plaques de tirage, les plaques de déviation, les revêtements du foyer (par ex. chamotte), les céramiques, les éléments d'allumage, les capteurs, les sondes du foyer et les contrôleurs de température et de les jeter avec les ordures ménagères.

Informations sur les différents composants de l'appareil

- **Composants électriques ou électroniques :** Retirer les composants électriques ou électroniques de l'appareil en les démontant. Ces composants ne doivent pas être éliminés avec les autres déchets. Une élimination correcte doit être effectuée via le système de reprise des appareils électriques usagés.
- **Chamottes dans le foyer :** retirer de l'appareil les éléments en chamotte qui ont été montés dans le foyer. S'ils existent, les éléments de fixation doivent être retirés au préalable. Les éléments en chamotte en contact avec le feu ou les gaz d'échappement doivent être éliminés, une réutilisation ou un recyclage n'est pas possible.
- **Vermiculite dans le foyer :** retirer de l'appareil la vermiculite qui a été installée dans le foyer. S'il y en a, les éléments de fixation doivent être retirés au préalable. La vermiculite en contact avec le feu ou les gaz de combustion doit être éliminée, une réutilisation ou un recyclage n'est pas possible.
- **Vitre en vitrocéramique :** Déposer la vitre en vitrocéramique avec un outil approprié. Retirer les joints et, le cas échéant, les séparer du cadre. Les vitrocéramiques transparentes peuvent en principe être recyclées, mais doivent pour cela être séparées en vitres décorées et non décorées. La vitre en vitrocéramique peut être éliminée en tant que déchet de construction.
- **Tôle d'acier :** démonter les composants de l'appareil en tôle d'acier en les dévissant ou en les fléchissant (à défaut, en les broyant mécaniquement). S'il y a des joints, les retirer au préalable. Éliminer les pièces en tôle d'acier en tant que déchets métalliques.
- **Fonte :** démonter les composants de l'appareil en fonte en les dévissant ou en les fléchissant (à défaut, en les broyant mécaniquement). S'il y a des joints, les retirer au préalable. Éliminer les pièces en fonte comme des déchets métalliques.
- **Pierre naturelle :** enlever mécaniquement la pierre naturelle existante de l'appareil et l'éliminer comme gravats.
- **Joints (fibre de verre) :** retirer mécaniquement les joints de l'appareil. Ces composants ne doivent pas être éliminés avec les autres déchets, car les déchets de fibres de verre ne peuvent pas être détruits par incinération. Éliminer les joints en tant que fibres de verre et de céramique (fibres minérales artificielles).
- **Poignées et éléments de décoration en métal :** s'il y en a, démonter les poignées et les éléments de décoration en métal et les éliminer comme ferraille.

Attention
Pour tous les composants, veuillez tenir compte des réglementations locales d'élimination des déchets.

Extrait du code déchet du règlement sur la liste européenne des déchets

Bac à déchets	Type de déchets
15 01 03	Emballage en bois
17 01 03	Carreaux et céramique
17 02 02	Verre
17 04 05	Fer et acier
17 05 04	Gravats et pierres

Élimination et recyclage des déchets électriques

En mettant en oeuvre la directive européenne 2012/19/UE sur les déchets d'équipements électriques et électroniques (DEEE) et d'autres réglementations locales, nous soutenons la mise en place de systèmes de reprise et de recyclage.

Les anciens appareils peuvent facilement être amenés aux collecteurs de déchets municipaux pour le recyclage. Veuillez respecter les réglementations nationales en la matière.

L'appareil ne doit pas être jeté dans les ordures ménagères normales.

16. RESPECT DES DISPOSITIONS DE L'UE

Ce produit est conforme aux exigences de la Communauté européenne.

Par la présente, RIKA Innovative Ofentechnik GmbH déclare que ce dispositif est conforme aux exigences essentielles et aux autres dispositions pertinentes de la directive 2014/30/UE, 2014/35/UE, 2014/65/UE et 2011/1185/UE.

La version la plus récente et la plus valide de la DoC (déclaration de conformité) peut être consultée à l'adresse www.rika.fr.

RIKA
RIKA

Z40805_REVO III_REVO III MA_FR | 16.09.2026

RIKA Innovative Ofentechnik GmbH
Müllerviertel 20
4563 Micheldorf / AUSTRIA
Tel.: +43 (0)7582/686 - 41, Fax: -43
verkauf@rika.at **www.rika.at**

En cas de doute, comme en cas de traduction manquante ou erronée, seule la version allemande est valable. Sous réserve de modifications techniques et visuelles et d´erreurs de composition et d´impression.

© 2026 | RIKA Innovative Ofentechnik GmbH