Karta katalogowa
REVO III RAO PGI



Dane techniczne		RAO	PGI
Zakres mocy grzewczej	[kW]	2,5 - 9	2,5 - 9
Znamionowa moc cieplna	[kW]	9	9
Zapotrzebowanie na świeże powietrze	[m³/h]	20	20
Wydajność ogrzewania pomieszczeń w zależności od izolacji budynku	[m³]	50 - 240	50 - 240
Zużycie paliwa	[kg/h]	0,6 - 2,1	0,6 - 2,1
Pojemność zbiornika na pelety*	[l]/[kg]	45/~23	45/~23
Podłączenie do sieci	[V]/[Hz]	230/50	230/50
Średni pobór mocy elektrycznej	[W]	20	20
Zabezpieczenie	[A]	2,5	2,5
Wydajność	[%]	90,9	90,9
Klasa efektywności energetycznej		A+	A+
Wskaźnik efektywności energetycznej		121	121
Ciąg kominowy	[Pa]	12	12

*Pojemność podana w kg może się różnić ze względu na różne gęstości nasypowe peletów.

Cechy charakterystyczne

RLU

Ekran dotykowy

USB

Ciche użytkowanie

Dynamiczna regulacja przepływu powietrza

Odpopielanie z użyciem rusztu przechylnego

Efektywność energetyczna

RAO

Recyrkulacja spalin

Akcesoria

RIKA FIRENET

RIKA VOICE

Czujnik pomieszczeniowy

Wymiary, waga i podłączenie

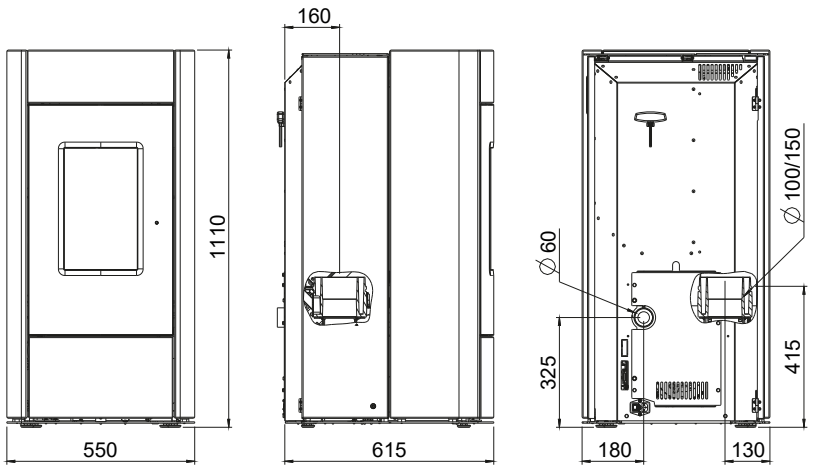

Wymiary			RAO	PGI
H	Wysokość	[mm]	1110	1110
L	Głębokość	[mm]	615	615
W	Szerokość	[mm]	550	550
	Komora spalania [szer. x wys. x gł.]	[mm]	230x540x270	230x540x270
Waga				
m1	Masa paleniska bez kamiennej obudowy	[kg]	-	-
m2	Masa paleniska z obudową kamienną	[kg]	~ 240	~ 240
m_{chim}	Maksymalne obciążenie komina	[kg]	-	-
Przyłącze rury spalinowej *				
d_{out}	Średnica króćca spalinowego	[mm]	100	100
	Przyłącze górne wysokość przyłącza	[mm]	330	330
	Odległość od tylnej ścianki pieca do środka rury dymowej	[mm]	160	160
	Odległość boczna	[mm]	130	130
	Przyłącze z tyłu wysokość przyłącza	[mm]	-	-
	Podłączenie z tyłu, odstęp z boku	[mm]	-	-
	Przyłącze boczne wysokość przyłącza	[mm]	-	-
	Głębokość przy bocznym podłączeniu	[mm]	-	-
Przyłącze powietrza świeżego *				
	Średnica	[mm]	60	60
	Wysokość przyłącza	[mm]	325	325
	Odległość boczna	[mm]	180	180

* Podczas projektowania przyłącza pieca należy uwzględnić grubość płyty podłogowej wynoszącą od 2 do 6 mm.

Minimalne odległości od materiałów łatwopalnych

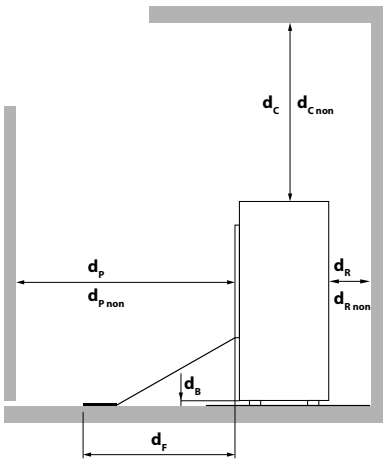

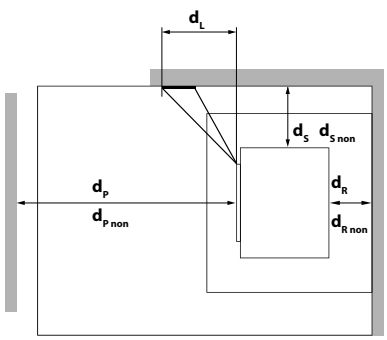

d_R	[mm]	100
d_S	[mm]	100
d_C	[mm]	800
d_P	[mm]	800
d_F	[mm]	0
d_L	[mm]	0
d_B	[mm]	0
$d_{R\,non}$	[mm]	100[1]
$d_{S\,non}$	[mm]	100[1]
$d_{C\,non}$	[mm]	500[1]
$d_{P\,non}$	[mm]	400[1]

[1] w przypadku ścian niepalnych

W razie wątpliwości jedyną obowiązującą wersją jest wersja niemiecka. Zastrzegamy sobie prawo do zmian technicznych i wizualnych, a także do błędów typograficznych i drukarskich.

© 2026 | RIKA Innovative Ofentechnik GmbH