# Karta katalogowa

# SUMO MULTIAIR



| Dane techniczne | | |
|---|---|---|
| Zakres mocy grzewczej | [kW] | 2,7 - 9 |
| Znamionowa moc cieplna | [kW] | 9 |
| Zapotrzebowanie na świeże powietrze | [m³/h] | 20 |
| Wydajność systemu MULTIAIR* | [kW] | 1,0 - 2,5 |
| Ilość powietrza w układzie MULTIAIR* | [m³/h] | 65 - 95 |
| Wydajność ogrzewania pomieszczeń w zależności od izolacji budynku | [m³] | 50 - 240 |
| Zużycie paliwa | [kg/h] | 0,6 - 2,1 |
| Pojemność zbiornika na pelety** | [l/kg] | 69/~45 |
| Podłączenie do sieci | [V]/[Hz] | 230/50 |
| Średni pobór mocy elektrycznej | [W] | 20 |
| Zabezpieczenie | [A] | 2,5 |
| Wydajność | [%] | 90,8 |
| Klasa efektywności energetycznej | | A+ |
| Wskaźnik efektywności energetycznej | | 121 |
| Ciąg kominowy | [Pa] | 12 |

*przy długości przewodu MULTIAIR wynoszącej dwa metry w połączeniu z dyszą RIKA Design; wartości mogą się różnić w praktyce.
** Pojemność podana w kg może się różnić ze względu na różne gęstości nasypowe peletów.

## Cechy charakterystyczne

MULTIAIR

RLU

Ekran dotykowy

Odpopielanie z użyciem rusztu przechylnego

USB

Ciche użytkowanie

Efektywność energetyczna

## Akcesoria

RIKA FIRENET

RIKA VOICE

Czujnik pomieszczeniowy

## Wymiary, waga i podłączenie

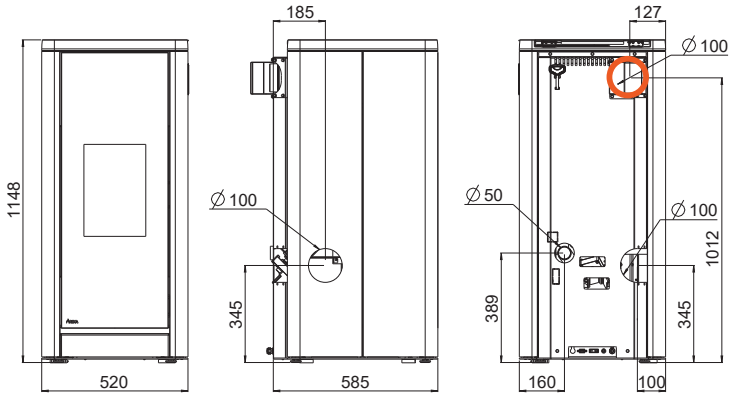


| | | | |
|---|---|---|---|
| **Wymiary** | | | |
| ***H*** | Wysokość | [mm] | 1148 |
| ***L*** | Głębokość | [mm] | 520 |
| ***W*** | Szerokość | [mm] | 585 |
| | Komora spalania [szer. x wys. x gł.] | [mm] | 230x500x210 |
| **Waga** | | | |
| ***m1*** | Masa paleniska bez stalową obudową | [kg] | ~175 |
| ***m2*** | Masa paleniska ze stalową obudową / obudową kamienną | [kg] | 185 / 200 |
| $m_{chim}$ | Maksymalne obciążenie komina | [kg] | - |
| **Przyłącze rury spalinowej *** | | | |
| $d_{out}$ | Średnica króćca spalinowego | [mm] | 100 |
| | Przyłącze górne wysokość przyłącza | [mm] | - |
| | Odległość od tylnej ścianki pieca do środka rury dymowej | [mm] | - |
| | Odległość boczna | [mm] | - |
| | Przyłącze z tyłu wysokość przyłącza | [mm] | 345 |
| | Podłączenie z tyłu, odstęp z boku | [mm] | 100 |
| | Przyłącze boczne wysokość przyłącza | [mm] | 345 |
| | Głębokość przy bocznym podłączeniu | [mm] | 185 |
| **Przyłącze powietrza świeżego *** | | | |
| | Średnica | [mm] | 50 |
| | Wysokość przyłącza | [mm] | 389 |
| | Odległość boczna | [mm] | 160 |
| **Konvektionsluftanschluss MULTIAIR** | | | |
| | Średnica | [mm] | 100 |
| | Wysokość przyłącza | [mm] | 1012 |
| | Odległość boczna | [mm] | 127 |

* Podczas projektowania przyłącza pieca należy uwzględnić grubość płyty podłogowej wynoszącą od 2 do 6 mm.

## Minimalne odległości od materiałów łatwopalnych

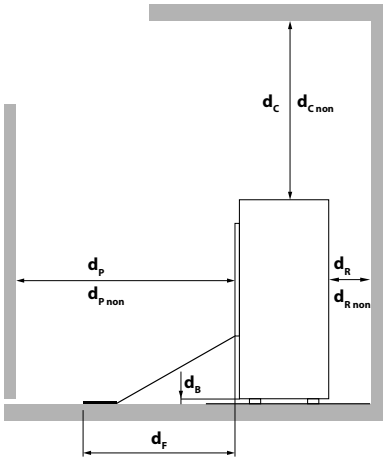


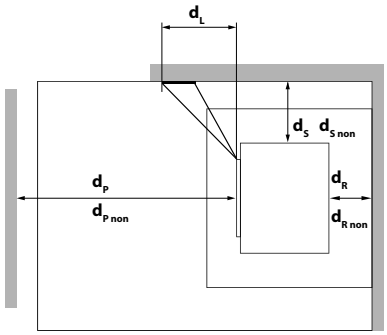


| | | |
|---|---|---|
| $d_R$ | [mm] | 100 |
| $d_S$ | [mm] | 100 |
| $d_C$ | [mm] | 500 |
| $d_P$ | [mm] | 800 |
| $d_F$ | [mm] | 0 |
| $d_L$ | [mm] | 0 |
| $d_B$ | [mm] | 0 |
| $d_{R\,non}$ | [mm] | 100[1] |
| $d_{S\,non}$ | [mm] | 100[1] |
| $d_{C\,non}$ | [mm] | 500[1] |
| $d_{P\,non}$ | [mm] | 400[1] |

[1] w przypadku ścian niepalnych

RIKA®

W razie wątpliwości jedyną obowiązującą wersją jest wersja niemiecka. Zastrzegamy sobie prawo do zmian technicznych i wizualnych, a także do błędów typograficznych i drukarskich.

© 2026 | RIKA Innovative Ofentechnik GmbH