Karta katalogowa

SUMO RAO



Dane techniczne		
Zakres mocy grzewczej	[kW]	2,7 - 9
Znamionowa moc cieplna	[kW]	9
Zapotrzebowanie na świeże powietrze	[m³/h]	20
Wydajność ogrzewania pomieszczeń w zależności od izolacji budynku	[m³]	50 - 240
Zużycie paliwa	[kg/h]	0,6 - 2,1
Pojemność zbiornika na pelety*	[l]/[kg]	69/~45
Podłączenie do sieci	[V]/[Hz]	230/50
Średni pobór mocy elektrycznej	[W]	20
Zabezpieczenie	[A]	2,5
Wydajność	[%]	90,8
Klasa efektywności energetycznej		A+
Wskaźnik efektywności energetycznej		121
Ciąg kominowy	[Pa]	12

*Pojemność podana w kg może się różnić ze względu na różne gęstości nasypowe peletów.

Cechy charakterystyczne



Górne przyłącze rury spalinowej


RLU


Ekran dotykowy


Odpopielanie z użyciem rusztu przechylnego


USB


Ciche użytkowanie



Efektywność energetyczna

Akcesoria


RIKA FIRENET


RIKA VOICE


Czujnik pomieszczeniowy

RIKA®

Wymiary, waga i podłączenie

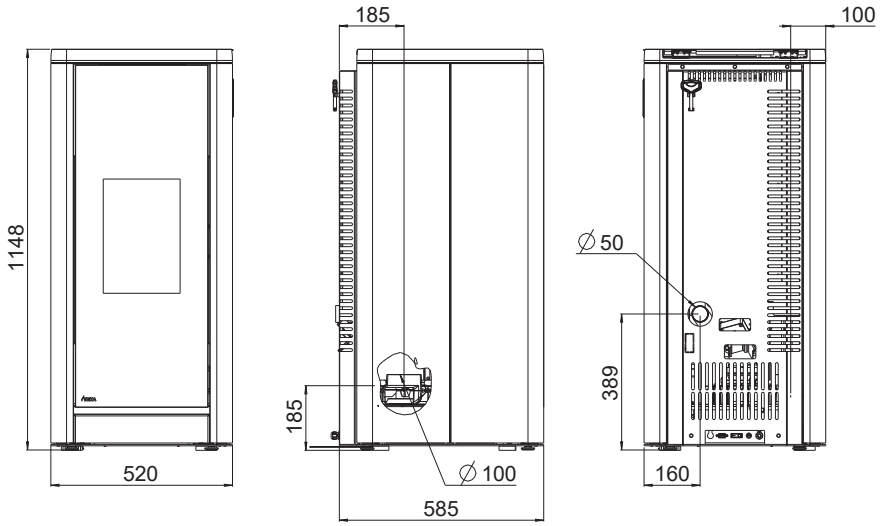

Wymiary			
H	Wysokość	[mm]	1148
L	Głębokość	[mm]	520
W	Szerokość	[mm]	585
	Komora spalania [szer. x wys. x gł.]	[mm]	230x500x210
Waga			
m1	Masa paleniska bez stalową obudową	[kg]	~170
m2	Masa paleniska ze stalową obudową / obudową kamienną	[kg]	~180 / ~190
m_{chim}	Maksymalne obciążenie komina	[kg]	-
Przyłącze rury spalinowej *			
d_{out}	Średnica króćca spalinowego	[mm]	100
	Przyłącze górne wysokość przyłącza	[mm]	185
	Odległość od tylnej ścianki pieca do środka rury dymowej	[mm]	185
	Odległość boczna	[mm]	100
	Przyłącze z tyłu wysokość przyłącza	[mm]	-
	Podłączenie z tyłu, odstęp z boku	[mm]	-
	Przyłącze boczne wysokość przyłącza	[mm]	-
	Głębokość przy bocznym podłączeniu	[mm]	-
Przyłącze powietrza świeżego *			
	Średnica	[mm]	50
	Wysokość przyłącza	[mm]	389
	Odległość boczna	[mm]	160

* Podczas projektowania przyłącza pieca należy uwzględnić grubość płyty podłogowej wynoszącą od 2 do 6 mm.

Minimalne odległości od materiałów łatwopalnych

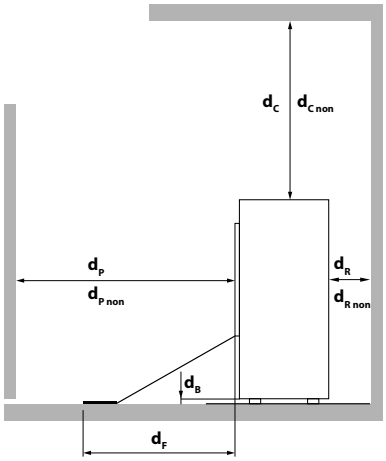

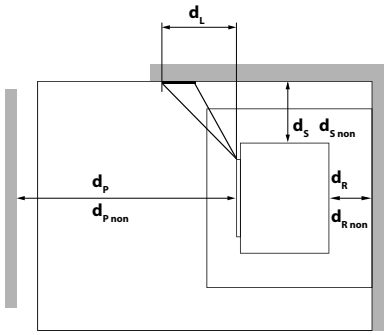

d_R	[mm]	100
d_S	[mm]	100
d_C	[mm]	500
d_P	[mm]	800
d_F	[mm]	0
d_L	[mm]	0
d_B	[mm]	0
$d_{R\,non}$	[mm]	100[1]
$d_{S\,non}$	[mm]	100[1]
$d_{C\,non}$	[mm]	500[1]
$d_{P\,non}$	[mm]	400[1]

[1] w przypadku ścian niepalnych

RIKA®

W razie wątpliwości jedyną obowiązującą wersją jest wersja niemiecka. Zastrzegamy sobie prawo do zmian technicznych i wizualnych, a także do błędów typograficznych i drukarskich.

© 2026 | RIKA Innovative Ofentechnik GmbH