Karta katalogowa

SWING RIKATRONIC4



Dane techniczne		
Znamionowa moc cieplna	[kW]	8
Częściowa moc grzewcza	[kW]	4
Zapotrzebowanie na świeże powietrze	[m^3/h]	21
Wydajność ogrzewania pomieszczeń w zależności od izolacji budynku	[m^3]	90 - 210
Zużycie paliwa	[kg/h]	1,1 - 2,2
Podłączenie do sieci	[V/Hz.]	230/50
Średni pobór mocy elektrycznej	[W]	4
Zabezpieczenie	[A]	2,5
Wydajność	[%]	81,3
Klasa efektywności energetycznej		A+
Wskaźnik efektywności energetycznej		108
Ciąg kominowy	[Pa]	12

Cechy charakterystyczne

RLU

RIKATRONIC4

System RLS

Efektywność energetyczna

Wymiary, waga i podłączenie

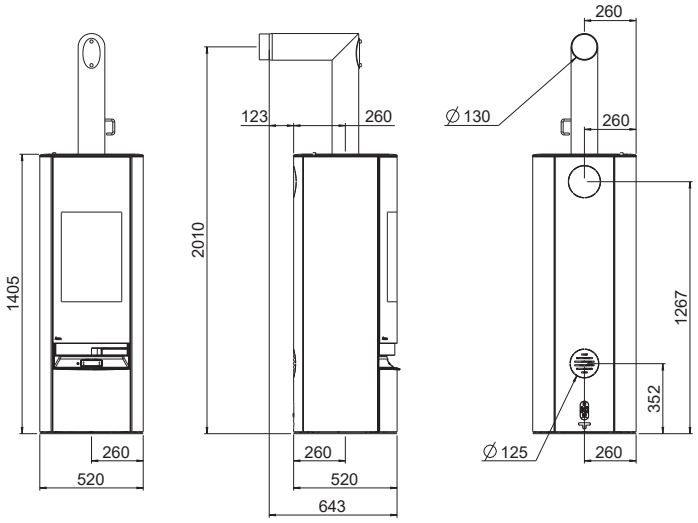

Wymiary			
H	Wysokość	[mm]	1405
	Wysokość wraz z talerzem obrotowym		1430
L	Głębokość	[mm]	520
W	Szerokość	[mm]	520
	Komora spalania [szer. x wys. x gł.]	[mm]	350x430x270
Waga			
m1	Masa paleniska bez stalową obudową	[kg]	-
m2	Masa paleniska z stalową obudową	[kg]	~175
m3	Masa paleniska z talerzem obrotowym	[kg]	~180
m_{chim}	Maksymalne obciążenie komina	[kg]	-
Przyłącze rury spalinowej **			
d_{out}	Średnica króćca spalinowego	[mm]	130
	Przyłącze górne wysokość przyłącza	[mm]	2010/2035
	Odległość od tylnej ścianki pieca do środka rury dymowej	[mm]	260
	Odległość boczna	[mm]	260
	Przyłącze z tyłu wysokość przyłącza	[mm]	1267*
	Podłączenie z tyłu, odstęp z boku	[mm]	206*
	Przyłącze boczne wysokość przyłącza	[mm]	-
	Głębokość przy bocznym podłączeniu	[mm]	-
Przyłącze powietrza świeżego (niemożliwe w przypadku talerza obrotowego)**			
	Średnica	[mm]	125
	Wysokość przyłącza	[mm]	352
	Odległość boczna	[mm]	260

* niemożliwe w przypadku talerza obrotowego

** Podczas projektowania przyłącza pieca należy uwzględnić grubość płyty podłogowej wynoszącą od 2 do 6 mm.

Minimalne odległości od materiałów łatwopalnych

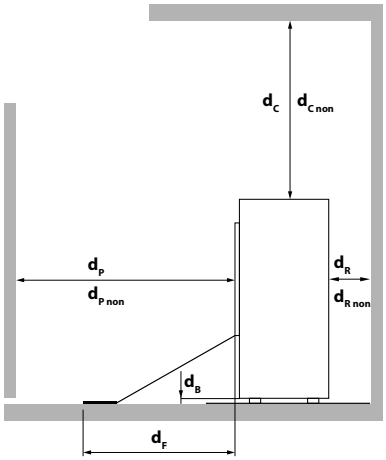

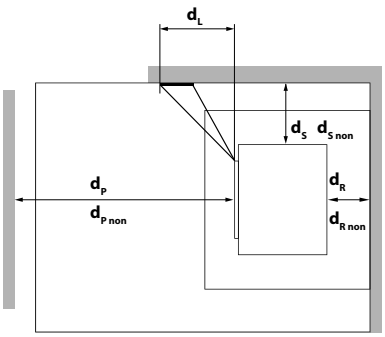

d_R	[mm]	150
d_S	[mm]	150
d_C	[mm]	500
d_P	[mm]	800
d_F	[mm]	0
d_L	[mm]	0
d_B	[mm]	0
$d_{R\,non}$	[mm]	100 [1]
$d_{S\,non}$	[mm]	100 [1]
$d_{C\,non}$	[mm]	500 [1]
$d_{P\,non}$	[mm]	400 [1]

[1] w stosunku do ścian niepalnych

Im Zweifelsfall ist die deutsche Version die einzig gültige. Technische und optische Änderungen, sowie Satz- und Druckfehler vorbehalten

© 2026 | RIKA Innovative Ofentechnik GmbH