TERRA
KOMINEK TARASOWY NA PELETY

Instrukcja obsługi



RIKA®

1. WAŻNE INFORMACJE

NALEŻY PRZESTRZEGAĆ INSTRUKCJI OBSŁUGI!

Należy postępować zgodnie z instrukcją obsługi i przestrzegać zawartych w niej wskazówek. Producent nie ponosi żadnej odpowiedzialności za niewłaściwe użytkowanie.

WYBIERZ MIEJSCE USTAWIENIA

Nie używać w zamkniętych pomieszczeniach! Urządzenie należy ustawiać wyłącznie w dobrze wentylowanych miejscach, otwartych co najmniej z dwóch stron.

Aby zapewnić bezpieczną eksploatację, należy wybrać twarde podłoże. Eksploatacja na luźnym podłożu, np. na żwirze lub trawie, jest niedozwolona.

Należy upewnić się, że w pobliżu kominka nie znajdują się żadne materiały lub substancje łatwopalne ani że nie mogą one dostać się do jego zasięgu działania.

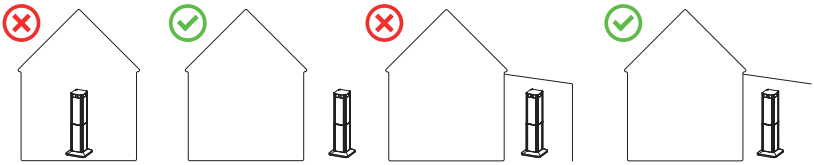

NIE NALEŻY MONTOWAĆ USZKODZONYCH CZĘŚCI!

Uszkodzone części można zgłosić do serwisu. Zamontowanie uszkodzonych części jest równoznaczne z ich zaakceptowaniem.

NADZÓR

Nie należy pozostawiać kominka tarasowego bez nadzoru podczas pracy. Powierzchnie nagrzewają się, dlatego należy zwrócić uwagę dzieci na to szczególne zagrożenie i trzymać je z dala od urządzenia grzewczego podczas pracy.

ZEZWOLENIE / PRZEPISY LOKALNE

Użytkowanie kominka tarasowego z zamkniętą komorą spalania nie wymaga uzyskania pozwolenia ani dokonania zgłoszenia. Należy jednak przestrzegać obowiązujących przepisów i regulacji lokalnych.

WARUNKI POGODOWE

Nie używaj kominka tarasowego podczas burzy, deszczu ani opadów śniegu. W przypadku burzy należy zabezpieczyć urządzenie przed przewróceniem się pod wpływem silnego wiatru.

2. LEGENDA

...ważna informacja

...klucz płaski nr 13

...ręcznie

...delikatny

3. DANE TECHNICZNE

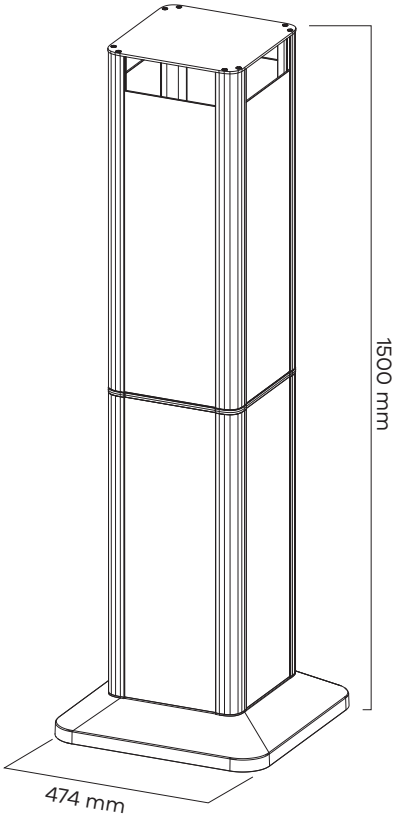

Wymiary		
Wysokość	[mm]	1500
Szerokość	[mm]	474
Głębokość	[mm]	474

Waga		
Waga	[kg]	~ 43
Pełne napełnienie	[kg]	~ 7,5
Napełnienie do połowy	[kg]	~ 3,5

Dane techniczne [1]		
Moc grzewcza [2]	[kW]	6
Zużycie paliwa	[kg/h]	~ 1,2
Czas palenia [3]	[h]	~ 3
Faza wypalania [3]	[h]	~ 3
Całkowity czas trwania	[h]	~ 6

[1] Dane dla pełnej kasety palnika

[2] w zależności od czasu palenia

Wartość [3] może się różnić w zależności od wielu czynników, takich jak np. jakość peletów, warunki pogodowe, wilgotność powietrza czy temperatura otoczenia.

Ten produkt jest zgodny z przepisami UE.

Firma RIKA Innovative Ofentechnik GmbH niniejszym oświadcza, że niniejsze urządzenie spełnia zasadnicze wymagania oraz inne stosowne przepisy dyrektywy 2023/988/UE.

4. PODSTAWY WIEDZY O PALIWIE – PELETY

Czym są pelety?

Pellety drzewne są paliwem normowanym. Każdy producent musi przestrzegać określonych wymogów, aby zapewnić bezproblemowe i energooszczędne ogrzewanie przy użyciu pelletów. Pellety wytwarza się z odpadów drzewnych pochodzących z tartaków i strugarni, a także z drewna łamanego z gospodarstw leśnych. Surowce te są rozdrabniane, suszone i prasowane bez użycia spoiw, w wyniku czego powstaje pellet.



Pellet ENplus A1

Ta norma delete both wyznacza standardy bezpieczeństwa na europejskim rynku pelletów. Numery identyfikacyjne zapewniają identyfikowalność peletów. Co roku przeprowadzane są kontrole zakładów produkcyjnych i przebiegu procesu produkcyjnego u producentów delete..

System zapewnienia jakości gwarantuje, że pellety rzeczywiście spełniają wymagania nowej normy, a tym samym zapewniają warunki do bezawaryjnej pracy systemu grzewczego.

Uwaga
Należy spalać wyłącznie pellety certyfikowane zgodnie z normą ENplus – A1. Stosowanie pelletów niskiej jakości lub niedozwolonych jako paliwo negatywnie wpływa na działanie kominka tarasowego, a ponadto może skutkować utratą rękojmi, gwarancji oraz związanej z nimi odpowiedzialności za produkt.

Uwaga
Spalanie paliw stałych w postaci niepeletyzowanej (słoma, kukurydza, zrębki itp.) jest zabronione! Należy przestrzegać zakazu spalania odpadów! Nieprzestrzeganie tych przepisów powoduje unieważnienie wszelkich roszczeń gwarancyjnych i rękojmi oraz może zagrozić bezpieczeństwu urządzenia!

Dawkowanie paliwa

Uwaga
Zabrania się napełniania zbiornika na pellet podczas pracy!

Zbiornik na pellet można napełnić wyłącznie przed uruchomieniem urządzenia. Więcej informacji na temat napełniania znajduje się w sekcji: **OBSŁUGA**

Przechowywanie pelletów

Aby zapewnić bezproblemowe spalanie pelletów drzewnych, konieczne jest przechowywanie paliwa w stanie suchym i wolnym od zanieczyszczeń.

Pelletów nie należy przechowywać na wolnym powietrzu ani narażać na działanie czynników atmosferycznych, nawet w opakowaniach.

5. ZAWARTOŚĆ ZESTAWU

Uwaga
Małe elementy i materiały opakowaniowe należy trzymać z dala od małych dzieci!

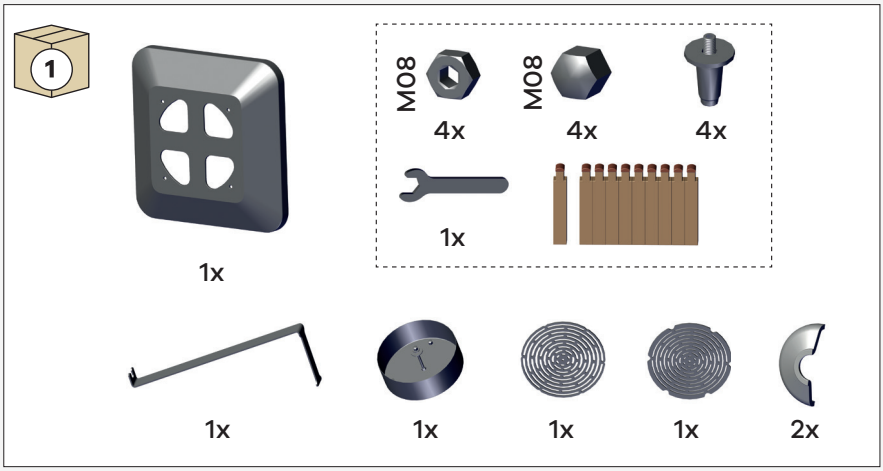

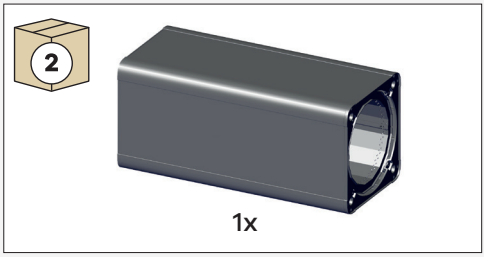

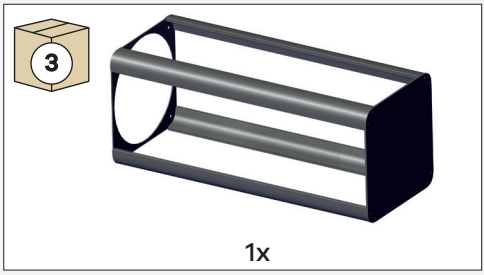

6. MONTAŻ

Uwaga
Nie używać w zamkniętych pomieszczeniach! Urządzenie należy ustawiać wyłącznie w dobrze wentylowanych miejscach, otwartych co najmniej z dwóch stron. Aby zapewnić bezpieczną eksploatację, należy wybrać stabilne podłoże. Nie wolno używać urządzenia na luźnym podłożu, np. na żwirze lub trawie. Należy upewnić się, że w pobliżu kominka nie znajdują się żadne materiały lub substancje łatwopalne ani że nie mogą one dostać się do jego zasięgu działania.

Odległości bezpieczeństwa (odległości minimalne)

Odległości od elementów budowlanych łatwopalnych

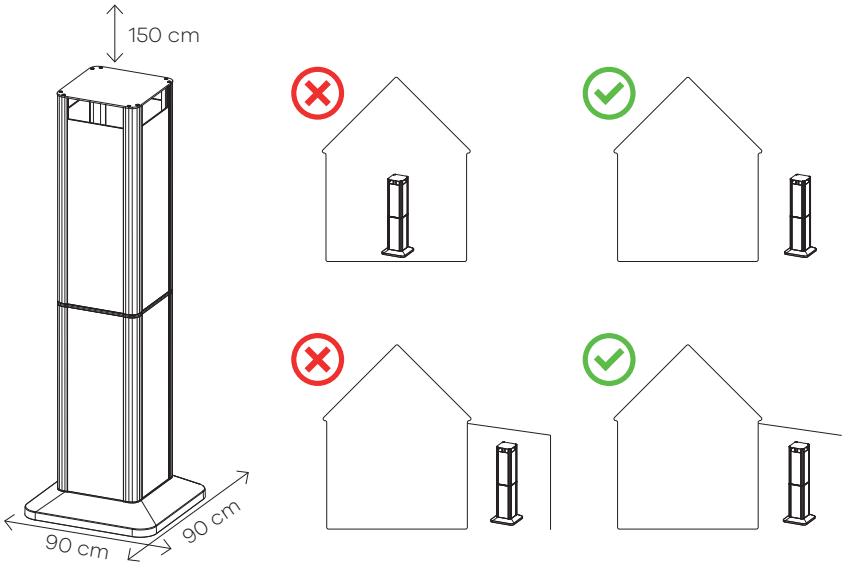

Krok 1



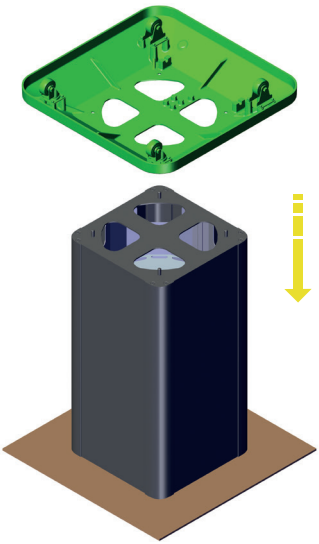

Krok 2



Krok 3

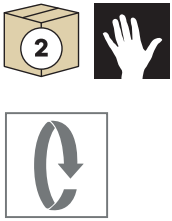

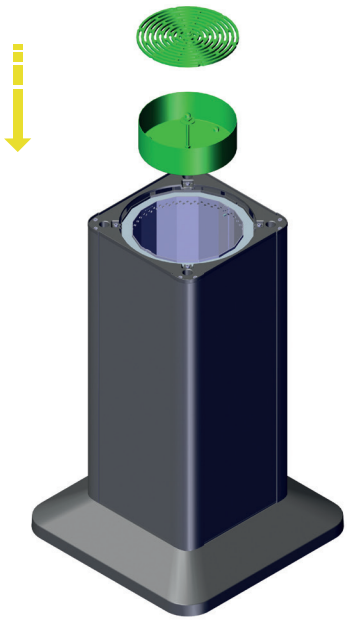

Krok 4



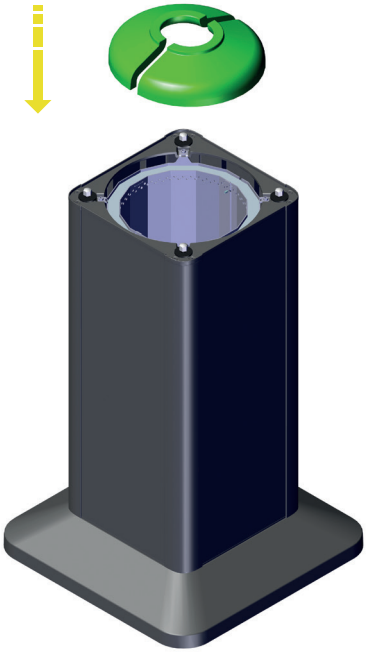

Krok 5



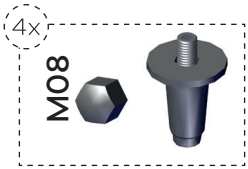

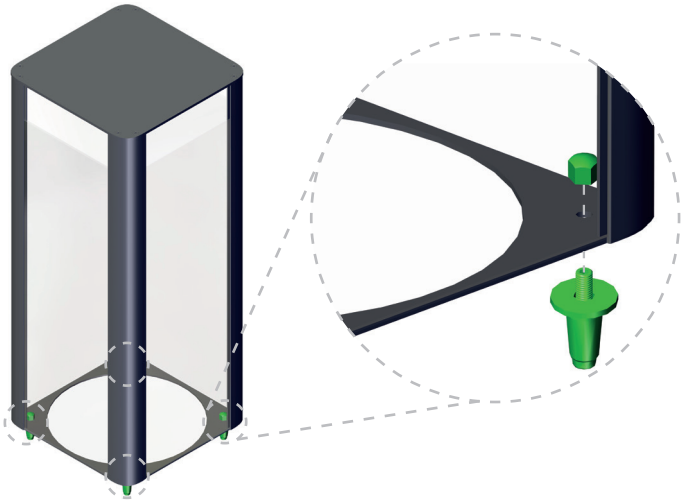

Krok 6



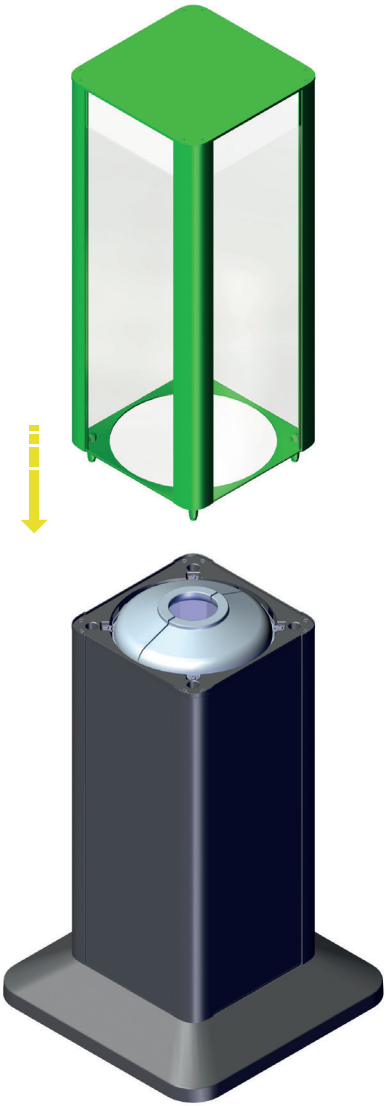

7. OBSŁUGA

Napełnianie kasety palnika

Uwaga
Zabrania się dodawania paliwa podczas pracy!

Zdejmij szklaną nasadkę i wyjmij lejek.





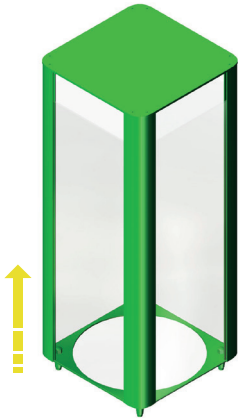

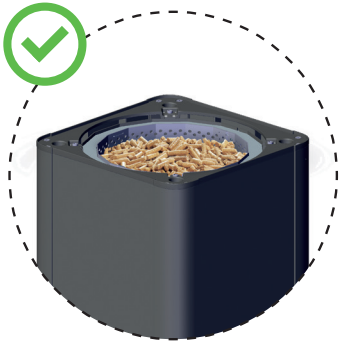

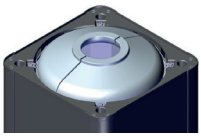





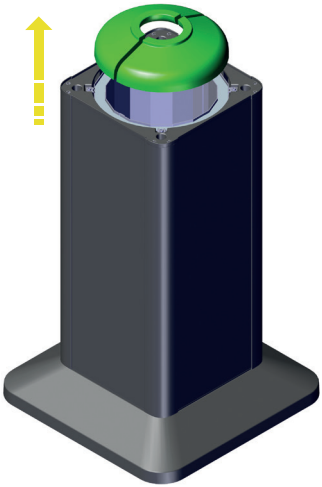

Uwaga
Podczas napełniania należy zadbać o równomierne rozłożenie pelletu i nie tworzyć ich kopców.

Nierównomierna lub zbyt duża ilość pelletu może spowodować powstanie nadmiernie dużego płomienia i stanowi zagrożenie dla bezpieczeństwa.

Za pomocą dołączonego uchwytu dźwigniowego należy usunąć odpowiednią rdzę.

Uwaga
Czas palenia to okres, w którym widoczny jest płomień.

PEŁNE – CZAS PRACY ~ 3 GODZ. (całkowity czas pracy ~ 6 godz.)

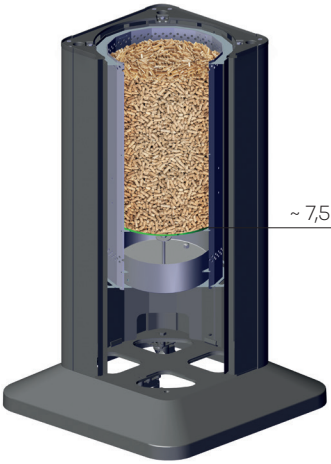

W POŁOWIE PEŁNY – CZAS PALENIA ~ 1,5 godz. (całkowity czas pracy 3 godz.)

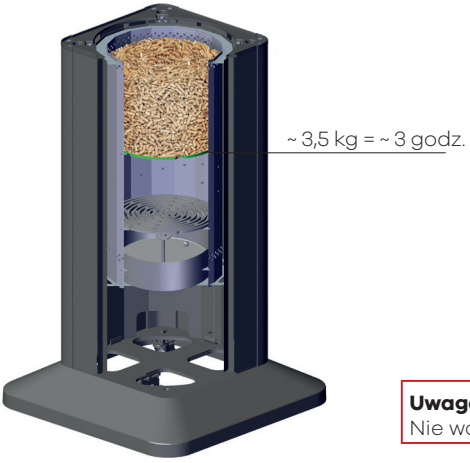

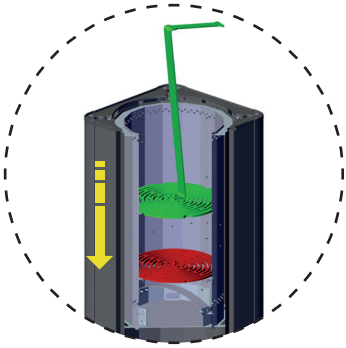

Uwaga
Nie wolno wyjmować dolnej kratki!

Podczas napełniania kasety palnika należy upewnić się, że dopływ powietrza pierwotnego nie jest zakryty.

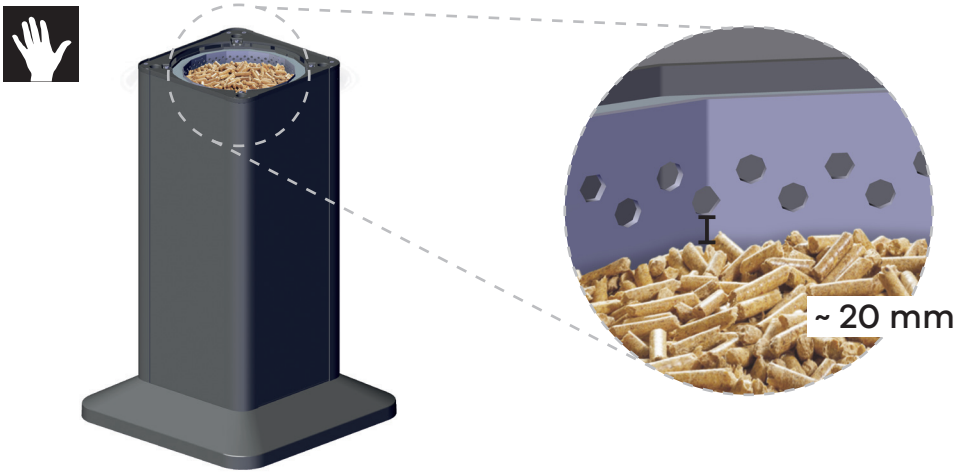

Odpalanie

Umieść 3 ekologiczne podpałki RIKA na pellecie.

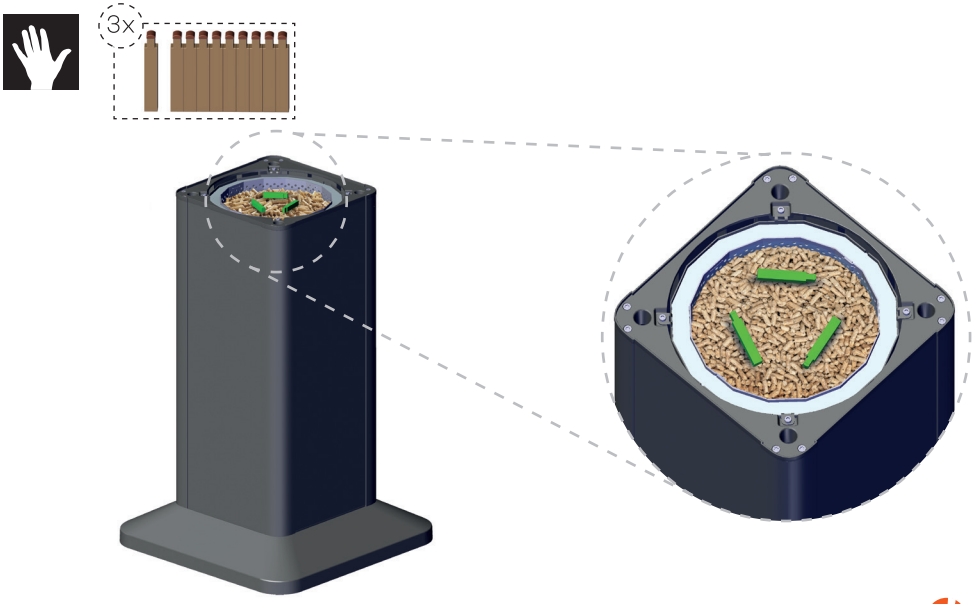

Uwaga
Do rozpalania należy używać wyłącznie ekologicznych podpałek RIKA dołączonych do zestawu; w żadnym wypadku nie wolno stosować płynnych środków rozpalających (olejów, benzyny itp.). Podpałki można nabyć u autoryzowanego sprzedawcy pieców RIKA pod numerem E17159.

Teraz ponownie załóż lejek i zapal ekologiczne podpałki RIKA.

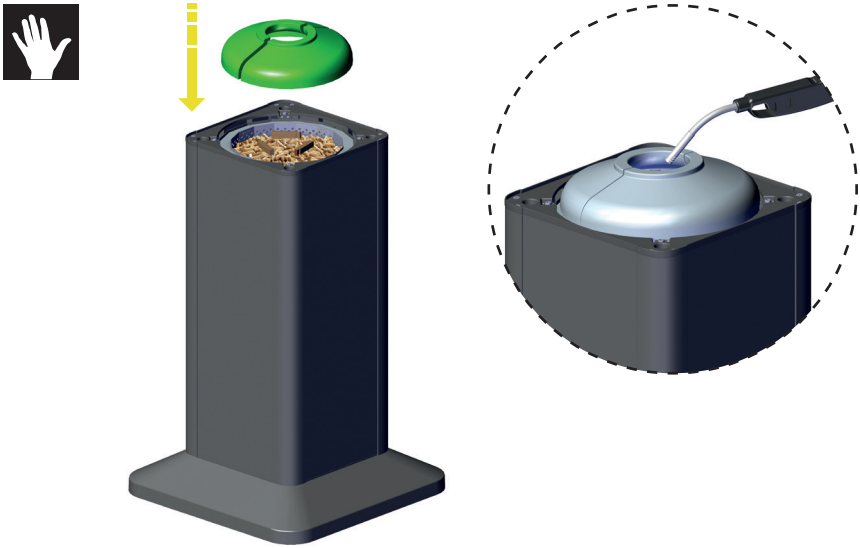

Proszę ponownie założyć szklaną nasadkę.



Fazy spalania



ROZPALANIE

Faza rozruchu trwa około 10–15 minut. W tym czasie ogień się rozprzestrzenia. Kaseta palnika zaczyna się palić na powierzchni.

SPALANIE

Po fazie rozruchu paliwo opada. W tym czasie nad paliwem wydostają się gazy, które ulegają zapłonowi pod wpływem dopływającego powietrza pierwotnego. Taki przebieg procesu zapewnia bezpieczne i czyste spalanie.





WYPALANIE

Gdy wszystkie gazy palne ulegną spaleniu, nad żarem pojawi się niebieskawy płomień. Należy poczekać, aż żar całkowicie wygaśnie; pozostanie jedynie niewielka ilość popiołu.

Uwaga
W trakcie fazy wypalania może dojść do wzmożonego wydzielania nieprzyjemnego zapachu oraz wzrostu temperatury obudowy!

8. CZYSZCZENIE

Czyszczenie kasety palnika

przed każdym uruchomieniem

Uwaga
Czyścić wyłącznie po całkowitym ostygnięciu urządzenia!

Przed każdym uruchomieniem należy wyczyścić kasetę palnika. Wsyp resztki popiołu do pojemnika na popiół i wyczyść otwory wlotowe powietrza.

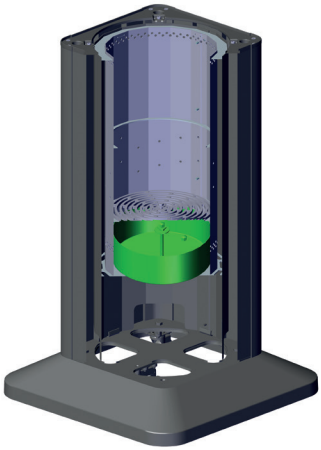

Przed każdym uruchomieniem należy opróżnić pojemnik na popiół!

Uwaga
W popiele mogą kryć się żarzące się węgle – należy je przechowywać wyłącznie w pojemnikach z niepalnego materiału, odpornych na wysoką temperaturę!
Po całkowitym ostygnięciu wyrzucić do odpadów zmieszanych, zgodnie z lokalnymi zasadami segregacji.

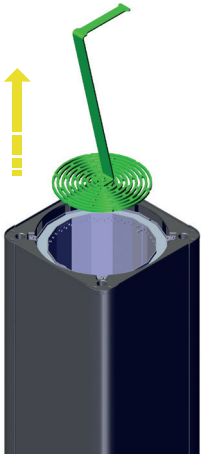

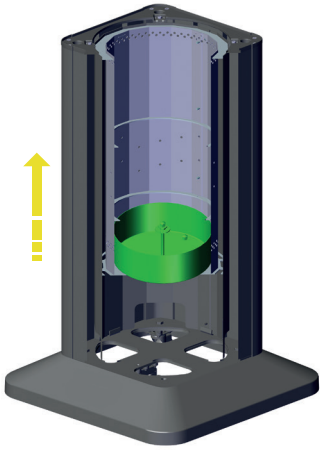

Czyszczenie szyby

w zależności od potrzeb

Szybę należy wyczyścić wilgotną, miękką ściereczką. Uporczywe zabrudzenia można usunąć za pomocą odpowiedniego środka czyszczącego.

Środek czyszczący należy nakładać **wyłącznie na ściereczkę, a nie bezpośrednio na szybę**. Zapobiegnie to przedostawaniu się środka czyszczącego na sąsiednie elementy.

Uwaga
Należy stosować wyłącznie środki czyszczące o **wartości pH w zakresie 5–8**.
Nie wolno stosować agresywnych, silnie kwaśnych ani zasadowych środków czyszczących, ponieważ **mogą** one **trwale uszkodzić** sąsiednie **powierzchnie anodowane.**





9. GWARANCJA

Rękojmia i gwarancja są zgodne z przepisami prawa. Części podlegające zużyciu są wyłączone z gwarancji. Zmiany koloru spowodowane promieniowaniem UV i temperaturą są zjawiskiem normalnym i nie stanowią podstawy do reklamacji.

Podstawowym warunkiem ważności gwarancji i rękojmi jest fachowy montaż i obsługa urządzenia. Producent nie ponosi żadnej odpowiedzialności za szkody i usterki wynikające z nieprawidłowej obsługi lub ustawienia, a także z użycia paliw o niskiej jakości lub niezgodnych z zaleceniami.

10. INFORMACJE DOTYCZĄCE UTYLIZACJI

Firma RIKA Innovative Ofentechnik GmbH postawiła sobie za cel, aby jej produkty były przyjazne dla środowiska przez cały cykl życia. Czujemy się zobowiązani do realizacji tego celu również po zakończeniu cyklu życia produktu.

Uwaga
W celu prawidłowej utylizacji urządzenia zalecamy skontaktowanie się z lokalną firmą zajmującą się utylizacją odpadów.

Uwaga
W celu prawidłowego demontażu urządzenia prosimy o kontakt z autoryzowanym sprzedawcą RIKA.

Uwaga
Zalecamy wyjęcie elementów, które miały kontakt z ogniem, takich jak szkło i ruszt, i przekazanie ich do odpowiedniego punktu zbiórki odpadów.

Informacje dotyczące poszczególnych elementów urządzenia

- **Szyba z ceramiki szklanej:** Szybę z ceramiki szklanej należy zdemontować za pomocą odpowiedniego narzędzia. Należy usunąć uszczelki i, jeśli są, oddzielić je od ramy. Przezroczysta ceramika szklana zasadniczo nadaje się do recyklingu, jednak w tym celu należy ją posortować na szyby z nadrukiem i bez nadruku. Szybę z ceramiki szklanej można utylizować jako odpady budowlane.
- **Blacha stalowa:** Elementy urządzenia wykonane z blachy stalowej należy zdemontować poprzez odkręcenie śrub lub wygięcie (lub alternatywnie poprzez mechaniczne rozdrobnienie). Jeśli są obecne, należy wcześniej usunąć uszczelki. Części z blachy stalowej należy zutylizować jako złom metalowy.
- **Uszczelki (włókno szklane):** Uszczelki należy usunąć z urządzenia mechanicznie. Elementów tych nie wolno wyrzucać wraz z odpadami komunalnymi, ponieważ odpadów z włókna szklanego nie da się zniszczyć w procesie spalania. Uszczelki wykonane z włókna szklanego i ceramicznego (sztucznych włókien mineralnych) należy utylizować.

Uwaga
W przypadku wszystkich elementów należy uwzględnić lokalne możliwości utylizacji.

Fragment wykazu odpadów zawartego w rozporządzeniu w sprawie Europejskiego wykazu odpadów

Klasyfikator odpadów	Rodzaj odpadów
17 02 02	Szkło
17 04 05	Żelazo i stal

Urządzenia nie wolno wyrzucać wraz z zwykłymi odpadami komunalnymi.

11. DANE TECHNICZNE

Przegląd części zamiennych – widok rozłożony

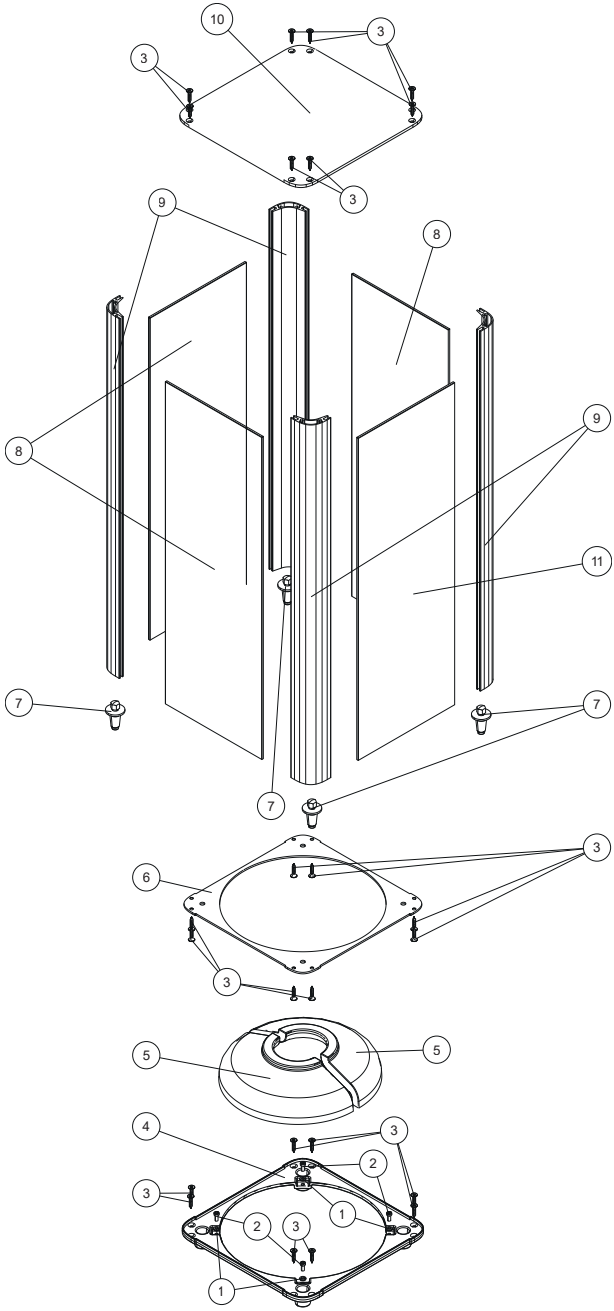

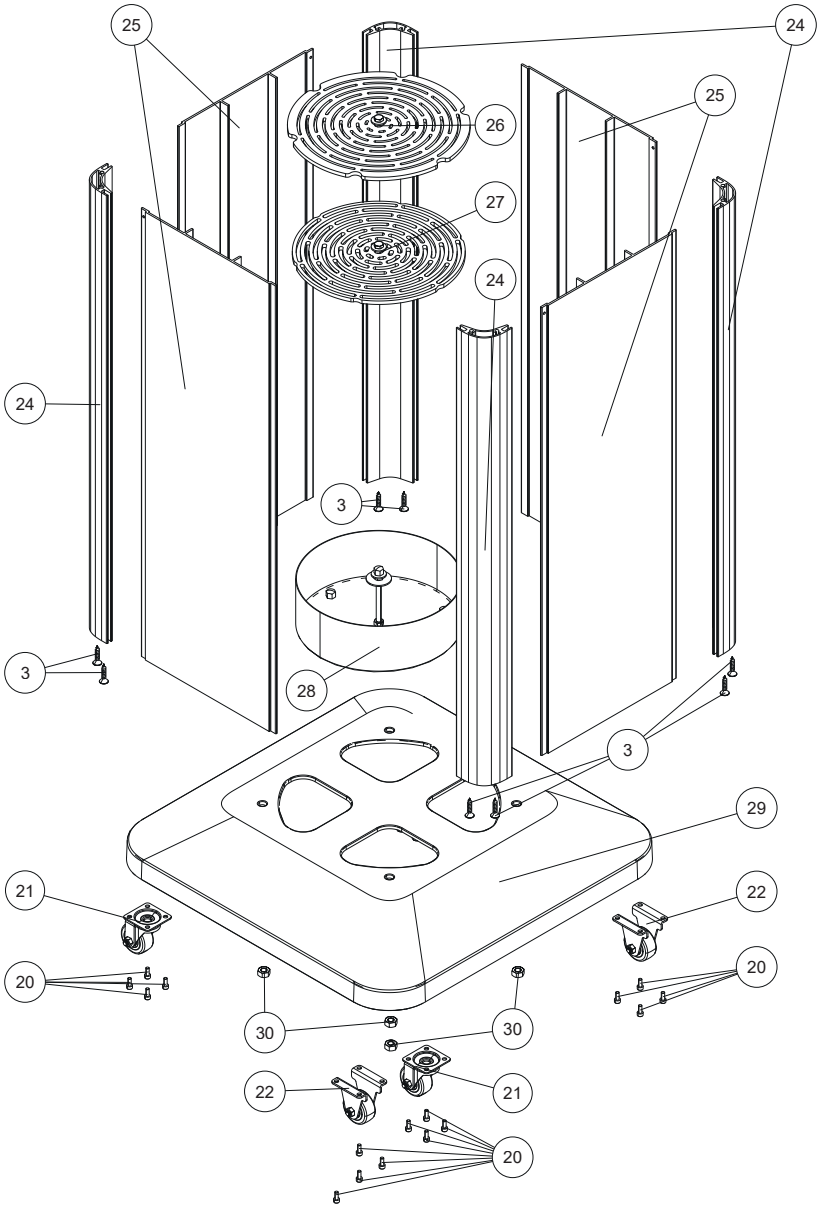
25
24
26
25
27
24
24
3
3
28
3
29
21
22
20
20
30
30
22
21
20

Przegląd części zamiennych – numery katalogowe

Nr.	Nr art.	Nazwa
1	N112054	Podkładka silikonowa
2	N112615	Śruba ISK M05X12
3	N113220	Śruba z łbem wpuszczanym M5×25
4	Z39523	Przejście
5	Z40189	Lej płomieniowy (półskorupa)
6	L04737	Płyta nośna
7	B19876	Trzpień centrujący
8	Z39550	Szkło
9	Z40192	Profil narożny 725 mm
10	L04735	Pokrywka
11	Z40193	Szklanka z logo
20	N113135	Śruba ISK M04X10
21	N113088	Kółko skrętne
22	B19484	Kółko z blokadą
23	N113220	Śruba z łbem wpuszczanym M5X25
24	Z40186	Profil narożny ~650 mm
25	Z40188	Obróbka boczna
26	B19781	Górna kratka
27	B19780	Dolna kratka wkładkowa
28	B19865	Pojemnik na popiół
29	Z40151	Kompletny cokół
30	N100148	Nakrętka sześciokątna M08

W razie wątpliwości jedyną obowiązującą wersją jest wersja niemiecka. Zastrzegamy sobie prawo do zmian technicznych i wizualnych, a także do błędów redakcyjnych i drukarskich.

© 2025 | RIKA Innovative Ofentechnik GmbH

Z41728_Terrassenstrahler_PL | 4.11.2026

RIKA Innovative Ofentechnik GmbH

Müllerviertel 20

4563 Micheldorf / AUSTRIA

Tel.: +43 (0) 7582/686-41, faks: -43

verkauf@rika.at **www.rika.at**