Karta katalogowa

TRIO



Dane techniczne		
Znamionowa moc cieplna	[kW]	8
Częściowa moc grzewcza	[kW]	4
Zapotrzebowanie na świeże powietrze	[m³/h]	21
Wydajność ogrzewania pomieszczeń w zależności od izolacji budynku	[m³]	90 - 210
Zużycie paliwa	[kg/h]	1,1 - 2,2
Wydajność	[%]	≥ 80
Klasa efektywności energetycznej		A+
Wskaźnik efektywności energetycznej		≥170 - <130
Ciąg kominowy	[Pa]	12

Cechy charakterystyczne

RLU

System RLS

Efektywność energetyczna

Opcjonalnie

Górne przyłącze rury spalinowej

RIKA CLEAR VIEW

RIKA®

Wymiary, waga i podłączenie

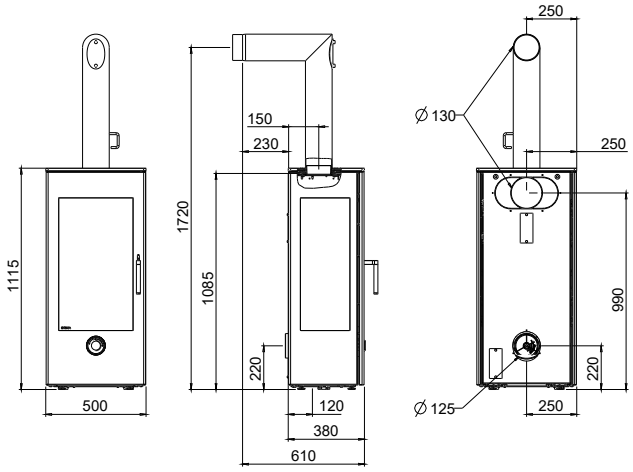

Wymiary			
H	Wysokość	[mm]	1115
L	Głębokość	[mm]	380
W	Szerokość	[mm]	500
	Komora spalania [szer. x wys. x gł.]	[mm]	390x460x250
Waga			
m1	Masa paleniska bez stalową obudową	[kg]	-
m2	Masa paleniska ze stalową obudową	[kg]	141
m_{chim}	Maksymalne obciążenie komina	[kg]	-
Przyłącze rury spalinowej**			
d_{out}	Średnica króćca spalinowego	[mm]	130
	Przyłącze górne wysokość przyłącza	[mm]	1720
	Odległość od tylnej ścianki pieca do środka rury dymowej	[mm]	150
	Odległość boczna	[mm]	250
	Przyłącze z tyłu wysokość przyłącza	[mm]	990
	Podłączenie z tyłu, odstęp z boku	[mm]	250
	Przyłącze boczne wysokość przyłącza	[mm]	-
	Głębokość przy bocznym podłączeniu	[mm]	-
Przyłącze powietrza świeżego**			
	Średnica	[mm]	125
	Wysokość przyłącza	[mm]	220
	Odległość boczna	[mm]	250
	Odległość boczna przyłącza podłogowego *	[mm]	250
	Głębokość przyłącza podłogowego *	[mm]	120

* standardowo z przyłączem z tyłu

** Podczas projektowania przyłącza pieca należy uwzględnić grubość płyty podłogowej wynoszącą od 2 do 6 mm.

Minimalne odległości od materiałów łatwopalnych

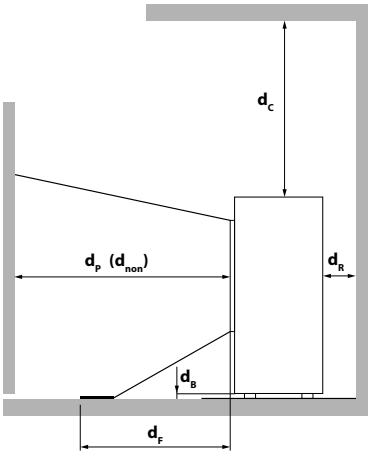

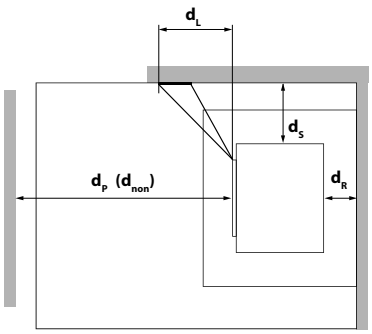

d_R	[mm]	100
d_S	[mm]	800
d_C	[mm]	750
d_P	[mm]	800
d_F	[mm]	0
d_L	[mm]	0
d_B	[mm]	0
$d_{R\ non}$	[mm]	100[1]
$d_{S\ non}$	[mm]	100[1]
$d_{C\ non}$	[mm]	500[1]
$d_{P\ non}$	[mm]	400[1]

[1] w stosunku do ścian niepalnych

RIKA®

W razie wątpliwości jedyną obowiązującą wersją jest wersja niemiecka. Zastrzegamy sobie prawo do zmian technicznych i wizualnych, a także do błędów typograficznych i drukarskich.

© 2026 | RIKA Innovative Ofentechnik GmbH