TRIO RIKAair



Dane techniczne		
Zakres mocy grzewczej	[kW]	4 - 8
Znamionowa moc cieplna	[kW]	8
Zapotrzebowanie na świeże powietrze	[m³/h]	21
Wydajność ogrzewania pomieszczeń w zależności od izolacji budynku	[m³]	90 - 210
Zużycie paliwa	[kg/h]	1,1 - 2,2
Wydajność	[%]	≥ 80
Klasa efektywności energetycznej		A+
Wskaźnik efektywności energetycznej		≥ 107 – < 130
Ciąg kominowy	[Pa]	12
Ciąg kominowy do obliczeń komina	[Pa]	12 / 10

Cechy charakterystyczne

RLU

A+
Efektywność energetyczna

RAO
Górne przyłącze rury spalinowej

W razie wątpliwości jedyną obowiązującą wersją jest wersja niemiecka. Zastrzegamy sobie prawo do zmian technicznych i wizualnych, a także do błędów typograficznych i drukarskich.
© 2026 | RIKA Innovative Ofentechnik GmbH

Wymiary i przyłącza

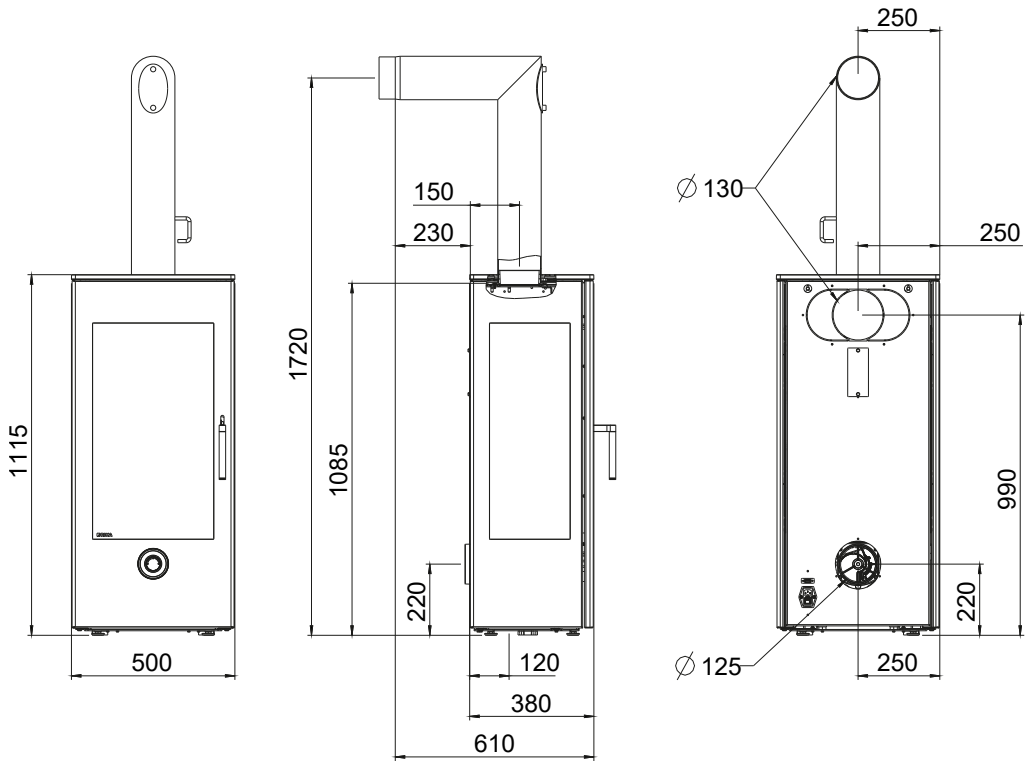

Wymiary			
H	Wysokość	[mm]	1115
B	Szerokość	[mm]	500
T	Głębokość	[mm]	380
	Komora spalania [szer. x wys. x gł.]	[mm]	390x460x250

Waga			
m_1	Masa paleniska bez obudowy	[kg]	–
m_2	Masa paleniska z płaszczem stalowym	[kg]	141
m_3	Masa paleniska z kamienną obudową	[kg]	–
m_{chim}	Maksymalne obciążenie komina	[kg]	25

Przyłącze rury spalinowej*			
d_{out}	Średnica króćca spalinowego	[mm]	130
	Przyłącze górne wysokość przyłącza	[mm]	1720
	Odległość od tylnej ścianki pieca do środka rury dymowej	[mm]	150
	Przyłącze górne odległość boczna	[mm]	250
	Przyłącze z tyłu wysokość przyłącza	[mm]	990
	Podłączenie z tyłu, odstęp z boku	[mm]	250

Przyłącze powietrza do spalania*		
Średnica	[mm]	125
Wysokość przyłącza	[mm]	220
Odległość boczna	[mm]	250

* Podczas projektowania przyłącza pieca należy uwzględnić grubość płyty podłogowej wynoszącą od 2 do 6 mm.

W razie wątpliwości jedyną obowiązującą wersją jest wersja niemiecka. Zastrzegamy sobie prawo do zmian technicznych i wizualnych, a także do błędów typograficznych i drukarskich.
© 2026 | RIKA Innovative Ofentechnik GmbH

Minimalne odległości

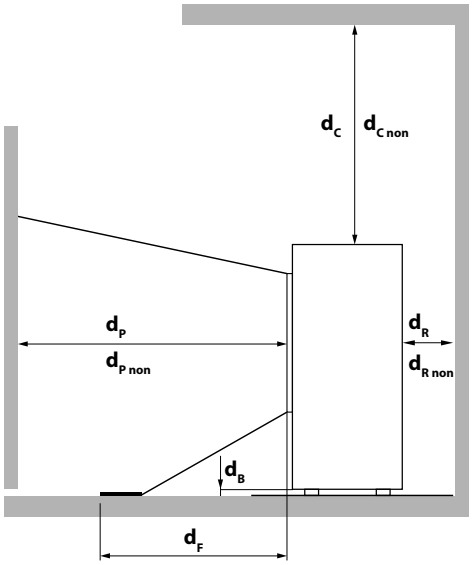

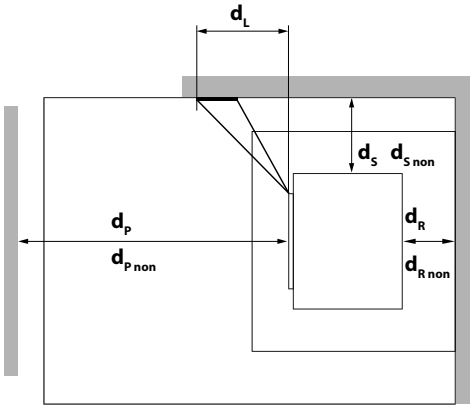

Minimalna odległość ...			
d_R	... od tylnej strony do materiałów łatwopalnych	[mm]	100
d_S	... ze stron dotyczących materiałów łatwopalnych	[mm]	800
d_C	... od strony górnej do materiałów łatwopalnych w suficie	[mm]	750
d_P	... od strony przedniej do materiałów łatwopalnych	[mm]	800
d_F	... od strony przedniej do materiałów łatwopalnych w dolnej przedniej strefie promieniowania	[mm]	0
d_L	... od strony przedniej do materiałów łatwopalnych znajdujących się w przednim bocznym obszarze promieniowania	[mm]	0
d_B	... poniżej podłogi (bez nóżek) w pobliżu materiałów łatwopalnych	[mm]	0
$d_{R\,non}$	... od tylnej strony do materiałów niepalnych	[mm]	100
$d_{S\,non}$	... ze stron dotyczących materiałów niepalnych	[mm]	100
$d_{C\,non}$	... od strony górnej do materiałów niepalnych w suficie	[mm]	500
$d_{P\,non}$	... od strony frontowej do ścian niepalnych	[mm]	400

Wskazówka
W przypadku prac serwisowych i konserwacyjnych prosimy o zachowanie minimalnej odległości 20 cm z boku i z tyłu pieca.

Strefa promieniowania

OD MATERIAŁÓW ŁATWOPALNYCH

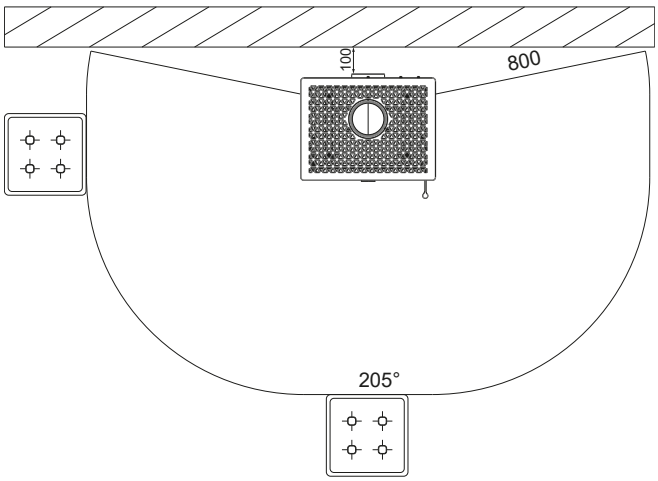

DO MATERIAŁÓW NIEPALNYCH

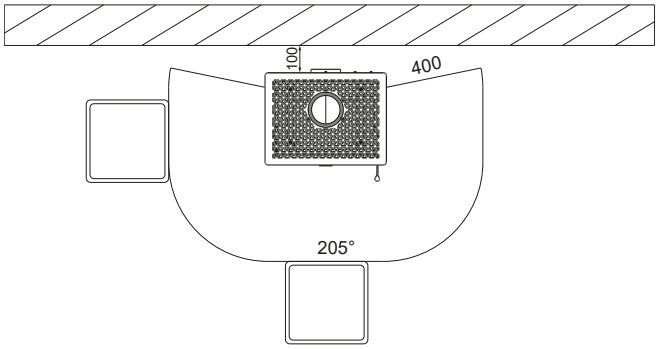

W razie wątpliwości jedyną obowiązującą wersją jest wersja niemiecka. Zastrzegamy sobie prawo do zmian technicznych i wizualnych, a także do błędów typograficznych i drukarskich.
© 2026 | RIKA Innovative Ofentechnik GmbH